E-flite
ADVANCING ELECTRIC FLIGHT

Conscendo® 2.0m

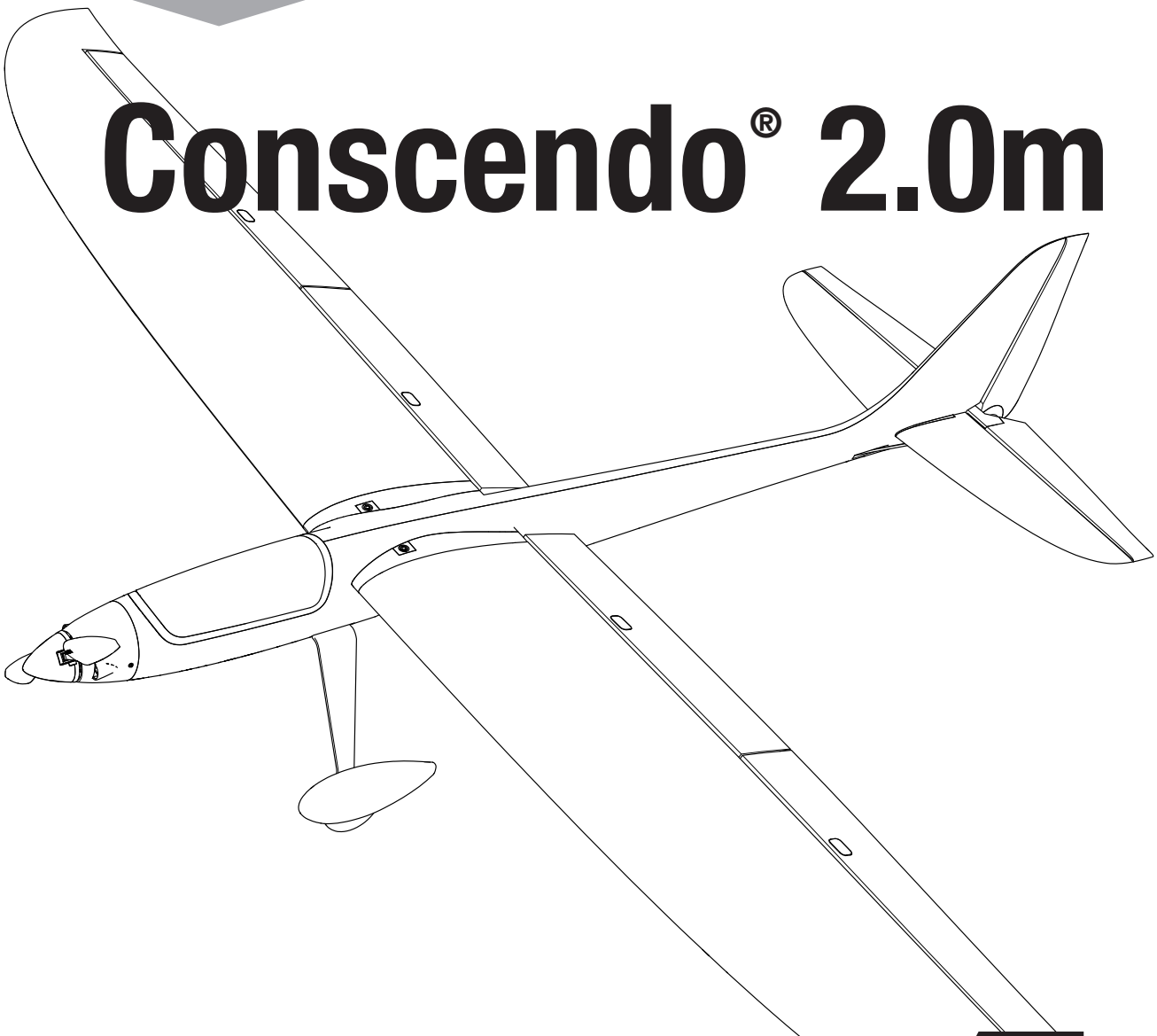

Instruction Manual
Bedienungsanleitung
Manuel d'utilisation
Manuale di Istruzioni

Scan the QR code and select the Manuals and Support quick links from the product page for the most up-to-date manual information.

Scannen Sie den QR-Code und wählen Sie auf der Produktseite die Quicklinks Handbücher und Unterstützung, um die aktuellsten Informationen zu Handbücher.

Scannez le code QR et sélectionnez les liens rapides Manuals and Support sur la page du produit pour obtenir les informations les plus récentes sur le manuel.

Scannerizzare il codice QR e selezionare i Link veloci Manuali e Supporto dalla pagina del prodotto per le informazioni manuali più aggiornate.

PNP PLUG-N-PLAY®

EFL32275

BNF® BASIC

EFL32250

732421
Created 01/26

HORIZON® HOBBY

www.modellmarkt24.ch

NOTICE

All instructions, warranties and other collateral documents are subject to change at the sole discretion of Horizon Hobby, LLC. For up-to-date product literature, visit horizonhobby.com or towerhobbies.com and click on the support or resources tab for this product.

MEANING OF SPECIAL LANGUAGE

The following terms are used throughout the product literature to indicate various levels of potential harm when operating this product:

WARNING: Procedures, which if not properly followed, create the probability of property damage, collateral damage, and serious injury OR create a high probability of superficial injury.

CAUTION: Procedures, which if not properly followed, create the probability of physical property damage AND a possibility of serious injury.

NOTICE: Procedures, which if not properly followed, create a possibility of physical property damage AND little or no possibility of injury.

⚠ **WARNING:** Read the ENTIRE instruction manual to become familiar with the features of the product before operating. Failure to operate the product correctly can result in damage to the product, personal property and cause serious injury.

This is a sophisticated hobby product. It must be operated with caution and common sense and requires some basic mechanical ability. Failure to operate this Product in a safe and responsible manner could result in injury or damage to the product or other property. This product is not intended for use by children without direct adult supervision. Do not use with incompatible components or alter this product in any way outside of the instructions provided by Horizon Hobby, LLC. This manual contains instructions for safety, operation and maintenance. It is essential to read and follow all the instructions and warnings in the manual, prior to assembly, setup or use, in order to operate correctly and avoid damage or serious injury.

AGE RECOMMENDATION: Not for children under 14 years. This is not a toy.

Safety Precautions and Warnings

As the user of this product, you are solely responsible for operating in a manner that does not endanger yourself and others or result in damage to the product or the property of others.

- Always keep a safe distance in all directions around your model to avoid collisions or injury. This model is controlled by a radio signal subject to interference from many sources outside your control. Interference can cause momentary loss of control.
- Always operate your model in open spaces away from full-size vehicles, traffic and people.
- Always carefully follow the directions and warnings for this and any optional support equipment (chargers, rechargeable battery packs, etc.).
- Always keep all chemicals, small parts and anything electrical out of the reach of children.
- Always avoid water exposure to all equipment not specifically designed and protected for this purpose. Moisture causes damage to electronics.
- Never place any portion of the model in your mouth as it could cause serious injury or even death.
- Never operate your model with low transmitter batteries.
- Always keep aircraft in sight and under control.
- Always use fully charged batteries.
- Always keep transmitter powered on while aircraft is powered.
- Always remove batteries before disassembly.
- Always keep moving parts clean.
- Always keep parts dry.
- Always let parts cool after use before touching.
- Always remove batteries after use.
- Always ensure failsafe is properly set before flying.
- Never operate aircraft with damaged wiring.
- Never touch moving parts.

⚠ **WARNING AGAINST COUNTERFEIT PRODUCTS:** If you ever need to replace your Spektrum receiver found in a Horizon Hobby product, always purchase from Horizon Hobby, LLC or a Horizon Hobby authorized dealer to ensure authentic high-quality Spektrum product. Horizon Hobby, LLC disclaims all support and warranty with regards, but not limited to, compatibility and performance of counterfeit products or products claiming compatibility with DSM or Spektrum technology.

www.modellmarkt24.ch

Registration

Register your product today to join our mailing list and keep up to date with product updates, offers and E-flite® news.

Table of Contents

Safety Precautions and Warnings 2
Registration 3
Required Tools 3
Model Assembly 4
PNP Receiver Selection and Installation 5
Smart Transmitter File (STF) Loading Option (For Standard Configuration) 6
STF and Manual Transmitter Setup Switch Layout (For Standard Configuration) 7
Optional Advanced Configuration 7
Manual Transmitter Setup / Programming Option (For Standard Configuration) 8
General Binding Tips and Failsafe 9
Transmitter and Receiver Binding / Enable or Disable SAFE® Select 9
Smart Technology Telemetry 10
SAFE® Select Technology 10
SAFE Select Switch Designation 10
Integrated ESC Telemetry 11
Battery Installation and ESC Arming 12
Center of Gravity (CG) 12
Control Direction Test 13
Control Surface Centering 13
Control Horn and Servo Arm Settings 14
Dual Rates and Control Throws 14
Low Voltage Cutoff (LVC) 14
AS3X+ Control Response Test (BNF Basic) 15
In Flight Trimming 15
Hand Launching 16
Flying Tips and Repairs 16
Post Flight 16
Power Components Service 17
Troubleshooting Guide AS3X+ 18
Troubleshooting Guide 18
Replacement Parts 19
Recommended Parts 19
Optional Parts 19
Important Federal Aviation Administration (FAA) Information 20
AMA National Model Aircraft Safety Code 20
Limited Warranty 21
Contact Information 21
FCC Information 22
IC Information 22
Compliance Information for the European Union 22

Specifications	
Wingspan	78.74" (2000mm)
Length	52.90" (1344mm)
Weight	Without Battery: 84.5 oz (2.40kg) With Recommended 6S 3200mAh Battery: 103.5 oz (2.95kg)

Included Equipment	
Receiver	AR8360T+ DSMX 8-Channel AS3X+ & SAFE Telemetry Receiver (BNF Only) (SPM-1033)
Motor	Brushless Outrunner Motor, 3130–480Kv (SPM-1099)
Servos	**(2) Elevator and Rudder:** A383 13g Metal-Geared Digital Servo (SPMSA383) **(2) Aileron:** A383 13g Metal-Geared Digital Servo (SPMSA383) **(2) Flap:** A383 13g Metal-Geared Digital Servo (SPMSA383)

Required Equipment	
Transmitter	Full Range 6+Channel 2.4GHz w/ Spektrum DSM2/DSMX® Technology
Battery	6S 3200mAh 30C Smart LiPo with EC5™ or IC5® Connector
Battery Charger	6-Cell Li-Po Battery Balancing Charger
Receiver	6+ Channel (AR8360T+ Recommended) (PNP Only)

Required Tools



Phillips Screwdriver (PH#0)

www.modellmarkt24.ch

Model Assembly

Horizontal Stabilizer Installation

The horizontal stabilizer decals are included but not applied.

1. Install the optional LED Night Flying Set before applying the horizontal stabilizer decals.
2. Using the wing decals as a template, apply the lower-surface decals to the horizontal stabilizers.
3. Slide the horizontal stabilizer tube (6mm x 295mm) into the hole in the rear of the fuselage.
4. Install the left horizontal stabilizer as shown. Slide it fully into the fuselage pocket, taking care to engage the latch. Ensure the control horn faces down. Repeat this step for the right horizontal stabilizer, making sure the elevator halves engage with each other.
5. Use ball link pliers to connect the rod end to the ball on the control horn.

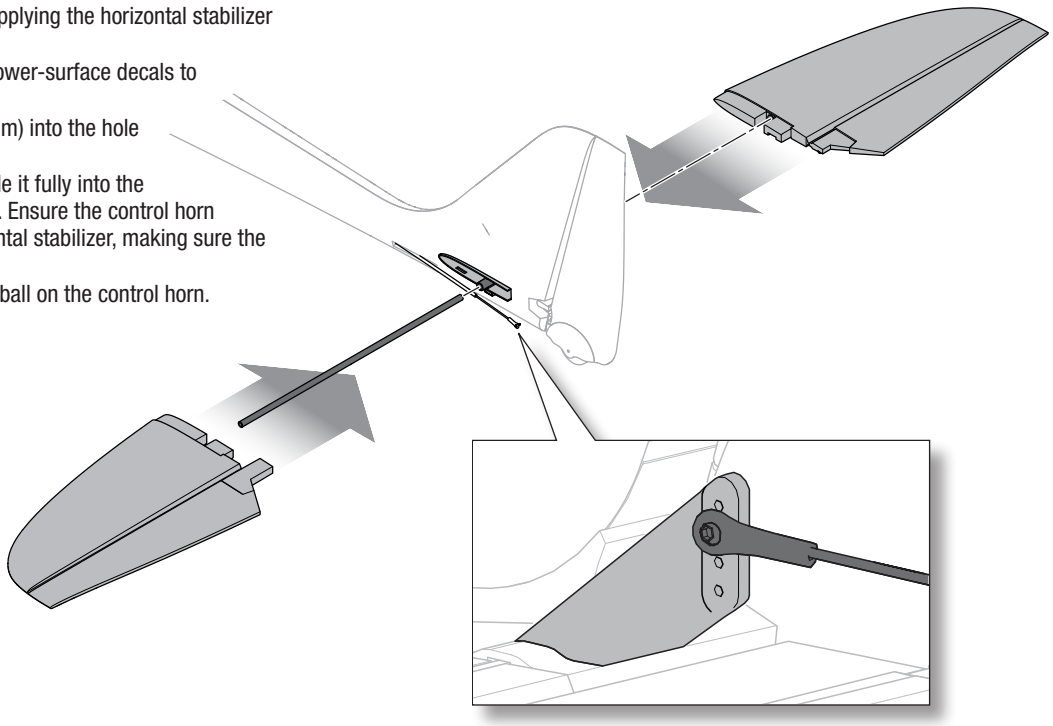

Wing Installation

1. Insert the larger wing joiner tube (12mm x 540mm) into the forward fuselage wing tube socket.
2. Insert the smaller wing joiner tube (8mm x 398mm) into the rear fuselage wing tube socket.
3. Slide one of the wing panels onto the wing joiner tubes, and press it firmly into the wing pocket of the fuselage. Ensure the wing retaining latch engages. Repeat for the other wing panel.

IMPORTANT: Ensure the servo hands-free connectors align and fully seat.

To remove the wings, press each retaining latch (**A**) on the top of the wing root while sliding the wing panels outboard.

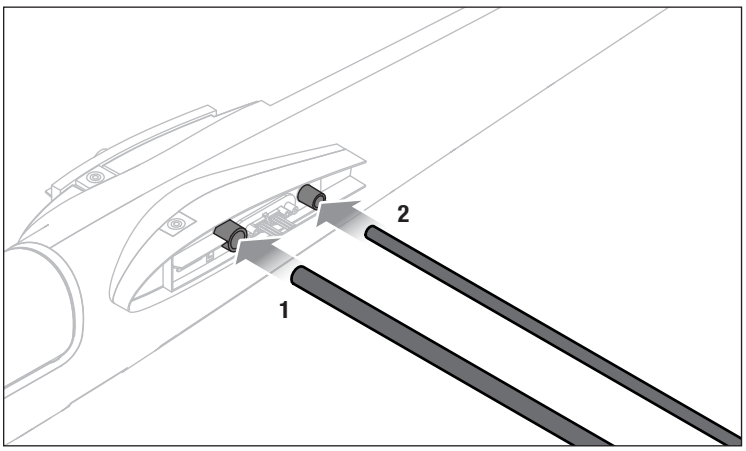

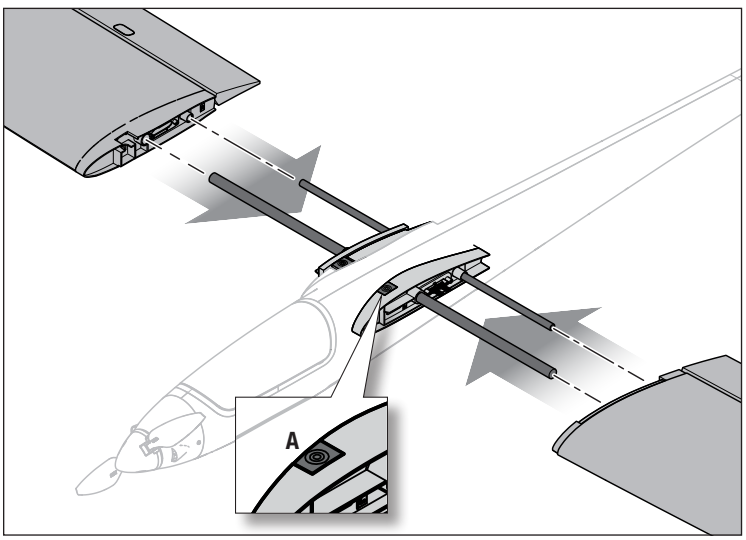

www.modellmarkt24.ch

Landing Gear Installation

Use of the landing gear is optional. When changing landing gear configurations, check the center of gravity before flying.

1. Insert the left and right landing gear assemblies into the respective landing gear pocket on the underside of the fuselage, as shown. Each landing gear leg locks into place with a positive snap from the latching mechanism.

To remove the landing gear, depress the latch button on the bottom of the fuselage, then pull each leg from its pocket.

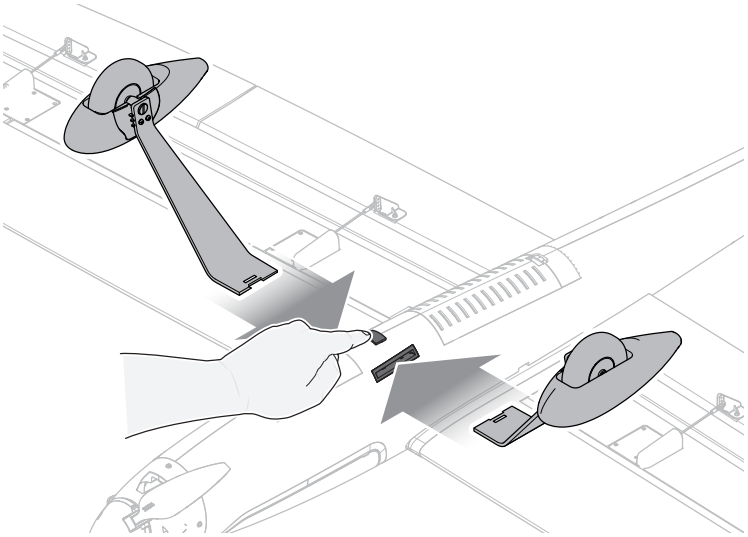

PNP Receiver Selection and Installation

The recommended receiver for this aircraft is the Spektrum AR8360T+.

If you choose to install a different receiver, ensure that it is at least a 6-channel full range receiver. Refer to the manual of your chosen receiver for correct installation and operation instructions.

AR8360T+ Installation

1. Remove the hatch on the bottom of the fuselage.
2. Attach the appropriate control surfaces to their respective ports on the receiver using the table at the right.
3. Using double-sided adhesive tape, mount the receiver at the forward end of the compartment.

   Mount the receiver in the orientation shown, parallel to the length of the fuselage, with the label facing down and the servo ports facing the rear of the aircraft. The orientation of the receiver is critical for all AS3X+ and SAFE technology setups.

⚠ **CAUTION:** Incorrect installation of the receiver could cause a crash.

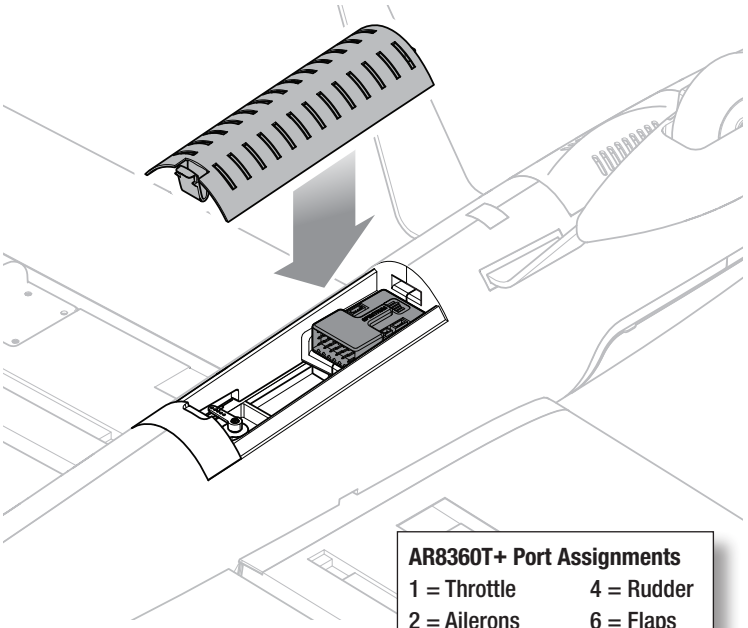

AR8360T+ Port Assignments

1 = Throttle	4 = Rudder
2 = Ailerons	6 = Flaps
3 = Elevator	

www.modellmarkt24.ch

Smart Transmitter File (STF) Loading Option (For Standard Configuration)

The receiver installed in the aircraft contains a transmitter setup file developed specifically for this aircraft. This Smart Transmitter File allows you to quickly import the transmitter settings directly from the receiver during the binding process.

Load the Smart Transmitter File

1. Turn on the transmitter.
2. Create a new blank model file on the transmitter.
3. Power on the receiver.
4. Press the bind button on the receiver.
5. Put the transmitter into bind mode; the model will bind normally.
6. Once the bind is complete, the download screen appears:
7. Select **LOAD** to continue.

The following screen is a warning that downloading overwrites all current model settings. If this is a new blank model, the file populates the transmitter parameters of the aircraft into the active model and renames it Conscendo 2.0m.

NOTICE: Confirming will override any previously saved transmitter setups.

8. Press **CONFIRM** to continue.

The file is installed on the transmitter, and the telemetry information loads automatically when the download is complete. The radio returns to the home screen, and the new model name is displayed.

The transmitter setup is now complete, and the aircraft is ready to fly.

Smart Transmitter File	
The receiver contains a pre-loaded Smart Transmitter File. RX Version: EFL32250 (Firmware version) Do you want to the load the file from the receiver	
SKIP	**LOAD**

NOTICE	
This WILL overwrite ALL current model settings. If stock BNF model hardware has changed, the receiver's file may not work properly- Do not use without checking everything. Do you want to the load the file from the receiver	
BACK	**CONFIRM**

Important Notes

Flight Timer

The STF does not populate a flight timer in the transmitter. The voltage monitor provides transmitter alerts when battery voltage drops to just above the LVC, indicating it is time to land. The transmitter alert is set so there is time to land before the ESC begins to surge (pulse) when LVC is reached. This method takes flying style and throttle use into account and is more precise than a timer alone.

If you are not using the STF, set a timer for 4 minutes when using the recommended battery. Monitor the battery usage and adjust the timer after the initial flights to best suit your flying style.

Supported Transmitters, and firmware requirements, include the following:

- All NX Radios (with firmware version 4.0.11+)
- iX14 (with app version 2.0.9+)
- iX20 (with app version 2.0.9+)
- iX12 and DX radios do not currently support Smart Transmitter File transfers.

Flight Modes

The STF has Flight Modes enabled. These Flight Modes are separate from AS3X+ and SAFE Select and allow you to trim the aileron, elevator, and rudder channels separately for each flap position (0, 1, 2) as controlled by switch D. This is beneficial because it allows you to trim the aircraft for level flight when the flaps are retracted (normal mode), deployed partially (take off flaps), or fully (landing flaps). Trim the aileron, elevator, and rudder channels separately for each flap position in flight. Once you trim each Flight Mode/flap position the way you prefer, you shouldn't need to trim the aircraft much or at all again in the future.

www.modellmarkt24.ch

STF and Manual Transmitter Setup Switch Layout (For Standard Configuration)

The following illustration shows the switch layout and functions on a typical Spektrum transmitter when programmed per the manual transmitter setup tables or utilizing the Smart Transmitter File loaded from the aircraft receiver.

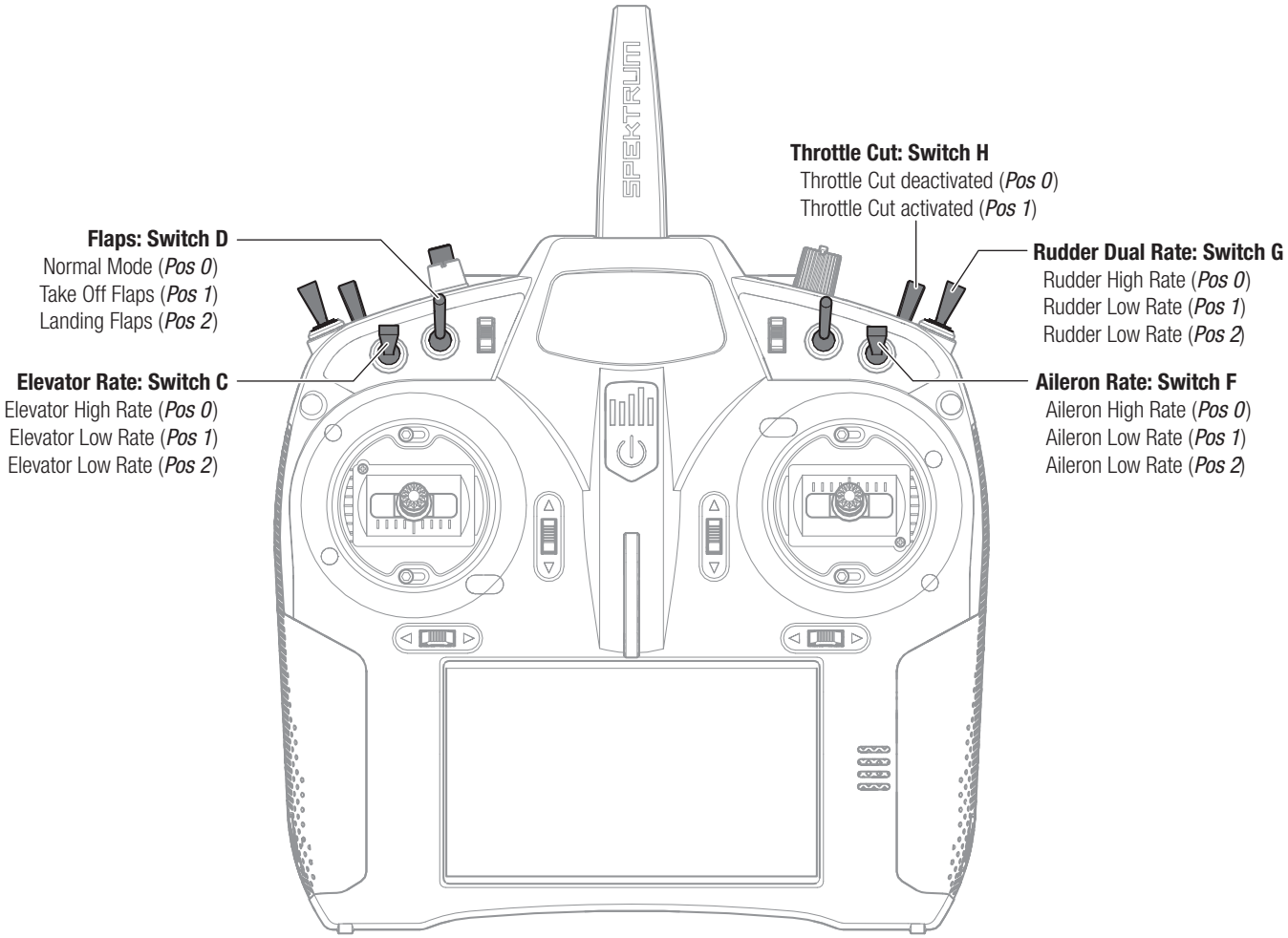

Optional Advanced Configuration

The aircraft is equipped with flaps that can travel both ways. Using the optional “advanced configuration” setup allows mixing with the ailerons to offer optional full-span aileron/flaperon/spoileron and crow operation with a 7–8+ channel receiver (including the AR8360T+ installed in the BNF Basic version) and transmitter. For more information on the optional advanced configuration, please scan the QR code or visit: horizonhobby.cc/conscendoacs.

www.modellmarkt24.ch

Manual Transmitter Setup / Programming Option (For Standard Configuration)

IMPORTANT: After you set up your model, always rebind the transmitter and receiver to set the desired failsafe positions.

For the first flight, set the flight timer to 4 minutes when using a 6S 3200mAh 30C battery. Adjust the time after the initial flight.

Exponential

After first flights, you may adjust exponential in your transmitter.

Dual Rates

Attempt your first flights in low rate. For landings, use high rate elevator.

NOTICE: To ensure AS3X+ technology functions properly, do not lower rate values below 50%. If less control deflection is desired, manually adjust the position of the pushrods on the servo arm.

NOTICE: If oscillation occurs at high speed, refer to the Troubleshooting Guide for more information.

NX Series Transmitter Setup

1. Power ON your transmitter, click on scroll wheel, roll to **System Setup** and click the scroll wheel. Select ***YES***.
2. Go to **Model Select** and choose ***Add New Model*** near the bottom of the list. Select ***Airplane Model Type*** by choosing airplane image, select ***Create***.
3. Set **Model Name:** Input a name for your model file.
4. Go to **Aircraft Type** and scroll to the wing selection, choose **Wing:** ***1 Ail 1 Flap*** **Tail:** ***Normal***
5. Select **Main Screen**, Click the scroll wheel to enter the **Function List**.
6. Go to **D/R (Dual Rate) and Expo** menu to set **D/R** and **Expo**.
7. Set **Rates and Expo:** ***Aileron***
   Set **Switch:** ***Switch F***
   Set **High Rates:** ***100%*****, Expo** ***10%*** **— Low Rates:** ***70%*****, Expo** ***5%***
8. Set **Rates and Expo:** ***Elevator***
   Set **Switch:** ***Switch C***
   High Rates: ***100%,*** **Expo** ***10%*** **— Low Rates** ***70%,*** **Expo** ***5%***
9. Set **D/R (Dual Rate) and Expo:** ***Rudder***
   Set **Switch**: ***Switch G***
   High Rates: ***100%,*** **Expo** ***10%*** **— Low Rates** ***70%,*** **Expo** ***5%***
10. Set **Throttle Cut**; **Switch:** ***Switch H,*** **Position:** ***-100%***
11. Select **Flap System**
    Set **Switch:** ***Switch D***
    Set **Flaps: POS 0: 0%, POS 1: -50%, POS 2: -100%**
    Set **Elev: POS 0: 0%, POS 1: 20%, POS 2: 33%**
    Set **Speed: 2.0**

DX Series Transmitter Setup

1. Power ON your transmitter, click on scroll wheel, roll to **System Setup** and click the scroll wheel. Select ***YES***.
2. Go to **Model Select** and choose ***Add New Model*** at the bottom of the list. The system asks if you want to create a new model, select ***Create***.
3. Set **Model Type:** Select ***Airplane Model Type*** by choosing the airplane. The system asks you to confirm model type, data will be reset. Select ***YES***.
4. Set **Model Name:** Input a name for your model file.
5. Go to **Aircraft Type** and scroll to the wing selection, choose **Wing:** ***1 Ail 1 Flap*** **Tail:** ***Normal***
6. Select **Main Screen**, Click the scroll wheel to enter the **Function List**.
7. Set **D/R (Dual Rate) and Expo:** ***Aileron***
   Set **Switch:** ***Switch F***
   Set **High Rates:** ***100%*****, Expo** ***10%*** **— Low Rates:** ***70%*****, Expo** ***5%***
8. Set **D/R (Dual Rate) and Expo:** ***Elevator***
   Set **Switch**: ***Switch C***
   High Rates: ***100%,*** **Expo** ***10%*** **— Low Rates** ***70%,*** **Expo** ***5%***
9. Set **D/R (Dual Rate) and Expo:** ***Rudder***
   Set **Switch**: ***Switch G***
   High Rates: ***100%,*** **Expo** ***10%*** **— Low Rates** ***70%,*** **Expo** ***5%***
10. Set **Throttle Cut**; **Switch:** ***Switch H,*** **Position:** ***-100%***
11. Select **Flaps**
    Set **Switch**: ***Switch D***
    Set **Flaps: POS 0: 0%, POS 1: -50%, POS 2: -100%**
    Set **Elev: POS 0: 0%, POS 1: 20%, POS 2: 33%**
    Set **Speed: 2.0**

iX Series Transmitter Setup

1. Power ON your transmitter and begin once the Spektrum AirWare app is open. Select the orange pen icon in the screen's upper left corner, the system asks for permission to **Turn Off RF**, select ***PROCEED***.
2. Select the three dots in the upper right corner of the screen, select ***Add a New Model***.
3. Select **Model Option**, choose ***DEFAULT***, select ***Airplane***. The system asks if you want to create a new acro model, select ***Create***.
4. Select the last model on the list, named **Acro**. Tap on the word Acro and rename the file to a name of your choice.
5. Press and hold the back arrow icon in the upper left corner of the screen to return to the main screen.
6. Go to the **Model Setup** menu. Select **Aircraft Type**. The system asks for permission to **Turn Off RF**, select ***PROCEED***. Touch the screen to select wing. Select ***1 Ail 1 Flap*** **Tail:** ***Normal***
7. Press and hold the back arrow icon in the upper left corner of the screen to return to the main screen.

iX Series Transmitter Setup

8. Go to the **Model Adjust** menu.
9. Set **Dual Rates and Expo:** Select ***Aileron***
   Set **Switch:** ***Switch F***
   Set **High Rates:** ***100%*****, Expo** ***10%*** **— Low Rates:** ***70%*****, Expo** ***5%***
10. Set **Dual Rates and Expo:** Select ***Elevator***
    Set **Switch:** ***Switch C***
    High Rates: ***100%,*** **Expo** ***10%*** **— Low Rates** ***70%,*** **Expo** ***5%***
11. Set **D/R (Dual Rate) and Expo:** ***Rudder***
    Set **Switch**: ***Switch G***
    High Rates: ***100%,*** **Expo** ***10%*** **— Low Rates** ***70%,*** **Expo** ***5%***
12. Select **Flap System**
    Set **Switch:** ***Switch D***
    Set **Flaps: POS 0: 0%, POS 1: -50%, POS 2: -100%**
    Set **Elev: POS 0: 0%, POS 1: 20%, POS 2: 33%**
    Set **Speed: 2.0**
13. Set **Throttle Cut**; **Switch:** ***Switch H,*** **Position:** ***-100%***

www.modellmarkt24.ch

General Binding Tips and Failsafe

- The included receiver has been specifically programmed for operation of this aircraft. Refer to the receiver manual for correct setup if the receiver is replaced.
- Keep away from large metal objects while binding.
- Do not point the transmitter's antenna directly at the receiver while binding.
- The orange LED on the receiver will flash rapidly when the receiver enters bind mode.
- Once bound, the receiver will retain its bind settings for that transmitter until you re-bind.
- If the receiver loses transmitter communication, the failsafe will activate. Failsafe moves the throttle channel to low throttle. Pitch and roll channels move to actively stabilize the aircraft in a descending turn.
- If problems occur, refer to the troubleshooting guide or if needed, contact the appropriate Horizon Product Support office.

Transmitter and Receiver Binding / Enable or Disable SAFE® Select

The BNF Basic version of this airplane includes SAFE Select technology, enabling you to choose the level of flight protection. SAFE mode includes angle limits and automatic self leveling. AS3X+ mode provides the pilot with a direct response to the control sticks. SAFE Select is enabled or disabled during the bind process. With SAFE Select disabled the aircraft is always in AS3X+ mode. With SAFE Select enabled the aircraft will be in SAFE Select mode all the time, or you can assign a switch to toggle between SAFE Select and AS3X+ modes.

Thanks to SAFE Select technology, this aircraft can be configured for full-time SAFE mode, full-time AS3X+ mode, or mode selection can be assigned to a switch.

IMPORTANT: Before binding, read the transmitter setup section in this manual and complete the transmitter setup table to ensure your transmitter is properly programmed for this aircraft.

IMPORTANT: Move the transmitter flight controls (rudder, elevators, and ailerons) and the throttle trim to neutral. Move the throttle to low before and during binding. This process defines the failsafe settings.

You can use either the bind button on the receiver case OR a conventional bind plug to complete the binding and SAFE Select process.

SAFE Select can also be enabled via Forward Programming.

Using The Bind Button...

To Enable SAFE Select

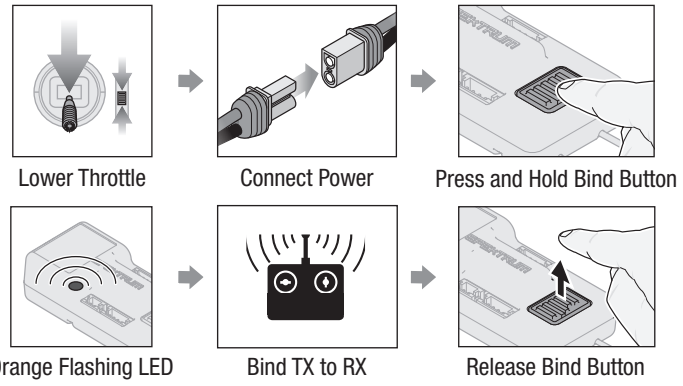

SAFE SELECT ENABLED: The control surfaces cycle back and forth **twice** with a slight pause at neutral position every time the receiver is powered on.

To Disable SAFE Select

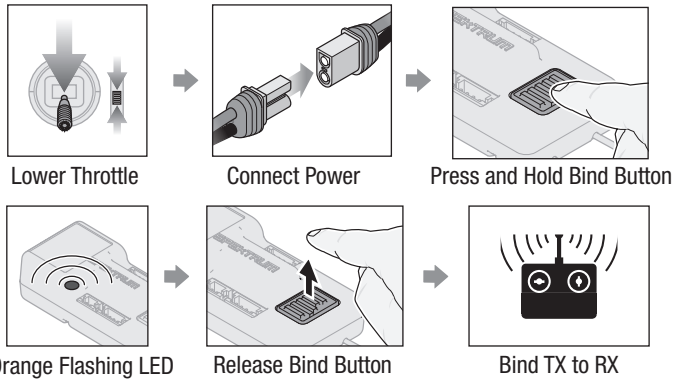

SAFE SELECT DISABLED: The control surfaces cycle back and forth **once** every time the receiver is powered on.

Using The Bind Plug...

To Enable SAFE Select

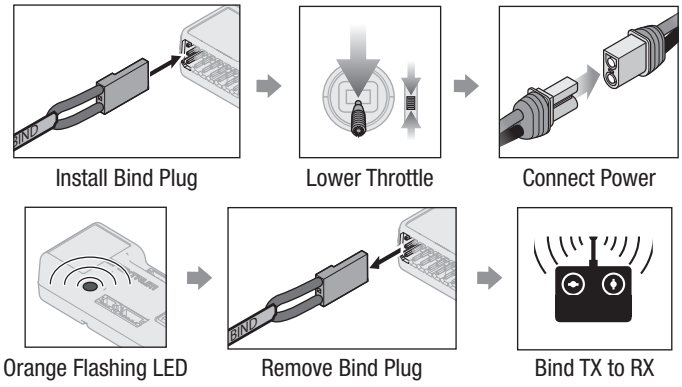

SAFE SELECT ENABLED: The control surfaces cycle back and forth **twice** with a slight pause at neutral position every time the receiver is powered on.

To Disable SAFE Select

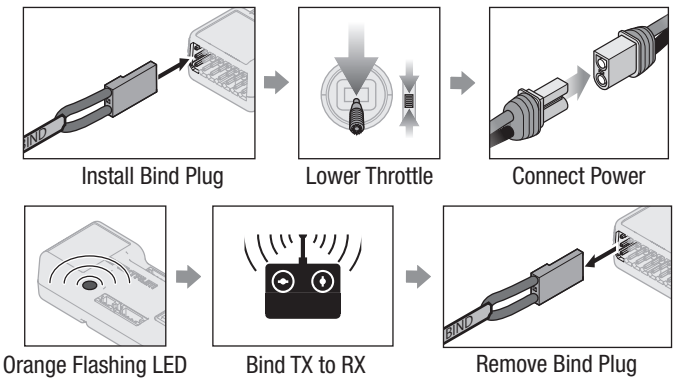

SAFE SELECT DISABLED: The control surfaces cycle back and forth **once** every time the receiver is powered on.

www.modellmarkt24.ch

Smart Technology Telemetry

The included receiver has Spektrum Smart Technology, which provides telemetry information (e.g., battery voltage). Smart Technology requires a compatible transmitter. Keep the transmitter firmware updated.

To View Smart Telemetry:

1. Verify the transmitter is bound to the receiver.
2. Power ON the transmitter.
3. Power ON the aircraft.
4. The Smart logo appears under the battery logo on the homepage. A signal bar appears in the top left corner of the screen.
5. Scroll past the servo monitor to view the Smart Technology screens.

For more information about compatible transmitters, firmware updates, and how to use the Smart Technology on your transmitter, visit www.SpektrumRC.com.

SAFE® Select Technology

When flying in SAFE Select mode, the aircraft returns to level flight any time the aileron and elevator controls are at neutral. Applying aileron or elevator control causes the airplane to bank, climb or dive, and the amount of stick movement determines the aircraft attitude. Holding full control pushes the aircraft to, but not beyond, the pre-determined pitch and roll limits.

When flying through a turn in SAFE Select, it is normal to hold the control stick deflected with moderate aileron input. To fly smoothly in SAFE Select, avoid frequent control changes. Do not attempt to correct for minor deviations. Holding deliberate control inputs in SAFE Select commands the aircraft to fly at a specific angle, and the aircraft makes corrections to maintain that flight attitude.

Return the elevator and aileron controls to neutral before switching from SAFE Select to AS3X+. If you do not neutralize controls when switching into AS3X+, the control inputs used for SAFE Select will be excessive, and the aircraft will react immediately.

SAFE and AS3X+ Mode Differences

Flight speed and battery charge status may affect aircraft performance.

Control Input	Aircraft in SAFE Select	Aircraft in AS3X+
Neutral	Self levels	Flies at present attitude
Partial	Banks or pitches to a moderate angle; maintains attitude	Pitches or rolls slowly
Full	Banks or pitches to predetermined limits; maintains attitude	Pitches or rolls rapidly

SAFE Select Switch Designation

SAFE Select technology can be assigned to any open switch (2 or 3 position) controlling a channel (5–20) on the transmitter. Once assigned to a switch, SAFE Select ON offers the flexibility to choose SAFE Select or AS3X+ while in flight. If the aircraft is bound with SAFE Select OFF, the aircraft operates in AS3X+.

To use the Flap channel for the SAFE Select switch, set the values to +100 and –100 and temporarily set the speed to 0 so you can assign the SAFE switch in the flap system menu. After assigning the switch, change the flap system values to match the transmitter setup listing. Refer to the SAFE Select Switch Designation section to assign a SAFE Select switch.

IMPORTANT: Before assigning a switch, ensure that the travel for that channel is set at 100% in both directions and the aileron, elevator, rudder and throttle are all on high rate with 100% travel.

⚠ **CAUTION:** Keep all body parts well clear of the rotor and keep the aircraft securely restrained in case of accidental throttle activation.

TIP: SAFE Select can be assigned to any unused channel from 5 to 20. See the transmitter manual for more information about assigning a switch to a channel.

TIP: While assigning the switch, use a radio channel monitor to confirm that the four primary channels are showing 100% travel.

TIP: Use a radio channel monitor to verify:

1. The assigned switch for SAFE Select is active.
2. The switch is driving a channel between 5–20.
3. The channel travels 100% in each direction.

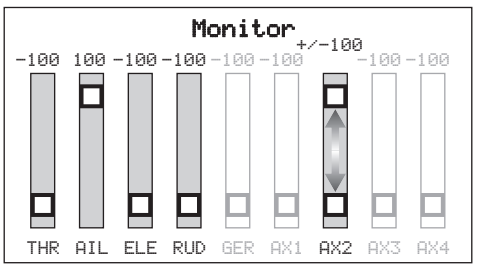

This example of the channel monitor shows the stick positions for switch assignment, the switch selection on Aux2, and ±100% travel on the switch.

TIP: If you have trouble assigning a SAFE Select switch, verify the four primary channels are not reversed.

Assigning a Switch

1. Power ON the transmitter.
2. Power ON the aircraft.
3. Hold both transmitter sticks to the bottom inside corners, and toggle the desired switch 5 times (1 toggle = full up and down). The control surfaces of the aircraft will move, indicating the switch is selected.

Repeat the process to assign a different switch or to deactivate the current switch.

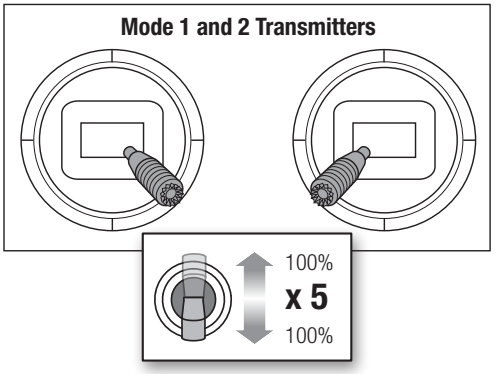

www.modellmarkt24.ch

Forward Programming

Assign the SAFE Select channel through forward programming on your compatible Spektrum transmitter.

For more information about setting SAFE Select and using Forward Programming, please refer to the following link for a detailed video:

https://www.youtube.com/watch?v=o-46P066cik

Forward Programming SAFE Select Setup	
DX series, NX series, iX series	1. Begin with the transmitter bound to the receiver.
	2. Power ON the transmitter.
	3. Assign a switch for SAFE Select that is not already in use for another function. Use any open channel between 5–20 (Gear, Aux1–4).
	4. Set switch H (throttle cut) to prevent accidental motor operation.
	5. Power ON the aircraft. A signal bar appears on the transmitter main screen when the telemetry information is received.
	6. Go to the FUNCTION LIST (Model Setup).
	7. Select Forward Programming; Select Gyro Settings, Choose SAFE Select to enter the menu.
	8. Set SAFE Select Ch: To the channel you have chosen for SAFE Select.
	9. Set AS3X+ and SAFE ON or OFF for each switch position.

Integrated ESC Telemetry

BNF: This aircraft includes telemetry between the ESC and receiver, which can provide information including RPM, voltage, motor current, throttle setting (%), and FET (speed controller) temperature.

PNP: The ESC in this aircraft is capable of delivering telemetry information over the throttle connection when paired with a Smart compatible Spektrum telemetry receiver. It will function with a normal PWM servo signal for common radio control systems.

For more information about compatible transmitters, firmware updates, and how to use the telemetry technology on your transmitter, visit www.SpektrumRC.com.

Telemetry Settings	
Rx V : Min Rx V	4.2V
Smart ESC : Low Voltage Alarm	3.44V
Smart Battery : Startup Volt Minimum	4.0V
Motor Pole Count	14

Telemetry Setup	
DX series, NX series, iX series	1. Begin with the transmitter bound to the receiver.
	2. Power ON the transmitter.
	3. Set switch H (throttle cut) to prevent accidental motor operation.
	4. Power ON the aircraft. A signal bar appears on the transmitter main screen when the telemetry information is received.
	5. Go to the FUNCTION LIST (Model Setup)
	6. Select TELEMETRY: Smart ESC
	7. Set Total Cells: 3
	8. Set LVC Alarm: 3.44V Set Alarm: Voice/Vibe
	9. Set pole count: 14 pole

www.modellmarkt24.ch

Battery Installation and ESC Arming

CAUTION: Always disconnect the LiPo flight battery from the aircraft receiver when not flying to avoid over-discharging the battery. Batteries discharged to a voltage lower than the lowest approved voltage may become damaged, resulting in loss of performance and potential fire when batteries are charged.

CAUTION: Always keep hands away from the propeller. When armed, the motor will turn the propeller in response to any throttle movement.

Battery Selection

We recommend the Spektrum 30C Smart G2 LiPo Battery with IC5 connector (SPMX326S30).

If using another battery, verify the center of gravity is correct before flying.

Battery Installation

1. Lower the throttle and enable Throttle Cut.
2. Power ON the transmitter, then wait 5 seconds.
3. Pull up on the rear of the battery hatch to remove it.
4. Install the battery forward in the front of the battery compartment.
5. Secure the flight battery with the hook and loop strap.
6. Connect the battery to the ESC and keep the aircraft immobile on the ground and away from wind for 5 seconds.
   - The ESC will sound a series of tones.
   - If the ESC sounds a continuous double beep after the flight battery is connected, recharge or replace the battery.
7. Reinstall the battery hatch. Push the rear of the battery hatch securely to ensure the latch is fully engaged.

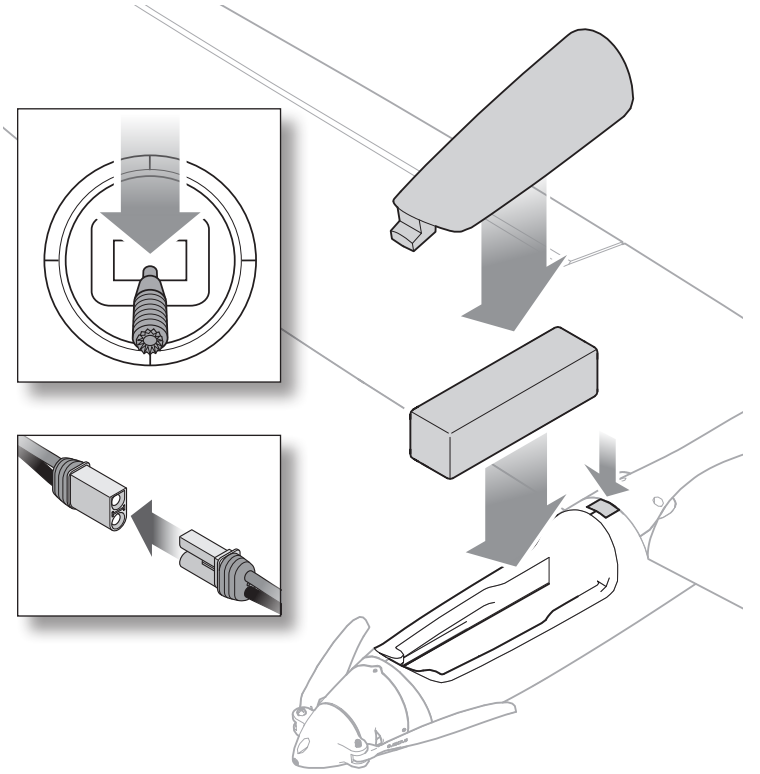

Center of Gravity (CG)

The CG location is 90mm ± 10mm from the leading edge of the wing, where it meets the fuselage. Move the battery forward or aft so the model balances level at the recommended point. Balance the model upright and in the configuration you intend to fly (with or without landing gear).

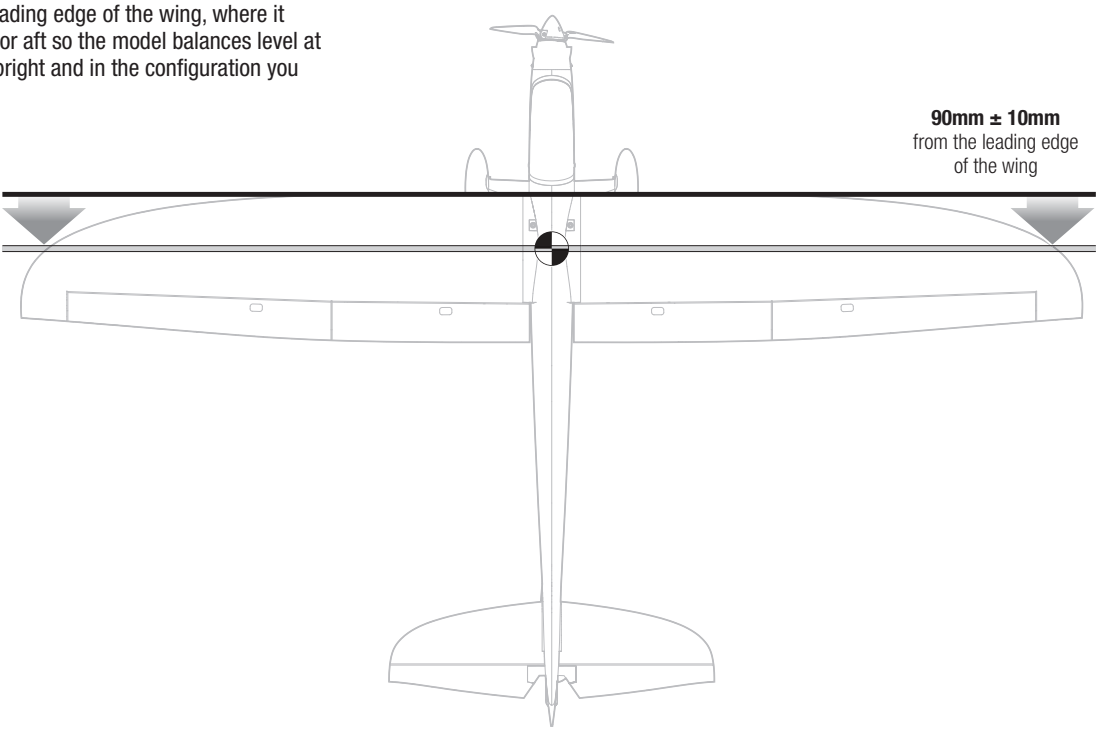

www.modellmarkt24.ch

Control Direction Test

WARNING: Do not perform this or any other equipment test without turning on throttle cut. Serious injury or property damage could result from the motor starting inadvertently.

If the control surfaces do not respond as shown, **DO NOT FLY.** Refer to the *Troubleshooting Guide* for more information. If you need more assistance, contact the appropriate Horizon Hobby Product Support department.

1. Power ON the transmitter.
2. Enable throttle cut.
3. Connect the battery.
4. Use the transmitter to operate the aileron, elevator and rudder controls.

NOTICE: View the aircraft from the rear when checking the control directions.

Ailerons

1. Move the aileron stick to the left. The right aileron should move down and the left aileron up, which will cause the aircraft to bank left.
2. Move the aileron stick to the right. The right aileron should move up and the left aileron down, which will cause the aircraft to bank right.

Elevators

3. Pull the elevator stick back. The elevators should move up, which will cause the aircraft to pitch up.
4. Push the elevator stick forward. The elevators should move down, which will cause the aircraft to pitch down.

Rudder

5. Move the rudder stick to the left. The rudder should move to the left, which will cause the aircraft to yaw left.
6. Move the rudder stick to the right. The rudder should move to the right, which will cause the aircraft to yaw right.

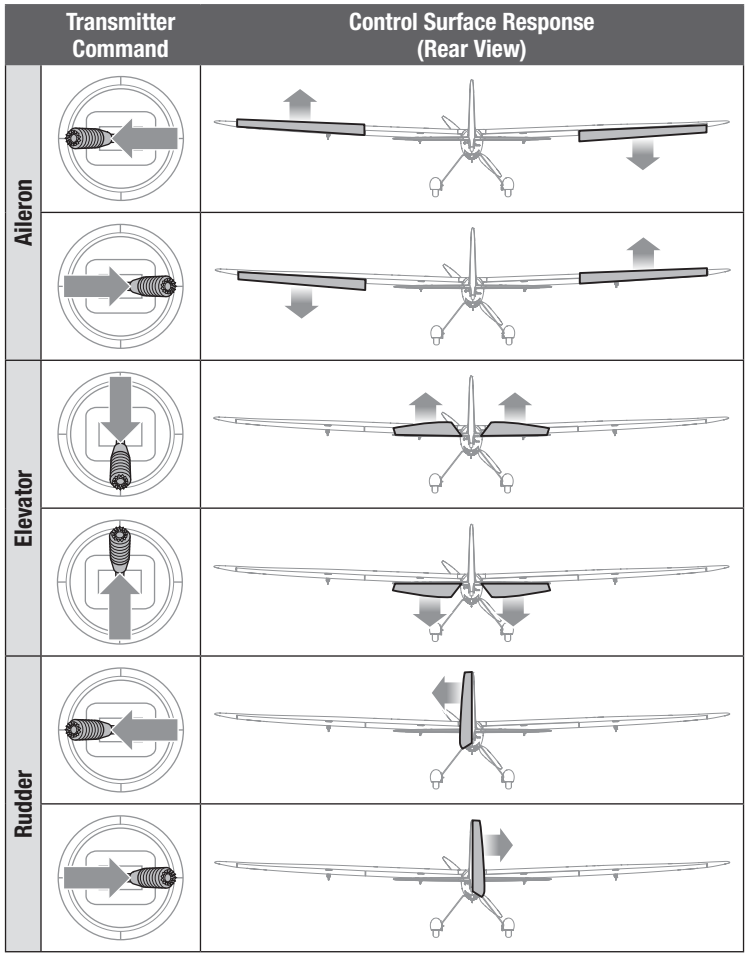

Control Surface Centering

Before the first flights, or in the event of an accident, make sure the flight control surfaces are centered. Adjust the linkages mechanically if the control surfaces are not centered. Transmitter sub-trims may not correctly center the aircraft control surfaces due to the mechanical limits of linear servos.

1. Make sure the control surfaces are neutral with the transmitter controls and trims are centered. Always set the transmitter sub-trim to zero.
2. Power on the aircraft in AS3X+ mode, and leave the throttle at zero.
3. Look at the tip of each control surface and verify they are mechanically centered.
4. To adjust control surfaces, rotate the ball link on the linkage to change the linkage length between the servo arm and the control horn.

Centering Controls After First Flights

For best performance with AS3X+, do not use excessive trim. If the aircraft requires excessive transmitter trim (4 or more clicks of trim per channel), return the transmitter trim to zero and adjust the linkages mechanically so that the control surfaces are in the flight trimmed position.

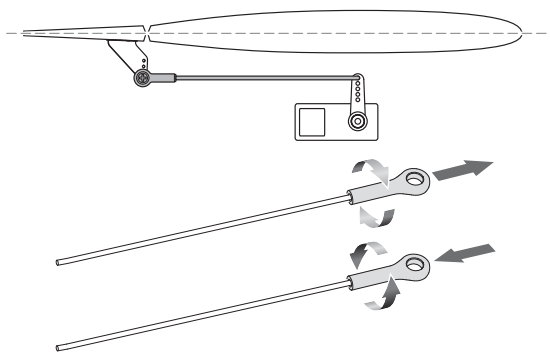

www.modellmarkt24.ch

Control Horn and Servo Arm Settings

The table to the right shows the factory settings for the control horns and servo arms. Fly the aircraft at factory settings before making changes.

Increasing control throws beyond these values should be done with caution. Larger control surface movements can result in unpredictable or erratic flight performance, and may result in a crash.

	Control Horns	Servo Arms
Aileron	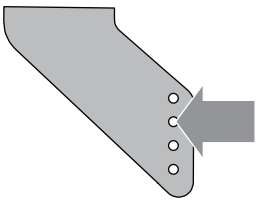	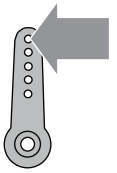
Elevator	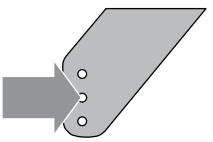	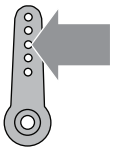
Rudder	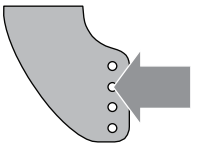	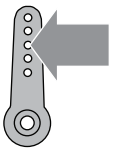
Flap	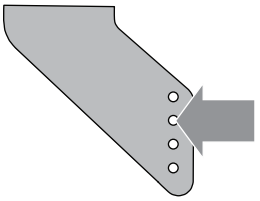	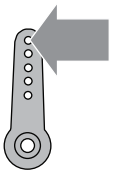

Dual Rates and Control Throws

Program the transmitter to set the rates and control throws based on your experience level. These values have been tested and are a good starting point to achieve successful a successful first flight.

After flying, adjust the values for the desired control response.

	High Rate	Low Rate
Aileron	▲ = 26mm ▼ = 26mm	▲ = 19mm ▼ = 19mm
Elevator	▲ = 22mm ▼ = 22mm	▲ = 15mm ▼ = 15mm
Rudder	▶ = 33mm ◀ = 33mm	▶ = 25mm ◀ = 25mm

	Half	Full
Flap Travel	15mm	30mm

Low Voltage Cutoff (LVC)

When a LiPo battery is discharged below 3V per cell, it will not hold a charge. The ESC protects the flight battery from over-discharge using Low Voltage Cutoff (LVC). Before the battery charge decreases too much, LVC removes power supplied to the motor. Power to the motor pulses, showing that some battery power is reserved for flight control and safe landing.

After using the aircraft, disconnect and remove the LiPo battery to prevent trickle discharge. Charge the LiPo battery to approximately half capacity before storage.

During storage, make sure the battery charge does not fall below 3V per cell. LVC does not prevent the battery from over-discharge during storage.

NOTICE: Repeated flying to LVC will damage the battery.

TIP: Monitor your aircraft battery's voltage before and after flying by using a LiPo cell voltage checker (SPMXBC200, sold separately).

www.modellmarkt24.ch

AS3X+ Control Response Test (BNF Basic)

This test ensures that the AS3X+ control system is functioning properly. Assemble the aircraft and bind the transmitter to the receiver before performing this test.

1. Raise the throttle just above 25%, then lower the throttle to activate AS3X+ technology.
2. Move the entire aircraft as shown, and ensure the control surfaces move in the direction indicated in the graphic. If the control surfaces do not respond as shown, do not fly the aircraft. Refer to the receiver manual for more information.

Once the AS3X+ system is active, control surfaces may move rapidly. This is normal. AS3X+ remains active until the battery is disconnected.

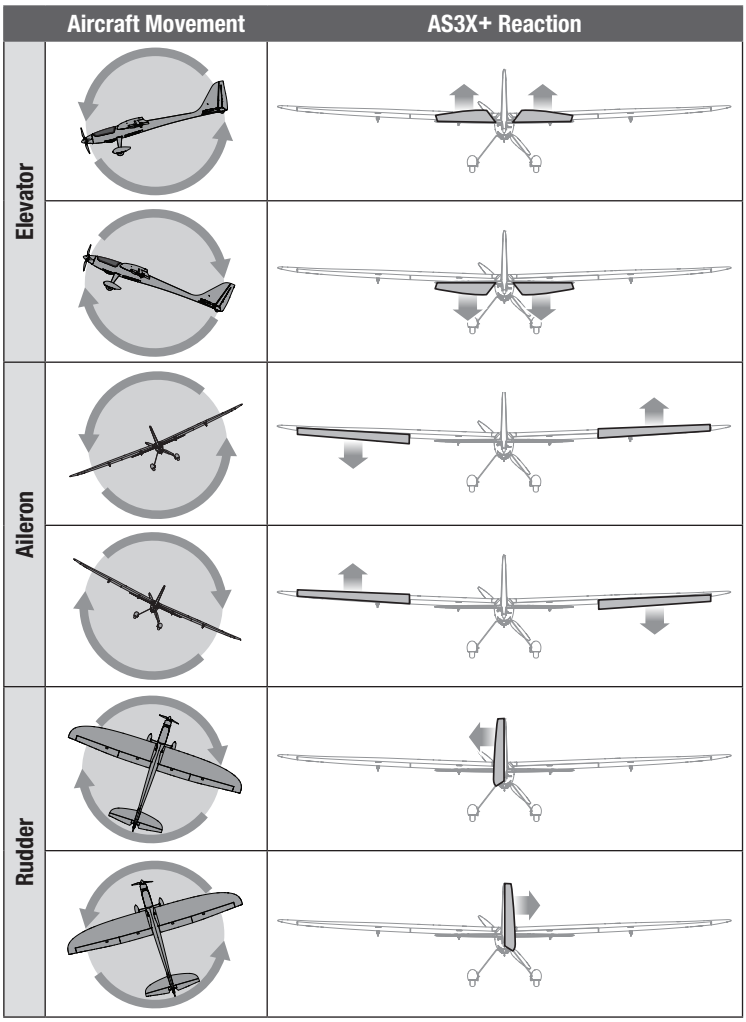

In Flight Trimming

During the first flight, trim the aircraft for level flight at ¾ throttle. Make small trim adjustments using the transmitter trim switches to straighten the aircraft flight path.

After adjusting the trim, do not touch the control sticks for 3 seconds. This allows the receiver to learn the correct settings to optimize AS3X+ performance. Failure to do so could affect flight performance.

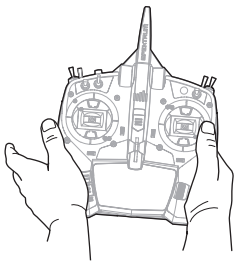

www.modellmarkt24.ch

Hand Launching

NOTICE: We recommend hand launching in SAFE Mode, into the wind at 100% power, in high rates.

1. Hold the aircraft in one hand and the transmitter in the other.
2. Apply 70% or higher throttle.
3. Hold the aircraft on the underside below the wing, and launch it directly into the wind, angled slightly up (5–10° above the horizon).

TIP: Avoid a baseball style throw where your throwing hand follows an arc. Imagine guiding the aircraft onto a flight path.

4. Allow the aircraft to climb to a safe altitude before maneuvering.

Grip

We recommend holding the aircraft on the bottom of the fuselage, below the wing, as shown.

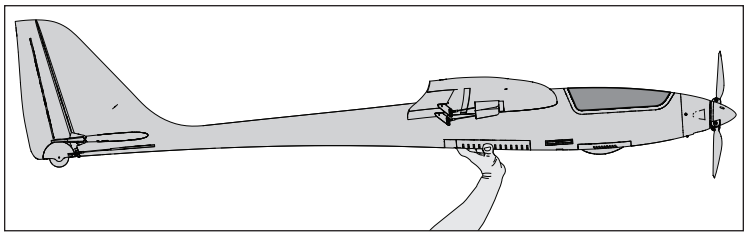

Follow Through

Use an overhand throw, and launch with wings level and the aircraft nose slightly upward. Follow through with the hand launch by pointing your fingers at the airplane after the throw. Avoid throwing in an arc, which can pull the nose down upon release.

Hand Launch Assist Mode

The BNF Basic version of the Conscendo is equipped with Hand Launch Assist mode, which takes the stress out of hand launching the aircraft. The system works to level the wings and set the model in a positive climb attitude.

To activate Hand Launch Assist Mode:

1. Verify SAFE Select is enabled.
2. Place the aircraft in SAFE mode.
3. Advance the throttle above 70%.
4. Hand launch the aircraft. The acceleration of throwing the aircraft automatically activates the assist mode, leveling the wings and setting the aircraft in a positive climb attitude.
5. After a few seconds of flight, the system automatically disengages and reverts to SAFE mode.
6. The system automatically resets after landing when the throttle is reduced below 5% and the model is stationary for more than 5 seconds.

Hand Launch Assist Mode Settings (BNF-Basic Only)	
Threshold Gs	0.5
Threshold Throttle	70%
Duration	4 seconds
Pitch Offset	15 degrees

Flying Tips and Repairs

Consult local laws and ordinances before choosing a flying location.

Range Check the Radio System

Before you fly, range check the radio system. Refer to the transmitter instruction manual for range test information.

Oscillation

The AS3X+ system activates after the throttle is advanced past 25%. During flight, you will observe the control surfaces correcting for aircraft movement. If the aircraft begins to oscillate or over-correct, see the Troubleshooting Guide for solutions.

Location

Choose a wide-open space for flying, ideally a dedicated RC flying field. If flying at other sites, avoid flying near houses, trees, wires and buildings. Never fly over people.

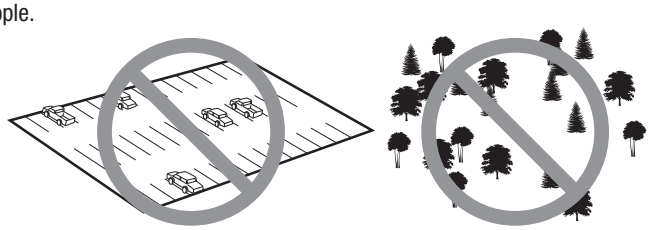

Landing

Land the aircraft into the wind. Plan your flight path and stay clear of trees, buildings and cars. Make a few practice approaches to get used to the aircraft's sink rate during the landing approach. During landing approach manage the descent so the aircraft bleeds off speed as it descends. If the approach is too steep, the aircraft will pick up speed and overshoot the landing. When the aircraft settles into ground effect, feed in a small amount of up elevator to flare and land.

NOTICE: If a crash is imminent, reduce the throttle and trim fully. Failure to do so could result in extra damage to the airframe, as well as damage to the ESC and motor.

NOTICE: After any impact, ensure the receiver is secure in the fuselage. When replacing the receiver, install the new receiver in the same orientation as the original receiver or damage may result.

NOTICE: Crash damage is not covered under warranty.

NOTICE: When you are finished flying, never leave the aircraft in direct sunlight or in a hot, enclosed area such as a car. Doing so can damage the aircraft.

Repairs

Thanks to the EPO foam material in this aircraft, repairs to the foam can be made using virtually any adhesive (hot glue, regular CA, epoxy, etc). When parts are irreparable, refer to the replacement and optional parts lists at the end of this manual.

Post Flight

Disconnect the flight battery from the ESC (required for safety and battery life).
Power OFF the transmitter.
Remove the flight battery from the aircraft.
Recharge the flight battery.

Repair or replace all damaged parts.
Store the flight battery apart from the aircraft and monitor the battery charge.
Make note of the flight conditions and flight plan results, planning for future flights.

www.modellmarkt24.ch

Power Components Service

CAUTION: Always disconnect the flight battery before performing service on any of the power system components.

Disassembly

1. Use a 1.5mm hex wrench to remove the two M2 x 8mm socket head machine screws from the spinner.
2. Use a 3mm hex wrench and 5.5mm nut driver to remove the two M3 x 18mm propeller bolts, then remove the propeller blades.
3. Remove the three 2mm x 5mm self-tapping screws from the cowl, then remove the cowl.
4. Use a 2.5mm hex wrench to remove the four socket head screws securing the motor mount to the fuselage.
5. Remove the four M3 x 14mm socket head screws and M3 washers from the back of the motor to remove the motor mount.

Assembly

- Assemble in reverse order.
- Correctly align and connect the motor wire colors with the ESC wires.
- Ensure the spinner is fully secured for safe operation.
- Ensure no wiring is pinched by any of the power components.

Wing Servo Removal

1. Place the wing inverted on a smooth, soft surface.
2. Remove the pushrod ball link from the control horn.
3. Use a PH#0 screwdriver to remove the four M1.5 x 7mm screws, then remove the servo cover.
4. Gently lift the servo to access and disconnect the servo wire plug.
5. Remove the servo screw and the servo arm.

Fuselage Servo Replacement

Follow the **Wing Servo Removal** instructions (Steps 1–5) to replace the rudder and/or elevator servos.

Wing Servo Installation

1. Plug the servo into the wing extension lead.
2. With the propeller removed, power ON the aircraft. Wait for the aircraft to initialize and for the servos to center.
3. Center the transmitter trims.
4. Align the servo arm by pressing the arm onto the servo.
5. Install the servo arm screw.
6. Place the servo in the wing pocket.
7. Connect the pushrod z-bend to the servo arm and the ball link to the control horn.
8. Install the servo cover.
9. Repeat Steps 1–8 for the left wing.

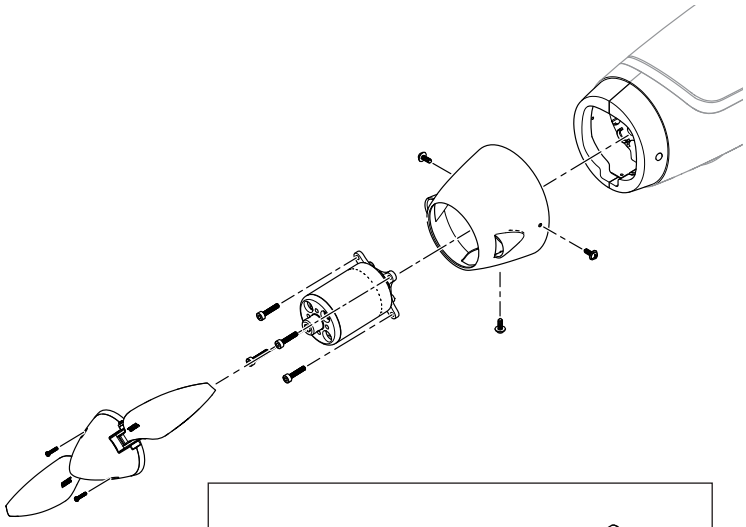

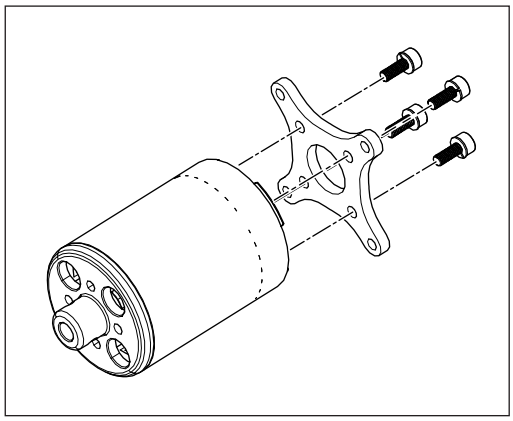

Control Surface	Replacement Servo	Description
Ailerons	SPMSA383	A383 Sub-Micro Metal-Geared Digital Servo
Elevator	SPMSA383	A383 Sub-Micro Metal-Geared Digital Servo
Rudder		
Flaps	SPMSA383	A383 Sub-Micro Metal-Geared Digital Servo

www.modellmarkt24.ch

Troubleshooting Guide AS3X+

Problem	Possible Cause	Solution
In-flight oscillation	Damaged propeller or spinner	Replace propeller assembly
	Motor vibration	Replace parts or correctly align all parts and tighten fasteners as needed
	Loose receiver	Align and secure receiver in fuselage
	Loose aircraft controls	Tighten or otherwise secure parts (servo, arm, linkage, horn and control surface)
	Worn parts	Replace worn parts (especially propeller, spinner or servo)
	Irregular servo movement	Replace servo
Inconsistent flight performance	Trim is not at neutral	If you adjust trim more than 8 clicks, adjust the clevis to remove trim
	Sub-trim is not at neutral	No sub-trim is allowed. Adjust the servo linkage
	Aircraft was not immobile for 5 seconds after battery connection	With the throttle stick in lowest position, disconnect then reconnect battery, and keep the aircraft still for 5 seconds
Incorrect response to the AS3X+ Control Direction Test	Incorrect direction settings in the transmitter or receiver	DO NOT fly. Correct the direction settings (refer to the receiver manual), then fly

Troubleshooting Guide

Problem	Possible Cause	Solution
Aircraft will not respond to throttle but responds to other controls	Throttle not at idle and/or throttle trim too high	Reset controls with throttle stick and throttle trim at lowest setting
	Throttle servo travel is lower than 100%	Make sure throttle servo travel is 100% or greater
	Throttle channel is reversed	Reverse throttle channel on transmitter
	Motor disconnected from ESC	Make sure motor is connected to the ESC
Extra propeller noise or extra vibration	Damaged propeller and spinner, or motor	Replace damaged parts
	Propeller is out of balance	Balance or replace propeller
	Spinner screw is loose	Tighten the spinner screw
Reduced flight time or aircraft underpowered	Flight battery charge is low	Completely recharge flight battery
	Flight battery damaged	Replace flight battery and follow flight battery instructions
	Flight conditions may be too cold	Make sure battery is warm before use
	Battery capacity too low for flight conditions	Replace battery or use a larger capacity battery
Aircraft will not bind (during binding) to transmitter	Transmitter too near aircraft during binding process	Move powered transmitter a few feet from aircraft, disconnect and reconnect flight battery to aircraft
	Aircraft or transmitter is too close to large metal object, wireless source or another transmitter	Move aircraft and transmitter to another location and attempt binding again
	Bind process not followed	Reference the page in this manual on binding
	Flight battery/transmitter battery charge is too low	Replace/recharge batteries
	Bind switch or button not held long enough during bind process	Repeat bind process
Aircraft will not connect (after binding) to transmitter	Transmitter too near aircraft during connecting process	Move powered transmitter a few feet from aircraft, disconnect and reconnect flight battery to aircraft
	Aircraft or transmitter is too close to large metal object, wireless source or another transmitter	Move aircraft and transmitter to another location and attempt connecting again
	Bind plug left installed in bind port	Rebind transmitter to the aircraft and remove the bind plug before cycling power
	Aircraft bound to different model memory (ModelMatch™ radios only)	Select correct model memory on transmitter
	Flight battery/Transmitter battery charge is too low	Replace/recharge batteries
	Transmitter may have been bound to a different aircraft using different DSM protocol	Bind aircraft to transmitter
Control surface does not move	Control surface, control horn, linkage or servo damage	Replace or repair damaged parts and adjust controls
	Wire damaged or connections loose	Do a check of wires and connections, connect or replace as needed
	Transmitter not bound correctly or incorrect airplane selected	Re-bind or select correct airplanes in transmitter
	Flight battery charge is low	Fully recharge flight battery
	BEC (Battery Elimination Circuit) of the ESC is damaged	Replace ESC
Controls reversed	Transmitter settings are reversed	Perform the Control Direction Test and adjust transmitter controls
Motor power pulses then motor loses power	ESC uses default soft Low Voltage Cutoff (LVC)	Recharge flight battery or replace battery that is no longer performing
	Weather conditions might be too cold	Postpone flight until weather is warmer
	Battery is old, worn out, or damaged	Replace battery
	Battery C rating might be too low	Use recommended battery

www.modellmarkt24.ch

Replacement Parts

Part #	Description
EFL3225001	Fuselage
EFL3225002L	Left Wing Panel
EFL3225002R	Right Wing Panel
EFL3225003	Stabilizer Set
EFL3225004	Wing and Stabilizer Tubes
EFL3225005	Hardware Set
EFL3225006	Pushrod and Control Horn Set
EFL3225007	12.8 x 10 Propeller and Spinner Assembly
EFL3225008	12.8 x 10 Propeller Blades
EFL3225009	Motor Mount
EFL3225010	Decal Sheet
EFL3225011	Canopy Hatch
EFL3225012	Control Horns Set
EFL3225013	Servo Mounts and Fairings Set
EFL3225014	Main Landing Gear Set
EFL3225015	Wheel Pants with Hardware
EFL3225016	Wheels Set
EFL3225017	Cowling
EFL3225018	Extension Lead Set
SPM-1033	AR8360T+ DSMX 8-Channel AS3X+ & SAFE Telemetry Receiver
SPM-1099	3130–480Kv Brushless Outrunner Motor
SPMA9701	LED Night Flying Set with Controller
SPMSA383	A383 Sub-Micro Metal-Geared Digital Servo
SPMSA3831	A383 Servo Arms Set (6)
SPMXAE70G	70-Amp Telemetry-Capable Brushless ESC, 3S-6S: IC5 Ver. G

Recommended Parts

Part #	Description
SPMR8210	NX8+ 20-Channel DSMX Transmitter Only
SPMX326S30	22.2V 3200mAh 6S 30C Smart G2 LiPo Battery: IC5

Optional Parts

Part #	Description
SPMA9701	LED Night Light Set with Controller
SPMR7120	NX7e+ 14-Channel DSMX Transmitter Only, Black Edition
SPMX46S50	22.2V 4000mAh 6S 50C Smart G2 LiPo Battery: IC5
SPMX40006S50	22.2V 4000mAh 6S 50C Smart LiPo Battery: IC5
SPMX50004S30	14.8V 5000mAh 4S 30C Smart LiPo Battery: IC5
SPMX50006S30	22.2V 5000mAh 6S 30C Smart LiPo Battery: IC5
SPMXBC200	XBC200 Smart LiPo Battery Checker & Servo Tester

www.modellmarkt24.ch

Important Federal Aviation Administration (FAA) Information

Use the QR code below to learn more about the Recreational UAS Safety Test (TRUST), as was introduced by the 2018 FAA Reauthorization Bill. This free test is required by the FAA for all recreational flyers in the United States. The completed certificate must be presented upon request by any FAA or law enforcement official.

If your model aircraft weighs more than .55lbs or 250 grams, you are required by the FAA to register as a recreational flyer and apply your registration number to the outside of your aircraft. To learn more about registering with the FAA, use the QR code below.

According to FAA regulation, all unmanned aircraft over .55lbs (250 grams) flying in United States airspace are required to either fly within an FAA-Recognized Identification Area (FRIA) or continually transmit an FAA-registered remote identification from a Remote ID broadcast module, such as the Spektrum™ Sky™ Remote ID module (SPMA9500). Use the QR code to learn more about the FAA Remote ID regulations.

AMA National Model Aircraft Safety Code

Effective January 1, 2018

A model aircraft is a non-human-carrying device capable of sustained flight within visual line of sight of the pilot or spotter(s). It may not exceed limitations of this code and is intended exclusively for sport, recreation, education and/or competition. All model flights must be conducted in accordance with this safety code and related AMA guidelines, any additional rules specific to the flying site, as well as all applicable laws and regulations.

As an AMA member I agree:

- I will not fly a model aircraft in a careless or reckless manner.
- I will not interfere with and will yield the right of way to all human-carrying aircraft using AMA's See and Avoid Guidance and a spotter when appropriate.
- I will not operate any model aircraft while I am under the influence of alcohol or any drug that could adversely affect my ability to safely control the model.
- I will avoid flying directly over unprotected people, moving vehicles, and occupied structures.
- I will fly Free Flight (FF) and Control Line (CL) models in compliance with AMA's safety programming.
- I will maintain visual contact of an RC model aircraft without enhancement other than corrective lenses prescribed to me. When using an advanced flight system, such as an autopilot, or flying First-Person View (FPV), I will comply with AMA's Advanced Flight System programming.
- I will only fly models weighing more than 55 pounds, including fuel, if certified through AMA's Large Model Airplane Program.
- I will only fly a turbine-powered model aircraft in compliance with AMA's Gas Turbine Program.
- I will not fly a powered model outdoors closer than 25 feet to any individual, except for myself or my helper(s) located at the flightline, unless I am taking off and landing, or as otherwise provided in AMA's Competition Regulation.
- I will use an established safety line to separate all model aircraft operations from spectators and bystanders.

www.modellmarkt24.ch

Limited Warranty

What this Warranty Covers—Horizon Hobby, LLC, (Horizon) warrants to the original purchaser that the product purchased (the "Product") will be free from defects in materials and workmanship at the date of purchase.

What is Not Covered—This warranty is not transferable and does not cover (i) cosmetic damage, (ii) damage due to acts of God, accident, misuse, abuse, negligence, commercial use, or due to improper use, installation, operation or maintenance, (iii) modification of or to any part of the Product, (iv) attempted service by anyone other than a Horizon Hobby authorized service center, (v) Product not purchased from an authorized Horizon dealer, (vi) Product not compliant with applicable technical regulations, or (vii) use that violates any applicable laws, rules, or regulations.

OTHER THAN THE EXPRESS WARRANTY ABOVE, HORIZON MAKES NO OTHER WARRANTY OR REPRESENTATION, AND HEREBY DISCLAIMS ANY AND ALL IMPLIED WARRANTIES, INCLUDING, WITHOUT LIMITATION, THE IMPLIED WARRANTIES OF NON-INFRINGEMENT, MERCHANTABILITY AND FITNESS FOR A PARTICULAR PURPOSE. THE PURCHASER ACKNOWLEDGES THAT THEY ALONE HAVE DETERMINED THAT THE PRODUCT WILL SUITABLY MEET THE REQUIREMENTS OF THE PURCHASER'S INTENDED USE.

Purchaser's Remedy—Horizon's sole obligation and purchaser's sole and exclusive remedy shall be that Horizon will, at its option, either (i) service, or (ii) replace, any Product determined by Horizon to be defective. Horizon reserves the right to inspect any and all Product(s) involved in a warranty claim. Service or replacement decisions are at the sole discretion of Horizon. Proof of purchase is required for all warranty claims. SERVICE OR REPLACEMENT AS PROVIDED UNDER THIS WARRANTY IS THE PURCHASER'S SOLE AND EXCLUSIVE REMEDY.

Limitation of Liability—HORIZON SHALL NOT BE LIABLE FOR SPECIAL, INDIRECT, INCIDENTAL OR CONSEQUENTIAL DAMAGES, LOSS OF PROFITS OR PRODUCTION OR COMMERCIAL LOSS IN ANY WAY, REGARDLESS OF WHETHER SUCH CLAIM IS BASED IN CONTRACT, WARRANTY, TORT, NEGLIGENCE, STRICT LIABILITY OR ANY OTHER THEORY OF LIABILITY, EVEN IF HORIZON HAS BEEN ADVISED OF THE POSSIBILITY OF SUCH DAMAGES. Further, in no event shall the liability of Horizon exceed the individual price of the Product on which liability is asserted. As Horizon has no control over use, setup, final assembly, modification or misuse, no liability shall be assumed nor accepted for any resulting damage or injury. By the act of use, setup or assembly, the user accepts all resulting liability. If you as the purchaser or user are not prepared to accept the liability associated with the use of the Product, purchaser is advised to return the Product immediately in new and unused condition to the place of purchase.

Law—These terms are governed by Illinois law (without regard to conflict of law principals). This warranty gives you specific legal rights, and you may also have other rights which vary from state to state. Horizon reserves the right to change or modify this warranty at any time without notice.

WARRANTY SERVICES

Questions, Assistance, and Services—Your local hobby store and/or place of purchase cannot provide warranty support or service. Once assembly, setup or use of the Product has been started, you must contact your local distributor or Horizon directly. This will enable Horizon to better answer your questions and service you in the event that you may need any assistance. For questions or assistance, please visit our website at www.horizonhobby.com, submit a Product Support Inquiry, or call the toll free telephone number referenced in the Warranty and Service Contact Information section to speak with a Product Support representative.

Inspection or Services—If this Product needs to be inspected or serviced and is compliant in the country you live and use the Product in, please use the Horizon Online Service Request submission process found on our website or call Horizon to obtain a Return Merchandise Authorization (RMA) number. Pack the Product securely using a shipping carton. Please note that original boxes may be included, but are not designed to withstand the rigors of shipping without additional protection. Ship via a carrier that provides tracking and insurance for lost or damaged parcels, as Horizon is not responsible for merchandise until it arrives and is accepted at our facility. An Online Service Request is available at http://www.horizonhobby.com/content/service-center_render-service-center. If you do not have internet access, please contact Horizon Product Support to obtain a RMA number along with instructions for submitting your product for service. When calling Horizon, you will be asked to provide your complete name, street address, email address and phone number where you can be reached during business hours. When sending product into Horizon, please include your RMA number, a list of the included items, and a brief summary of the problem. A copy of your original sales receipt must be included for warranty consideration. Be sure your name, address, and RMA number are clearly written on the outside of the shipping carton.

NOTICE: Do not ship LiPo batteries to Horizon. If you have any issue with a LiPo battery, please contact the appropriate Horizon Product Support office.

Warranty Requirements—For Warranty consideration, you must include your original sales receipt verifying the proof-of-purchase date. Provided warranty conditions have been met, your Product will be serviced or replaced free of charge. Service or replacement decisions are at the sole discretion of Horizon.

Non-Warranty Service—Should your service not be covered by warranty, service will be completed and payment will be required without notification or estimate of the expense unless the expense exceeds 50% of the retail purchase cost. By submitting the item for service you are agreeing to payment of the service without notification. Service estimates are available upon request. You must include this request with your item submitted for service. Non-warranty service estimates will be billed a minimum of ½ hour of labor. In addition you will be billed for return freight. Horizon accepts money orders and cashier's checks, as well as Visa, MasterCard, American Express, and Discover cards. By submitting any item to Horizon for service, you are agreeing to Horizon's Terms and Conditions found on our website http://www.horizonhobby.com/content/service-center_render-service-center.

ATTENTION: Horizon service is limited to Product compliant in the country of use and ownership. If received, a non-compliant Product will not be serviced. Further, the sender will be responsible for arranging return shipment of the un-serviced Product, through a carrier of the sender's choice and at the sender's expense. Horizon will hold non-compliant Product for a period of 60 days from notification, after which it will be discarded.

10/15

Contact Information

Country of Purchase	Horizon Hobby	Contact Information	Address
United States of America	Horizon Service Center (Repairs and Repair Requests)	servicecenter.horizonhobby.com/RequestForm/	2904 Research Rd. Champaign, Illinois, 61822 USA
	Horizon Product Support (Product Technical Assistance)	productsupport@horizonhobby.com 800-338-4639	
	Sales	websales@horizonhobby.com 800-338-4639	
European Union	Horizon Technischer Service	service@horizonhobby.eu	Hanskampring 9 D 22885 Barsbüttel, Germany
	Sales: Horizon Hobby GmbH	+49 (0) 4121 2655 100	

www.modellmarkt24.ch

FCC Information

Contains: FCC ID: BRWSPMAR8360T
Supplier's Declaration of Conformity
EFL Conscendo 2.0m PNP (EFL32275) and Conscendo 2.0m BNF-Basic (EFL32250):

This device complies with part 15 of the FCC Rules. Operation is subject to the following two conditions: (1) This device may not cause harmful interference, and (2) this device must accept any interference received, including interference that may cause undesired operation.

CAUTION: Changes or modifications not expressly approved by the party responsible for compliance could void the user's authority to operate the equipment.

NOTE: This equipment has been tested and found to comply with the limits for a Class B digital device, pursuant to part 15 of the FCC Rules. These limits are designed to provide reasonable protection against harmful interference in a residential installation. This equipment generates, uses and can radiate radio frequency energy and, if not installed and used in accordance with the instructions, may cause harmful interference to radio communications. However, there is no guarantee that interference will not occur in a particular installation. If this equipment does cause harmful interference to radio or television reception, which can be determined by turning the equipment off and on, the user is encouraged to try to correct the interference by one or more of the following measures:

- Reorient or relocate the receiving antenna.
- Increase the separation between the equipment and receiver.
- Connect the equipment into an outlet on a circuit different from that to which the receiver is connected.
- Consult the dealer or an experienced radio/TV technician for help.

Horizon Hobby, LLC
2904 Research Rd.
Champaign, IL 61822
Email: compliance@horizonhobby.com
Web: HorizonHobby.com

IC Information

Contains: CAN ICES-3 (B)/NMB-3(B)
Contains IC: 6157A-SPMAR8360T
This device contains license-exempt transmitter(s)/receivers(s) that comply with Innovation, Science, and Economic Development Canada's license-exempt RSS(s).

Operation is subject to the following 2 conditions:

1. This device may not cause interference.
2. This device must accept any interference, including interference that may cause undesired operation of the device.

Compliance Information for the European Union

EU Compliance Statement:

EFL Conscendo 2.0m PNP (EFL32275): Hereby, Horizon Hobby, LLC declares that the device is in compliance with the following: EU EMC Directive 2014/30/EU, RoHS 2 Directive 2011/65/EU, RoHS 3 Directive - Amending 2011/65/EU Annex II 2015/863.

EFL Conscendo 2.0m BNF-Basic (EFL32250): Hereby, Horizon Hobby, LLC declares that the device is in compliance with the following: EU Radio Equipment Directive 2014/53/EU, RoHS 2 Directive 2011/65/EU, RoHS 3 Directive - Amending 2011/65/EU Annex II 2015/863.

The full text of the EU declaration of conformity is available at the following internet address: https://www.horizonhobby.com/content/support-render-compliance.

Wireless Frequency Range and Wireless Output Power:
2404–2476MHz
19.42dBm

EU Manufacturer of Record:
Horizon Hobby, LLC
2904 Research Road
Champaign, IL 61822 USA

EU Importer of Record:
Horizon Hobby, GmbH
Hanskampring 9
22885 Barsbüttel Germany

WEEE NOTICE:



This appliance is labeled in accordance with European Directive 2012/19/EU concerning waste of electrical and electronic equipment (WEEE). This label indicates that this product should not be disposed of with household waste. It should be deposited at an appropriate facility to enable recovery and recycling.

E328

www.modellmarkt24.ch

HINWIES

Allen Anweisungen, Garantien und anderen zugehörigen Dokumenten sind Änderungen nach Ermessen von Horizon Hobby, LLC vorbehalten. Aktuelle Produktliteratur fi nden Sie unter www.horizonhobby.com oder www.towerhobbies.com im Support-Abschnitt für das Produkt.

ERKLÄRUNG DER BEGRIFFE

Die folgenden Begriffe werden in der gesamten Produktliteratur verwendet, um auf unterschiedlich hohe Gefahrenrisiken beim Betrieb dieses Produkts hinzuweisen:

WARNUNG: Wenn diese Verfahren nicht korrekt befolgt werden, ergeben sich wahrscheinlich Sachschäden, Kollateralschäden und schwere Verletzungen ODER mit hoher Wahrscheinlichkeit oberfl ächliche Verletzungen.

ACHTUNG: Wenn diese Verfahren nicht korrekt befolgt werden, ergeben sich wahrscheinlich Sachschäden UND die Gefahr von schweren Verletzungen.

HINWEIS: Wenn diese Verfahren nicht korrekt befolgt werden, können sich möglicherweise Sachschäden UND geringe oder keine Gefahr von Verletzungen ergeben.

WARNUNG: Lesen Sie die GESAMTE Bedienungsanleitung, um sich vor dem Betrieb mit den Produktfunktionen vertraut zu machen. Wird das Produkt nicht korrekt betrieben, kann dies zu Schäden am Produkt oder persönlichem Eigentum führen oder schwere Verletzungen verursachen.

Dies ist ein hochentwickeltes Hobby-Produkt. Es muss mit Vorsicht und gesundem Menschenverstand betrieben werden und benötigt gewisse mechanische Grundfähigkeiten. Wird dieses Produkt nicht auf eine sichere und verantwortungsvolle Weise betrieben, kann dies zu Verletzungen oder Schäden am Produkt oder anderen Sachwerten führen. Versuchen Sie nicht ohne Genehmigung durch Horizon Hobby, LLC, das Produkt zu zerlegen, es mit inkompatiblen Komponenten zu verwenden oder auf jegliche Weise zu erweitern. Diese Bedienungsanleitung enthält Anweisungen für Sicherheit, Betrieb und Wartung. Es ist unbedingt notwendig, vor Zusammenbau, Einrichtung oder Verwendung alle Anweisungen und Warnhinweise im Handbuch zu lesen und zu befolgen, damit es bestimmungsgemäß betrieben werden kann und Schäden oder schwere Verletzungen vermieden werden.

Nicht geeignet für Kinder unter 14 Jahren. Dies ist kein Spielzeug.

Sicherheitshinweise und Warnungen

Als Nutzer dieses Produktes, sind Sie allein verantwortlich, es in einer Art und Weise zu benutzen, die eine eigene Gefährdung und die anderer oder Beschädigung an anderem Eigentum ausschließt. Das Modell ist ferngesteuert und anfällig für bestimmte äußere Einfl üsse. Diese Einfl üsse können zum vorübergehenden Verlust der Steuerfähigkeit führen, so dass es immer sinnvoll ist genügend Sicherheitsabstand in alle Richtungen um das Modell zu haben.

- Fahren Sie das Modell nie mit fast leeren oder schwachen Senderbatterien.
- Betreiben Sie Ihr Modell stets auf offenen Geländen, weit ab von Automobilen, Verkehr und Menschen.
- Fahren Sie Ihr Modell nicht auf der Straße oder belebten Plätzen.
- Beachten Sie vorsichtig alle Hinweise und Warnungen für das Modell und allen dazu gehörigen Equipment.
- Halten Sie alle Chemikalien, Kleinteile und elektrische Bauteile aus der Reichweite von Kindern.
- Lecken Sie niemals an Teilen von Ihrem Modell oder nehmen diese in den Mund, da diese Sie ernsthaft verletzten oder töten können.
- Seien Sie immer aufmerksam wenn Sie Werkzeug oder scharfe Instrumente verwenden.
- Seien Sie bei dem Bau vorsichtig, da einige Teile scharfe Kanten haben könnten.
- Fassen Sie bitte unmittelbar nach dem Betrieb nicht den Motor, Regler oder Akku an, da diese Teile sich sehr erwärmen können und Sie sich bei dem berühren ernsthaft verbrennen können.
- Fassen Sie nicht in drehende oder sich bewegende Teile, da sich sich ernsthaft dabei verletzen können.
- Schalten Sie immer zuerst den Sender ein, bevor Sie den Empfänger im Fahrzeug einschalten.
- Stellen Sie das Fahrzeug mit den Rädern nicht auf den Boden, wenn Sie die Funktionen überprüfen.

WARNUNG VOR GEFÄLSCHTEN PRODUKTEN: Sollten Sie jemals eine Spektrum Komponente ersetzen wollen, kaufen Sie die benötigten Ersatzteile immer bei Horizon Hobby oder einem von Horizon Hobby autorisierten Händler, um sicherzugehen, dass Sie beste Spektrum Qualität erhalten. Horizon Hobby, LLC lehnt jedwede Haftung, Garantie und Serviceleistung in Bezug auf, aber nicht ausschließlich für, Kompatibilitäts- und Leistungsansprüche von gefälschten Produkten oder Produkten, die angeben mit DSM oder Spektrum kompatibel zu sein, ab.

www.modellmarkt24.ch

Registrierung

Registrieren Sie Ihr Produkt heute, um zu unserer Mailing-Liste zu gehören und mit Produktaktualisierungen Angeboten und E-flite News auf dem neuesten Stand zu sein.

Inhaltsverzeichnis

Sicherheitshinweise und Warnungen....23
Registrierung....24
Erforderliches Werkzeug....24
Zusammenbau des Modells....25
Auswahl und Montage des PNP-Empfängers....26
Option zum Laden der Smart Transmitter File (STF) (für Standardkonfiguration)....27
STF und manuelle Senderkonfiguration Schalteranordnung (für Standardkonfiguration)....28
Optionale erweiterte Konfiguration....28
Manuelle Senderkonfiguration/Option zur Programmierung (für Standardkonfiguration)....29
Allgemeine Tipps zur Bindung und Failsafe....30
Sender und Empfänger binden / Ein- und Ausschalten von SAFE Select....30
Integrierte Telemetrie....31
SAFE Select-Technologie....31
Schalterbelegung von SAFE Select....31
Integrierte ESC-Telemetrie....32
Montage des Akkus und Aktivierung des Geschwindigkeitsreglers....33
Schwerpunkt (CG)....33
Steuerrichtungstest....34
Zentrieren der Steuerflächen....34
Horn- und Servoarm-Einstellungen....35
Duale Geschwindigkeiten und Ruderausschlag....35
Niedrigtrennspannung (LVC)....35
AS3X+ Test des Steuerverhaltens (BNF Basic)....36
Trimmung während des Fluges....36
Handstart....36
Flugtipps und Reparaturen....37
Nach dem Flug....37
Wartung der elektrischen Teile....38
AS3X+ Fehlerbehebung....38
Anleitung zur Fehlerbehebung....39
Ersatzteile....40
Haftungsbeschränkung....40
Empfohlene Teile....40
Optionale Teile....40
Garantie und Service Kontaktinformationen....41
Konformitätshinweise für die Europäische Union....41

Technische Daten	
Spannweite	2000 mm (78,74 ")
Länge	1344 mm (52,90 ")
Gewicht	Ohne Akku: 2,40 kg Mit empfohlenem 6S 3200 mAh-Akku: 2,95 kg

Mitgelieferte Ausrüstung	
Empfänger	AR8360T + DSMX 8-Kanal AS3X & SAFE Telemetrie-Empfänger (Nur BNF) (SPM-1033)
Motor	Bürstenloser Außenläufermotor; 3130-480 Kv (SPM-1099)
Servos	**(2) Höhen- und Seitenruder:** A383 13 g Digitaler Servo mit Metallgetriebe (SPMSA383) **(2) Querruder:** A383 13 g Digitaler Servo mit Metallgetriebe (SPMSA383) **(2) Klappe:** A383 13 g Digitaler Servo mit Metallgetriebe (SPMSA383)

Erforderliches Zubehör	
Sender	Vollbereich 6-Kanal 2,4GHz mit Spektrum DSM2/DSMX Technologie
Akku	6S 3200 mAh 30C Smart LiPo mit EC5- oder IC5-Anschluss
Akkuladegerät	6-zelliges LiPo-Akkuausgleichsladegerät
Empfänger	6+ Kanal (AR8360T+ empfohlen) (nur PNP)

Erforderliches Werkzeug

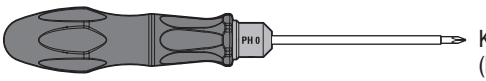

Kreuzschlitzschraubendreher (PH#0)

www.modellmarkt24.ch

Zusammenbau des Modells

Montage des Höhenleitwerks

Die Aufkleber für das Höhenleitwerk sind enthalten, aber nicht angebracht.

1. Montieren Sie das optionale LED-Nachtflug-Set, bevor Sie die Aufkleber für das Höhenleitwerk anbringen.
2. Verwenden Sie die Flügelaufkleber als Schablone und bringen Sie die Unterseitenaufkleber auf den Höhenleitwerken an.
3. Schieben Sie das Rohr des horizontalen Stabilisators (6 mm x 295 mm) in das Loch auf der Rückseite des Flugzeugrumpfes.
4. Den linken horizontalen Stabilisator wie abgebildet montieren. Schieben Sie es vollständig in die Rumpftasche und achten Sie darauf, dass die Verriegelung einrastet. Sicherstellen, dass das Steuerhorn nach unten weist. Wiederholen Sie diesen Schritt für das rechte Höhenleitwerk und achten Sie darauf, dass die Höhenruderhälften ineinander greifen.
5. Verwenden Sie eine Kugelgelenkzange, um das Gestängeende mit dem Kugelgelenk am Steuerhorn zu verbinden.

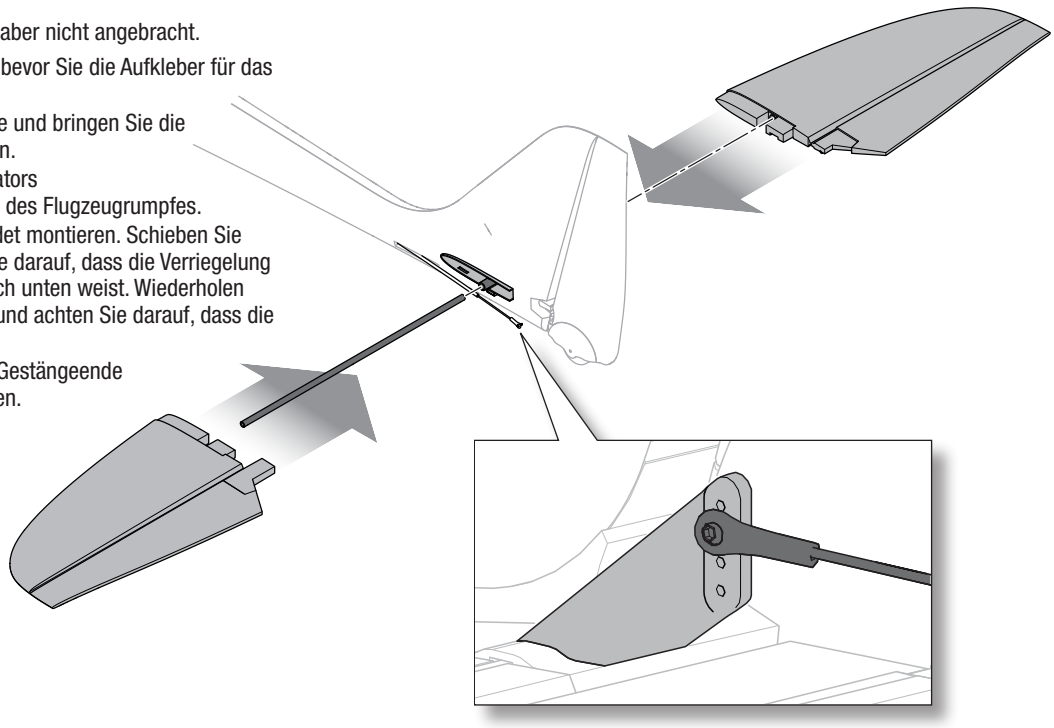

Montage der Tragflächen

1. Das breite Flügelsteckungsrohr (12 mm x 540 mm) in die vordere Aufnahme des Steckungsrohrs im Rumpf einführen.
2. Das kleinere Flügelsteckungsrohr (8 mm x 398 mm) in die hintere Aufnahme des Steckungsrohrs im Rumpf einführen.
3. Eine der Tragflächen auf das Flügelverbindungsrohr im Rumpf schieben und fest in die Flügeltasche des Rumpfs drücken. Vergewissern Sie sich, dass die Tragflächenverriegelung einrastet. Wiederholen Sie den Vorgang für die andere Tragfläche.

WICHTIG: Darauf achten, dass die handfreien Verbinder für Servos fluchten und vollständig ineinander greifen.

Zum Abnehmen der Tragflächen drücken Sie je auf die Verriegelung (**A**) an der Oberseite der Tragflächenwurzel und schieben die Tragflächen nach außen.

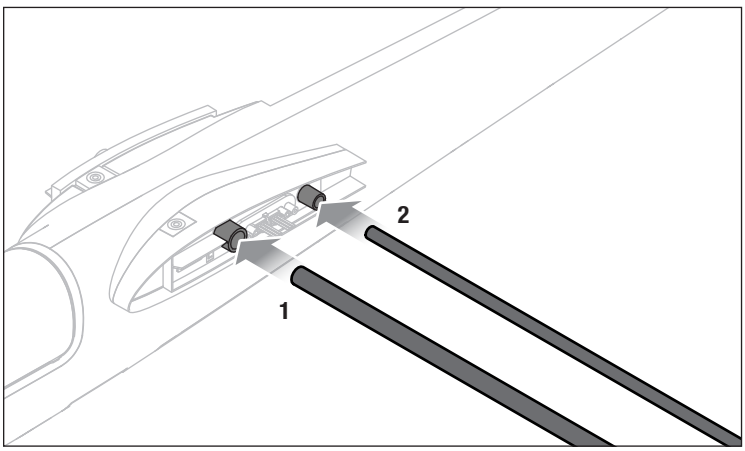

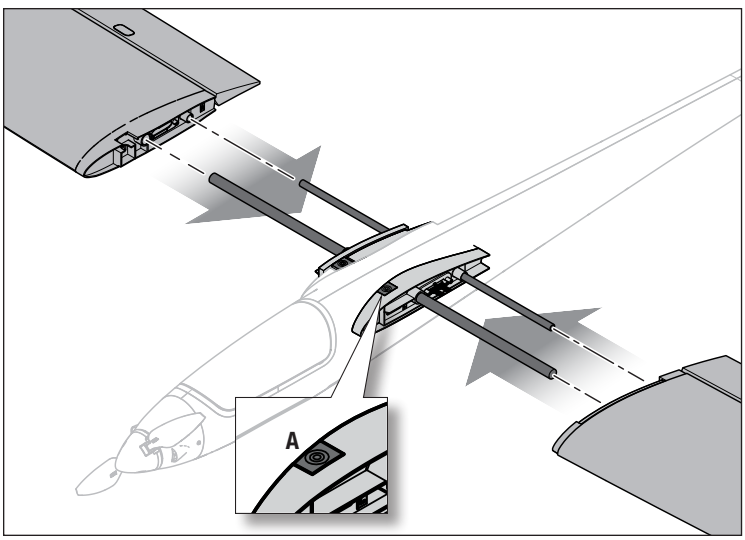

www.modellmarkt24.ch

Montage des Fahrwerks

Die Verwendung des Fahrwerks ist optional. Wenn Sie die Fahrwerkskonfiguration ändern, überprüfen Sie den Schwerpunkt vor dem Flug.

1. Die linke und rechte Fahrwerk-Baugruppe gemäß der Abbildung in die entsprechende Fahrwerk-Tasche an der Unterseite des Rumpfs einführen. Jedes Fahrwerksbein rastet mit einem deutlich spürbaren Klick im Verriegelungsmechanismus ein.

Um das Fahrwerk zu entfernen, drücken Sie den Verriegelungsknopf an der Unterseite des Rumpfes und ziehen dann jedes Bein aus seiner Tasche.

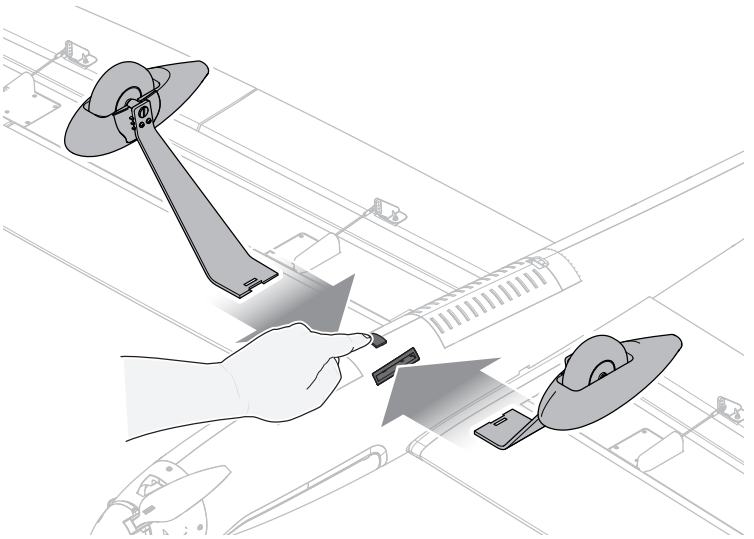

Auswahl und Montage des PNP-Empfängers

Der empfohlene Empfänger für dieses Fluggerät ist der Spektrum AR8360T+.

Wird ein anderer Empfänger montiert, sicherstellen, dass es sich dabei mindestens um einen kompletten Empfänger mit 6 Kanälen handelt. Siehe Handbuch des gewählten Empfängers zur korrekten Montage und Bedienung.

AR8360T+ Montage

1. Die Abdeckung auf der Unterseite des Rumpfs entfernen.
2. Die entsprechenden Steuerflächen laut der Tabelle auf der rechten Seite an ihre jeweiligen Anschlüsse am Empfänger anbringen.
3. Befestigen Sie den Empfänger mit doppelseitigem Klebeband am vorderen Ende des Fachs.

   Befestigen Sie den Empfänger in der dargestellten Ausrichtung parallel zur Länge des Rumpfs, wobei das Etikett nach unten weist und die Servo-Anschlüsse zur Rückseite des Fluggeräts weisen. Die Ausrichtung des Empfängers ist für die technische Konfiguration aller AS3X+ und SAFE absolut wichtig.

⚠ **ACHTUNG:** Die falsche Montage des Empfängers kann einen Absturz verursachen.

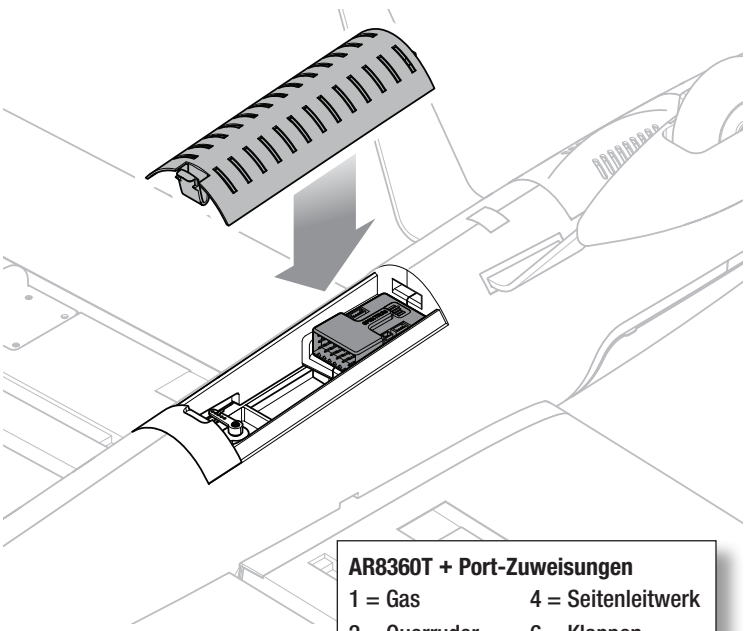

AR8360T + Port-Zuweisungen

1 = Gas	4 = Seitenleitwerk
2 = Querruder	6 = Klappen
3 = Höhenruder	

www.modellmarkt24.ch

Option zum Laden der Smart Transmitter File (STF) (für Standardkonfiguration)

Der im Flugzeug eingebaute Empfänger verfügt über eine Sender-Konfigurationsdatei, die speziell für dieses Flugzeug entwickelt wurde. Mit dieser Smart Transmitter-Datei (STF) können die Sendereinstellungen während des Bindevorgangs schnell und direkt vom Empfänger importiert werden.

Laden der Smart-Sender-Datei

1. Den Sender einschalten.
2. Eine neue leere Modelldatei auf dem Sender erstellen.
3. Den Empfänger einschalten.
4. Den Bindungsschalter am Sender betätigen.
5. Den Sender in den Bindungsmodus bringen. Das Modell wird normal gebunden.
6. Nach Abschluss des Bindevorgangs wird der Download-Bildschirm angezeigt (siehe Bild rechts):
7. **LOAD** wählen, um fortzufahren.

Auf dem folgenden Bildschirm wird eine Warnmeldung angezeigt, dass der Download alle aktuellen Modelleinstellungen überschreibt. Wenn es sich um ein neues, leeres Modell handelt, werden die Senderparameter des Flugzeugs in das ausgewählte Modell eingefügt und dieses umbenannt (in „Conscendo 2.0m“).

HINWEIS: Durch die Bestätigung werden alle zuvor gespeicherten Senderkonfigurationen überschrieben.

8. **BESTÄTIGEN** drücken, um fortzufahren.

Die Datei wird auf dem Sender installiert. Nach Abschluss der Installation werden die Telemetriedaten automatisch geladen. Das Funksystem wechselt zurück zum Startbildschirm und der neue Modellname wird angezeigt.

Die Senderkonfiguration ist abgeschlossen und das Flugzeug ist flugbereit.

Smart-Sender-Datei	
Der Empfänger enthält eine vorinstallierte Smart-Sender-Datei.	
RX-Version: EFL32250	Firmware-Version
Möchten Sie die Datei vom Empfänger laden	
ÜBERSPRINGEN	**LADEN**

HINWEIS	
Dadurch werden ALLE aktuellen Modelleinstellungen überschrieben.	
Wenn sich die Hardware des BNF-Modells geändert hat, funktioniert die Datei des Empfängers möglicherweise nicht richtig – verwenden Sie sie nicht ohne Überprüfung.	
Möchten Sie die Datei vom Empfänger laden	
ZURÜCK	**BESTÄTIGEN**

Wichtige Hinweise

Flug-Timer

Die STF führt im Sender keine Eintragungen in den Flug-Timer durch. Der Spannungswächter gibt Sender-Warnungen aus, wenn die Batteriespannung knapp über den Wert für die Niederspannungsabschaltung (LVC) abfällt. Dies weist darauf hin, dass es Zeit für die Landung ist. Die Sender-Warnung ist so eingestellt, dass genug Zeit für die Landung verbleibt, bevor der Geschwindigkeitsregler bei Erreichen der LVC anfängt zu pulsieren. Diese Methode berücksichtigt die Flugweise und den Einsatz der Gassteuerung. Sie ist genauer als der Timer allein.

Wenn Sie keine STF verwenden, stellen Sie einen Timer auf 4 Minuten, wenn Sie den empfohlenen Akku verwenden. Beobachten Sie die Akkuspannung und passen Sie den Timer nach den ersten Flügen so an, dass er Ihrer Flugweise entspricht.

Unterstützte Sender und Firmware-Anforderungen umfassen:

- Alle NX-Funksysteme (mit Firmware-Version 4.0.11 oder höher)
- iX14 (mit App-Version 2.0.9 oder höher)
- iX20 (mit App-Version 2.0.9 oder höher)
- iX12- und DX-Funksysteme unterstützen derzeit keine Smart-Sender-Dateiübertragungen

Flugmodi

Das STF verfügt über aktivierte Flugmodi. Diese Flugmodi sind unabhängig von AS3X+ und SAFE Select und ermöglichen es, die Kanäle für Querruder, Höhenruder und Seitenruder separat für jede Klappenstellung (0, 1, 2) zu trimmen, die über Schalter D gesteuert wird. Dies ist besonders vorteilhaft, da das Modell so für den Horizontalflug mit eingefahrenen Klappen (Normalmodus), teilweise ausgefahrenen Klappen (Startklappen) oder vollständig ausgefahrenen Klappen (Landeklappen) optimal getrimmt werden kann. Wichtig ist, dass Querruder-, Höhenruder- und Seitenruderkanäle im Flug für jede Klappenstellung separat getrimmt werden müssen. Sobald jeder Flugmodus bzw. jede Klappenstellung nach Ihren Vorlieben getrimmt ist, sollte künftig nur noch wenig oder gar kein Nachtrimmen erforderlich sein.

www.modellmarkt24.ch

STF und manuelle Senderkonfiguration Schalteranordnung (für Standardkonfiguration)

Die Abbildung unten zeigt die Anordnung und Funktionen der Schalter eines Spektrum-Senders. Die Programmierung erfolgt entweder über die manuellen Konfigurationstabellen des Senders oder über die Smart Transmitter File (STF), die vom Empfänger des Flugzeugs geladen wird.

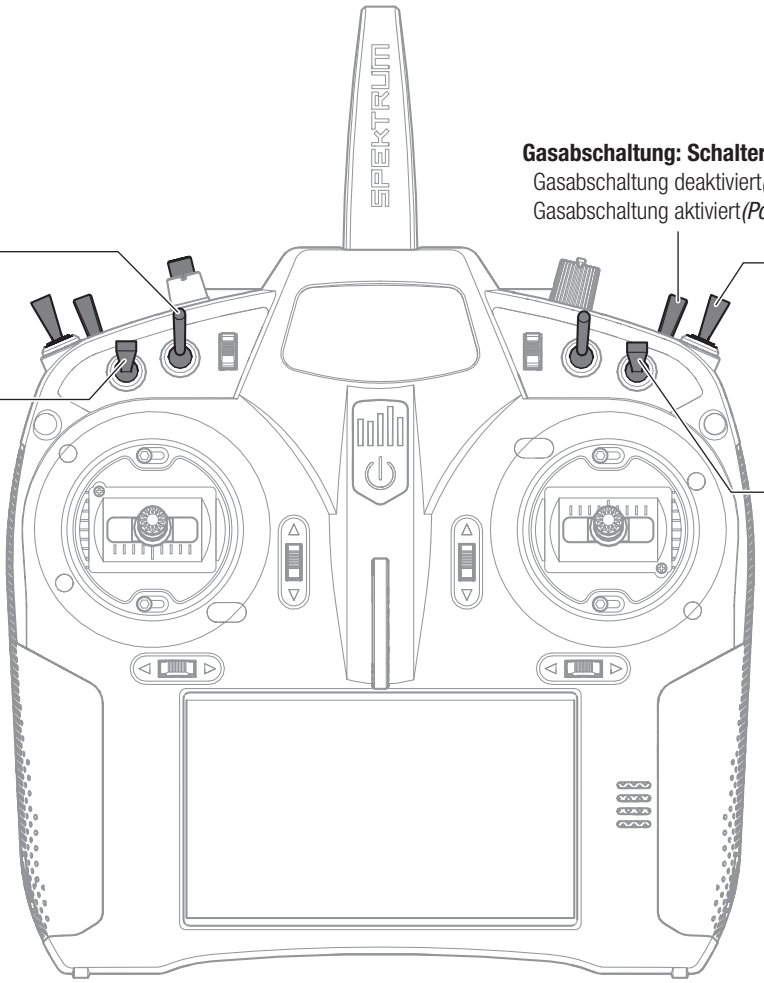

Gasabschaltung: Schalter H
Gasabschaltung deaktiviert*(Pos 0)*
Gasabschaltung aktiviert*(Pos 1)*

Klappen: Schalter D
Normal-Modus (*Pos 0*)
Startklappen *(Pos 1)*
Landeklappen (*Pos 2*)

Dualrate Seitenruder Schalter G
Seitenruder Hohe Geschwindigkeit *(Pos 0)*
Seitenruder Niedrige Geschwindigkeit *(Pos 1)*
Seitenruder Niedrige Geschwindigkeit *(Pos 2)*

Höhenruder-Geschwindigkeit: Schalter C
Höhenruder Hohe Geschwindigkeit *(Pos 0)*
Höhenruder Niedrige Geschwindigkeit *(Pos 1)*
Höhenruder Niedrige Geschwindigkeit *(Pos 2)*

Querruder-Geschwindigkeit: Schalter F
Querruder Hohe Geschwindigkeit *(Pos 0)*
Querruder Niedrige Geschwindigkeit *(Pos 1)*
Querruder Niedrige Geschwindigkeit *(Pos 2)*

Optionale erweiterte Konfiguration

Das Flugzeug ist mit in beide Richtungen ausfahrbaren Landeklappen ausgestattet. Die optionale „erweiterte Konfiguration“ ermöglicht die Mischung mit den Querrudern und bietet so die Möglichkeit, Querruder, Flaperons, Spoilerons und Crow-Funktion über die gesamte Spannweite zu nutzen. Dies ist mit einem 7- bis 8-Kanal-Empfänger (einschließlich des in der BNF Basic-Version installierten AR8360T+) und Sender möglich. Weitere Informationen zur optionalen erweiterten Konfiguration erhalten Sie durch Scannen des QR-Codes oder unter: horizonhobby.cc/conscendoacs.

www.modellmarkt24.ch

Manuelle Senderkonfiguration/Option zur Programmierung (für Standardkonfiguration)

WICHTIG: Nach dem Einrichten des Modells immer den Sender und Empfänger erneut binden, um die gewünschten Failsafe-Positionen einzurichten.

Für den Erstflug den Flug-Timer auf 4 Minuten einstellen, wenn ein 6S 3200 mAh 30C-Akku verwendet wird. Die Dauer nach dem Erstflug anpassen

Exponentiell

Nach den ersten Flügen können Sie den Expo-Wert in Ihrem Sender anpassen.

Duale Geschwindigkeiten

Machen Sie Ihre ersten Flugversuche bei niedriger Geschwindigkeit. Zum Landen einen großen Ausschlag am Höhenruder verwenden.

HINWEIS: Um sicherzustellen, dass die AS3X+-Technologie einwandfrei funktioniert, die Werte nicht unter 50 % senken. Wenn geringere Steuerausschläge gewünscht werden, die Position des Gestänges am Servoarm manuell anpassen.

HINWEIS: Tritt Oszillation bei hoher Geschwindigkeit auf, die Anleitung zur Fehlerbehebung für weitere Informationen lesen.

Konfiguration von Sendern der NX-Serie

1. Schalten Sie Ihren Sender EIN, klicken Sie das Scrollrad an, gehen Sie auf **Systemkonfiguration** und klicken das Scrollrad an. ***YES*** (Ja) auswählen.
2. Gehen Sie auf **Modellauswahl** und wählen Sie ***Neues Modell hinzufügen*** unten in der Liste. Wählen Sie ***Flugzeugtyp*** durch Auswählen des Flugzeugbilds, wählen Sie ***Erstellen***.
3. **Modellnamen** einstellen: Geben Sie einen Namen für Ihre Modelldatei ein.
4. Gehen Sie zu **Flugzeugtyp** und scrollen Sie zur Tragflächenauswahl, wählen Sie **Tragfläche: *1 Querr 1 Klappe*** **Leitwerk: *Normal***
5. Wählen Sie **Hauptbildschirm,** Klicken Sie das Scrollrad an, um zur **Funktionsliste** zu gelangen.
6. Gehen Sie zum Menü **D/R (Duale Geschwindigkeit) und Expo**, um **D/R** und **Expo** einzustellen.
7. **Geschwindigkeiten und Expo** festlegen: ***Querruder***
   Schalter einstellen: ***Schalter F***
   Hohe Geschwindigkeiten einstellen: ***100%*,**
   Expo *10%* — Niedrige Geschwindigkeiten: *70%*, Expo *5%*
8. **Geschwindigkeiten und Expo** festlegen: ***Höhenruder***
   Schalter einstellen: ***Schalter C***
   Hohe Geschwindigkeiten: *100 %*,
   Expo *10 %* — Niedrige Geschwindigkeiten *70 %*, Expo *5 %*
9. **D/R (Dual Rate) und Expo einstellen: *Seitenruder***
   Schalter einstellen: ***Schalter G***
   Hohe Geschwindigkeiten: *100 %*,
   Expo *10 %* — Niedrige Geschwindigkeiten *70 %*, Expo *5 %*
10. **Gasabschaltung** einstellen; **Schalter: *Schalter H*, Position: *-100%***
11. **Klappensystem** auswählen
    Schalter einstellen: ***Schalter D***
    Klappen **einstellen: POS 0: 0%, POS 1: -50%, POS 2: -100%**
    Höhenruder einstellen: **POS 0: 0%, POS 1: 20%, POS 2: 33%**
    Schnelligkeit einstellen: **2,0**

Konfiguration von Sendern der DX-Serie

1. Schalten Sie Ihren Sender EIN, klicken Sie das Scrollrad an, gehen Sie auf **Systemkonfiguration** und klicken das Scrollrad an. ***YES*** (Ja) auswählen.
2. Gehen Sie zu **Modellauswahl** und wählen Sie ***Neues Modell hinzufügen*** ganz unten in der Liste. Das System fragt, ob Sie ein neues Modell erstellen möchten, wählen Sie ***Erstellen***.
3. Stellen Sie den **Modelltyp** ein: Wählen Sie ***Flugzeugmodelltyp*** durch Auswählen des Flugzeugs. Das System bittet Sie, den Modelltyp zu bestätigen. Die Daten werden zurückgesetzt. ***YES*** (Ja) auswählen.
4. **Modellnamen** einstellen: Geben Sie einen Namen für Ihre Modelldatei ein.
5. Gehen Sie zu **Flugzeugtyp** und scrollen Sie zur Tragflächenauswahl, wählen Sie **Tragfläche: *1 Querr 1 Klappe*** **Leitwerk: *Normal***
6. Wählen Sie **Hauptbildschirm,** Klicken Sie das Scrollrad an, um zur **Funktionsliste** zu gelangen.
7. **D/R (Dual Rate) und Expo einstellen: *Querruder***
   Schalter einstellen: ***Schalter F***
   Hohe Geschwindigkeiten einstellen: ***100%*,**
   Expo *10%* — Niedrige Geschwindigkeiten: *70%*, Expo *5%*
8. **D/R (Dual Rate) und Expo einstellen: *Höhenruder***
   Schalter einstellen: ***Schalter C***
   Hohe Geschwindigkeiten: *100 %*,
   Expo *10 %* — Niedrige Geschwindigkeiten *70 %*, Expo *5 %*
9. **D/R (Dual Rate) und Expo einstellen: *Seitenruder***
   Schalter einstellen: ***Schalter G***
   Hohe Geschwindigkeiten: *100 %*,
   Expo *10 %* — Niedrige Geschwindigkeiten *70 %*, Expo *5 %*
10. **Gasabschaltung** einstellen; **Schalter: *Schalter H*, Position: *-100%***
11. **Klappen** auswählen
    Schalter einstellen: ***Schalter D***
    Klappen **einstellen: POS 0: 0%, POS 1: -50%, POS 2: -100%**
    Höhenruder einstellen: **POS 0: 0%, POS 1: 20%, POS 2: 33%**
    Schnelligkeit einstellen: **2,0**

Konfiguration von Sendern der iX-Serie

1. Schalten Sie Ihren Sender EIN und beginnen Sie, sobald die App Spektrum AirWare geöffnet ist. Wählen Sie das orangene Stiftsymbol oben links auf dem Bildschirm, das System erfragt eine Erlaubnis zum **Ausschalten RF**, wählen Sie ***FORTFAHREN***.
2. Wählen Sie die drei Punkte oben rechts auf dem Bildschirm, wählen Sie ***Neues Modell hinzufügen***.
3. Gehen Sie auf **Modelloption**, wählen Sie ***STANDARDMÄSSIG***, wählen Sie ***Flugzeug.*** Das System fragt, ob Sie ein neues Acro-Modell erstellen möchten, wählen Sie ***Erstellen***.
4. Wählen Sie das letzte Modell in der Liste aus, das **Acro** heißt. Klicken Sie das Wort Acro an und geben Sie der Datei einen neuen Namen Ihrer Wahl.
5. Drücken und halten Sie das Pfeil-zurück-Symbol in der oberen linken Ecke des Bildschirms, um zum Hauptbildschirm zurückzukehren.
6. Zum Menü **Modell-Setup** gehen. **Flugzeug-Typ** auswählen. Das System bittet um die Erlaubnis, **RF auszuschalten**, wählen Sie ***„PROCEED“*** (Fortfahren). Berühren Sie den Bildschirm, um eine Tragfläche auszuwählen. ***1 Querruder 1 Klappe*** auswählen **Leitwerk: *Normal***
7. Drücken und halten Sie das Pfeil-zurück-Symbol in der oberen linken Ecke des Bildschirms, um zum Hauptbildschirm zurückzukehren.

Konfiguration von Sendern der iX-Serie

8. Zum Menü **Anpassen des Modells** gehen.
9. **Duale Geschwindigkeiten und Expo einstellen: *Querruder*** auswählen
   Schalter einstellen: ***Schalter F***
   Hohe Geschwindigkeiten einstellen: ***100%*, Expo *10%* — Niedrige Geschwindigkeiten: *70%*, Expo *5%***
10. **Duale Geschwindigkeiten und Expo einstellen: *Höhenruder*** auswählen
    Schalter einstellen: ***Schalter C***
    Hohe Geschwindigkeiten: *100 %*,
    Expo *10 %* — Niedrige Geschwindigkeiten *70 %*, Expo *5 %*
11. **D/R (Dual Rate) und Expo einstellen: *Seitenruder***
    Schalter einstellen: ***Schalter G***
    Hohe Geschwindigkeiten: *100 %*,
    Expo *10 %* — Niedrige Geschwindigkeiten *70 %*, Expo *5 %*
12. **Klappensystem** auswählen
    Schalter einstellen: ***Schalter D***
    Klappen **einstellen: POS 0: 0%, POS 1: -50%, POS 2: -100%**
    Höhenruder einstellen: **POS 0: 0%, POS 1: 20%, POS 2: 33%**
    Schnelligkeit einstellen: **2,0**
13. **Gasabschaltung** einstellen; **Schalter: *Schalter H*, Position: *-100%***

www.modellmarkt24.ch

Allgemeine Tipps zur Bindung und Failsafe

- Der mitgelieferte Sender wurde speziell für den Betrieb dieses Fluggeräts programmiert. Nach dem Austausch des Empfängers sind die Anweisungen zur ordnungsgemäßen Einrichtung dem Empfängerhandbuch zu entnehmen.
- Während des Bindens von großen Metallobjekten fern halten.
- Die Senderantenne während des Bindens nicht direkt auf den Empfänger richten.
- Die orangefarbene LED auf dem Empfänger beginnt, schnell zu blinken, wenn der Empfänger in den Bindungsmodus wechselt.
- Nach erfolgter Bindung behält der Empfänger seine Bindungseinstellungen für den Empfänger bei, bis eine neue Bindung erfolgt.
- Wird die Kommunikation zwischen Empfänger und Sender unterbrochen, so wird Failsafe aktiviert. Durch Failsafe wird der Gaskanal in die Position „wenig Gas“ gebracht. Steig- und Roll-Kanäle verschieben sich, um das Fluggerät in einer absteigenden Kurve zu stabilisieren.
- Treten Probleme auf, ist die Anleitung zur Fehlerbehebung zu konsultieren, bei Bedarf hilft die Produktsupport-Abteilung von Horizon weiter.

Sender und Empfänger binden / Ein- und Ausschalten von SAFE Select

Die BNF Basic-Version dieses Flugzeugs ist mit der SAFE Select-Technologie ausgestattet, die es ermöglicht, den Grad des Flugschutzes auszuwählen. Der SAFE-Modus beinhaltet eine Begrenzung der Schräglage und eine automatische Selbstausrichtung. Der AS3X+-Modus ermöglicht dem Piloten eine direkte Reaktion auf die Steuerhebel. SAFE Select wird während des Bindungsvorgangs aktiviert oder deaktiviert. Ist SAFE Select deaktiviert, befindet sich das Flugzeug stets im AS3X+-Modus. Ist SAFE Select aktiviert, befindet sich das Flugzeug stets im SAFE Select-Modus. Alternativ ist es möglich, einen Schalter für den Wechsel zwischen den Modi SAFE Select und AS3X+ zuzuweisen.

Dank der SAFE Select-Technologie lässt sich dieses Flugzeug für Vollzeit-SAFE-Modus oder Vollzeit-AS3X+-Modus konfigurieren. Auch die Modusauswahl kann einem Schalter zugewiesen werden.

WICHTIG: Vor dem Binden den Abschnitt zur Sendereinrichtung in dieser Anleitung lesen und die Sendereinrichtung abschließen, um sicherzustellen, dass der Sender für dieses Flugzeug korrekt programmiert wurde.

WICHTIG: Die Flugsteuerungen des Senders (Höhen-, Quer- und Seitenruder) und Gastrimmung auf neutral stellen. Das Gas vor und während dem Binden auf geringe Gaszufuhr stellen.

Um das Binden und den SAFE Select-Vorgang abzuschließen, lässt sich entweder der Bindungsschalter auf dem Empfängergehäuse oder der konventionelle Bindungsstecker verwenden.

SAFE Select lässt sich auch über die Vorwärtsprogrammierung aktivieren.

Verwendung des Bindungsschalters...

SAFE Select aktiviert

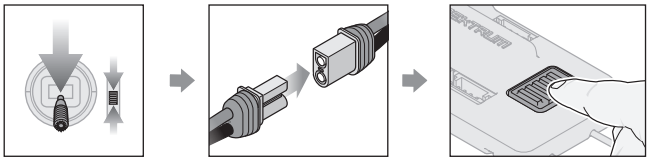

Gas senken | Mit Strom versorgen | Bindungsschalter betätigen und gedrückt halten

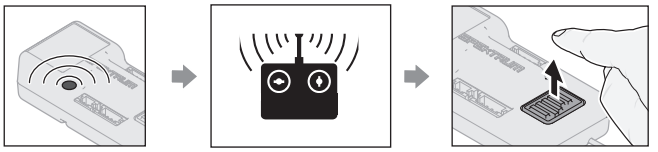

Orangefarben blinkende LED | TX an RX binden | Bindungsschalter loslassen

SAFE SELECT AKTIVIERT: Jedes Mal, wenn der Empfänger eingeschaltet wird, schalten die Steuerflächen **zweimal** hin und her, mit einer kurzen Pause auf der Neutralposition.

SAFE Select deaktiviert

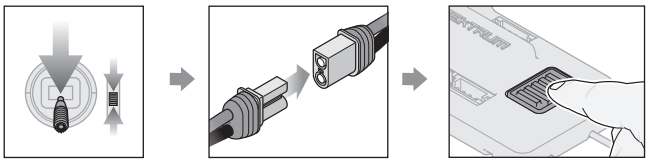

Gas senken | Mit Strom versorgen | Bindungsschalter betätigen und gedrückt halten

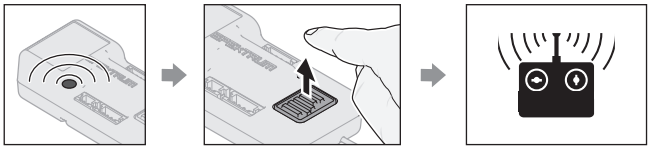

Orangefarben blinkende LED | Bindungsschalter loslassen | TX an RX binden

SAFE SELECT DEAKTIVIERT: Jedes Mal, wenn der Empfänger eingeschaltet wird, schalten die Steuerflächen **einmal** hin und her.

Verwendung des Bindungssteckers...

SAFE Select aktiviert

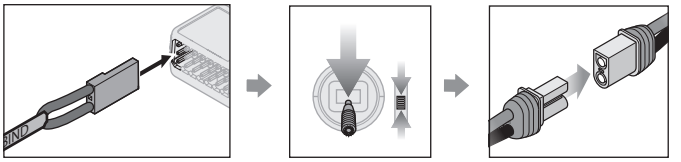

Bindungsstecker installieren | Gas senken | Mit Strom versorgen

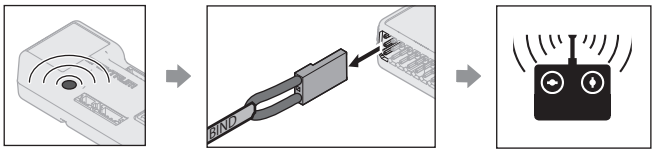

Orangefarben blinkende LED | Bindungsstecker trennen | TX an RX binden

SAFE SELECT AKTIVIERT: Jedes Mal, wenn der Empfänger eingeschaltet wird, schalten die Steuerflächen **zweimal** hin und her, mit einer kurzen Pause auf der Neutralposition.

SAFE Select deaktiviert

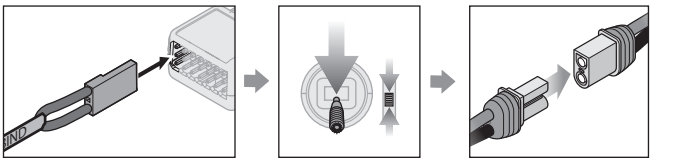

Bindungsstecker installieren | Gas senken | Mit Strom versorgen

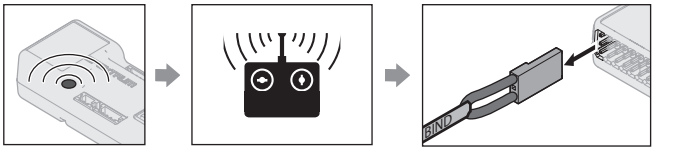

Orangefarben blinkende LED | TX an RX binden | Bindungsstecker trennen

SAFE SELECT DEAKTIVIERT: Jedes Mal, wenn der Empfänger eingeschaltet wird, schalten die Steuerflächen **einmal** hin und her.

www.modellmarkt24.ch

Integrierte Telemetrie

Der mitgelieferte Empfänger verfügt über Spektrum Smart-Technologie, die Telemetriedaten (z. B. Akku-Spannung) liefert. Smart-Technologie erfordert einen kompatiblen Sender. Halten Sie die Sender-Firmware auf dem neuesten Stand.

Zum Anzeigen von Smart-Telemetrie:

1. Überprüfen Sie, dass Sender und Empfänger gebunden sind.
2. Den Sender einschalten.
3. Schalten Sie das Fluggerät ein.
4. In der oberen linken Ecke des Bildschirms erscheint eine Signalleiste, wenn Telemetrieinformationen eingehen.
5. Die Technologiebildschirme werden beim Navigieren nach dem Servo-Monitor angezeigt.

Weitere Informationen zu kompatiblen Sendern, Firmware-Aktualisierungen und zur Telemetrie-Technologie auf Ihrem Sender finden Sie unter www.SpektrumRC.com.

SAFE Select-Technologie

Wenn das Flugzeug im SAFE Select-Modus fliegt, kehrt es in den Horizontalflug zurück, wenn sich die Querruder- und Höhenrudersteuerung auf Neutral befinden. Die Querruder- oder Höhenrudersteuerung bewirkt, dass das Flugzeug sich neigt, steigt oder in einen Sturzflug übergeht. Zudem bestimmt die Intensität mit der der Steuerhebel bewegt wird die Fluglage des Flugzeugs. Wenn Sie die volle Kontrolle über das Flugzeug behalten, bewegt es sich bis zu den vorgegebenen Neigungs- und Rollgrenzen, aber nicht darüber hinaus.

Beim Fliegen in Kurven mit SAFE Select wird der Steuerhebel normalerweise in ausgelenkter Position gehalten, bei moderater Eingabe beim Querruder. Für einen reibungslosen Flug mit SAFE Select sollten Sie häufige Steuerwechsel vermeiden. Versuchen Sie nicht, geringfügige Abweichungen zu korrigieren. Durchdachte Steuereingaben im SAFE Select-Modus geben dem Flugzug den Befehl, in einem bestimmten Winkel zu fliegen und das Flugzeug nimmt alle Anpassungen vor, um die Fluglage zu halten.

Die Höhen- und Querrudersteuerung auf Neutral stellen, und dann vom SAFE Select-Modus in den AS3X+ Modus wechseln. Wird beim Umschalten in den AS3X+ Modus die Steuerung nicht neutralisiert, sind die für den SAFE Select-Modus verwendeten Steuereingänge zu groß und das Flugzeug reagiert sofort.

Unterschiede zwischen SAFE- und AS3X+-Modus

Die Fluggeschwindigkeit und der Ladezustand des Akkus können sich auf die Leistung des Flugzeugs auswirken.

Steuereingabe	Flugzeug im Modus SAFE Select	Flugzeuge im Modus AS3X+
Neutral	Selbstnivellierung	Fliegen in der aktuellen Fluglage
Teilweise	Neigung in einem mäßigen Winkel; behält die Fluglage bei	Langsames Neigen oder Rollen
Vollständig	Schräglage oder Neigung bis zu vorgegebenen Grenzen; behält die Fluglage bei	Schnelles Neigen oder Rollen

Schalterbelegung von SAFE Select

Die SAFE Select-Technologie kann jedem offenen Schalter (2 oder 3 Position) zugewiesen werden, der einen Kanal (5–20) auf dem Sender steuert. Nach dem Zuweisen zu einer Taste verfügt das eingeschaltete SAFE Select über die Möglichkeit zur Wahl von SAFE Select oder AS3X+ während des Flugs. Wurde das Fluggerät mit ausgeschaltetem SAFE Select gebunden, fliegt es im AS3X+ Modus.

Um den Klappenkanal für den SAFE Select-Schalter zu verwenden, müssen die Werte auf +100 und -100 und die Geschwindigkeit vorübergehend auf 0 eingestellt werden, um den SAFE-Schalter im Klappensystem-Menü zuzuordnen. Nachdem Sie den Schalter zugewiesen haben, ändern Sie die Werte des Klappensystems entsprechend der Liste der Senderkonfiguration. Lesen Sie den Abschnitt SAFE Select Schalterbelegung, um einen SAFE Select-Schalter zuzuweisen.

WICHTIG: Vor dem Zuweisen eines Schalters sicherstellen, dass der Verfahrweg für diesen Kanal auf 100 % in beide Richtungen eingestellt ist und das Querruder, Höhenruder, Seitenruder und Gaspedal alle auf hoher Geschwindigkeit mit dem Verfahrweg bei 100 % eingestellt sind.

ACHTUNG: Alle Körperteile von Rotor fernhalten und das Fluggerät bei versehentlicher Gasbetätigung sicher festhalten.

TIPP: SAFE Select kann einem beliebigen unbenutzten Kanal von 5 bis 20 zugewiesen werden. Siehe Handbuch des Senders zu weiteren Informationen zum Zuweisen eines Schalters an einen Kanal.

TIPP: Bei der Zuweisung des Schalters mit dem Funkkanalmonitor bestätigen, dass die vier Hauptkanäle einen Verfahrweg von 100 % aufweisen.

TIPP: Verwenden Sie einen Funkkanalmonitor, um Folgendes zu überprüfen:

1. Der zugeordnete Schalter für SAFE Select ist aktiv.
2. Der Schalter steuert einen Kanal zwischen 5-20.
3. Der Kanal bewegt sich zu 100 % in jede Richtung.

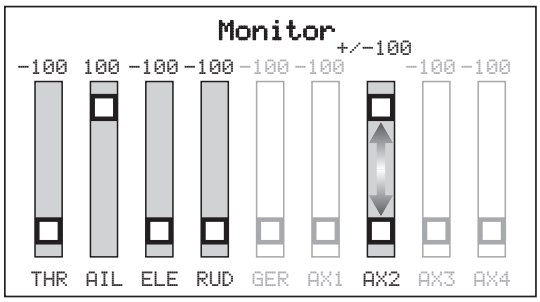

Dieses Beispiel eines Kanalmonitors zeigt die Hebelpositionen für das Zuweisen eines Schalters, wobei für den Schalter Aux2 ausgewählt und ein Verfahrweg von ± 100 % am Schalter eingestellt wurde .

TIPP: Wenn Sie Probleme haben, einen SAFE Select-Schalter zuzuweisen, stellen Sie sicher, dass die vier primären Kanäle nicht vertauscht sind.

www.modellmarkt24.ch

Zuweisen eines Schalters

1. Den Sender EINSCHALTEN.
2. Das Fluggerät EINSCHALTEN.
3. Beide Hebel des Senders in die unteren inneren Ecken halten und den gewünschten Schalter 5-mal (1 Umschalten = vollständig von oben nach unten) hin- und herschalten. Die Steueroberflächen des Flugzeugs werden sich bewegen und dadurch anzeigen, dass der Schalter ausgewählt wurde.

Den Vorgang wiederholen, um einen anderen Schalter zuzuweisen oder den aktuellen Schalter zu deaktivieren.

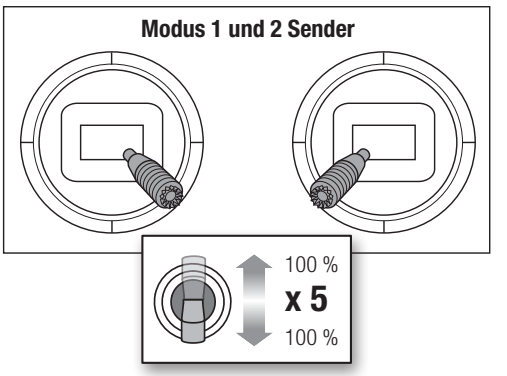

Vorwärtsprogrammierung

Den SAFE Select-Kanal über die Vorwärtsprogrammierung auf Ihrem kompatiblen Spektrum-Sender zuweisen.

Weitere Informationen zum Einstellen von SAFE Select und Benutzen der Vorwärtsprogrammierung finden Sie ein detailliertes Video unter folgendem Link:

https://www.youtube.com/watch?v=o-46P066cik

Vorwärtsprogrammierung SAFE Select-Setup	
DX-Serie, NX Serie, iX Serie	1. Beginnen Sie mit dem an den Empfänger gebundenen Sender.
	2. Den Sender EINSCHALTEN.
	3. Weisen Sie SAFE Select einen Schalter zu, der noch nicht durch eine andere Funktion belegt ist. Verwenden Sie einen beliebigen offenen Kanal zwischen 5-20 (Getriebe, Aux1-4).
	4. Schalter H (Gasabschaltung) einstellen, um unbeabsichtigten Motorbetrieb zu verhindern.
	5. Schalten Sie das Fluggerät ein. Auf dem Hauptbildschirm des Senders erscheint eine Signalleiste, wenn Telemetrieinformationen eingehen.
	6. Gehen Sie zur FUNKTIONSLISTE (Modell-Setup).
	7. Wählen Sie Vorwärtsprogrammierung; Wählen Sie Kreiseleinstellungen, Wählen Sie SAFE Select um das Menü aufzurufen.
	8. SAFE Select Kanal einstellen: Auf den Kanal, den Sie für SAFE Select gewählt haben.
	9. Wählen Sie AS3X+ und SAFE On oder Off wie für jede Schaltposition gewünscht.

Integrierte ESC-Telemetrie

BNF: Dieses Flugzeug verfügt über Telemetrie zwischen dem ESC und dem Empfänger, die Informationen wie Drehzahl, Spannung, Motorstrom, Drosselklappenstellung (%) und FET-Temperatur (Drehzahlregler) liefern kann.

PNP: Der ESC in diesem Flugzeug ist in der Lage, Telemetriedaten über den Gasanschluss bereitzustellen, wenn er mit einem Smart-kompatiblen Spektrum-Telemetrieempfänger gekoppelt wird. Dies funktioniert mit einem normalen PWM-Servo-Signal für gewöhnliche Funksteuersysteme.

Weitere Informationen zu kompatiblen Sendern, Firmware-Aktualisierungen und zur Telemetrie-Technologie auf Ihrem Sender finden Sie unter www.SpektrumRC.com.

Telemetrieeinstellungen	
Rx V: Min Rx V	4,2 V
Smart ESC: Niederspannungsalarm	3,44 V
Smart-Akku: Mindest-Einschaltspannung	4,0 V
Motorpole-Zähler	14

Telemetrie-Konfiguration	
DX-Serie, NX Serie, iX Serie	1. Beginnen Sie mit dem an den Empfänger gebundenen Sender.
	2. Den Sender EINSCHALTEN.
	3. Schalter H (Gasabschaltung) einstellen, um unbeabsichtigten Motorbetrieb zu verhindern.
	4. Schalten Sie das Fluggerät ein. Auf dem Hauptbildschirm des Senders erscheint eine Signalleiste, wenn Telemetrieinformationen eingehen.
	5. Gehen Sie zur FUNKTIONSLISTE (Modell-Setup)
	6. Wählen Sie TELEMETRY [Telemetrie]: Smart ESC
	7. Total Cells [Gesamtzahl Zellen] einstellen: 3
	8. LVC Alarm einstellen: 3,44 V Alarm einstellen: Voice/Vibe [Voice/Vibration]
	9. Pole count [Polzahl] einstellen: 14-polig

www.modellmarkt24.ch

Montage des Akkus und Aktivierung des Geschwindigkeitsreglers

⚠ **ACHTUNG:** Trennen Sie immer den LiPo Flug-Akku vom Sender des Fluggeräts, wenn es nicht geflogen wird, um ein übermäßiges Entladen des Akkus zu vermeiden. Akkus, die auf eine niedrigere Spannung als die niedrigste zugelassene Spannung entladen werden, können beschädigt werden und so zu Leistungsverlusten und möglichen Bränden beim Laden der Akkus führen.

⚠ **ACHTUNG:** Immer die Hände vom Propeller fernhalten. Der Motor reagiert im eingeschalteten Zustand auf eine Bewegung des Gashebels mit einer Drehung des Propellers.

Wahl des Akkus

Wir empfehlen den Spektrum 30C Smart G2 LiPo-Akku mit IC5 Anschluss (SPMX326S30).

Wenn Sie einen anderen Akku verwenden, vergewissern Sie sich vor dem Flug, dass der Schwerpunkt richtig liegt.

Einsetzen der Akkus

1. Die Gaszufuhr senken und die Gasabschaltung aktivieren.
2. Den Sender einschalten und 5 Sekunden warten.
3. Ziehen Sie an der Rückseite der Akku-Abdeckung nach oben, um sie zu entfernen.
4. Den Akku vorwärts vorn in das Akkufach einführen.
5. Den Flug-Akku mit dem Klettband sichern.
6. Verbinden Sie den Akku mit dem Geschwindigkeitsregler und halten Sie das Flugzeug 5 Sekunden lang am Boden und außerhalb des Winds.
   - Der Geschwindigkeitsregler gibt eine Reihe von Tönen aus.
   - Wenn der Geschwindigkeitsregler einen kontinuierlichen Doppelpiepton erzeugt, nachdem der Akku angeschlossen wurde, muss der Akku aufgeladen oder ausgewechselt werden.
7. Die Akku-Abdeckung wieder montieren. Den hinteren Teil der Akku-Abdeckung sorgfältig einschieben, damit die Verriegelung ordnungsgemäß einrastet.

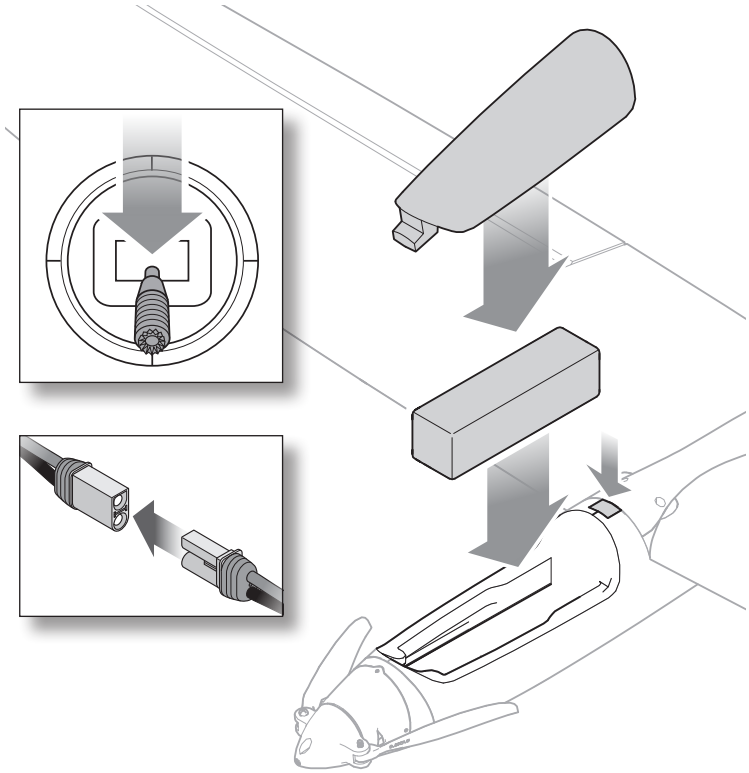

Schwerpunkt (CG)

Der CG befindet sich 90 mm ± 10 mm von der Vorderkante des Flügels entfernt, wo dieser auf den Rumpf trifft. Die Akkuposition nach vorn oder hinten bewegen, sodass das Modell am empfohlenen Punkt im Gleichgewicht ist. Das Modell aufrecht und in der Konfiguration, die Sie fliegen wollen (mit oder ohne Fahrwerk) ausbalancieren.

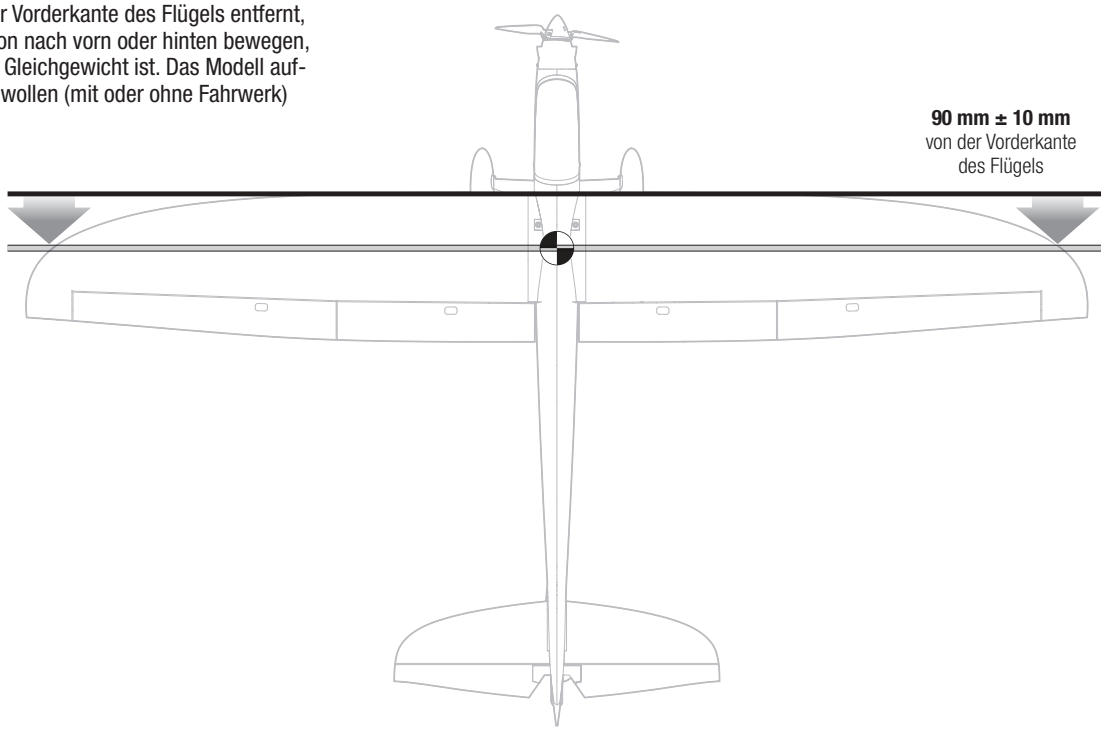

www.modellmarkt24.ch

Steuerrichtungstest

⚠ **WARNUNG:** Führen Sie diesen und andere Ausrüstungstests nicht ohne Einschalten der Gasabschaltung durch. Ein unbeabsichtigtes Starten des Motors könnte andernfalls schwere Personen- oder Sachschäden verursachen.

Reagieren die Steueroberflächen nicht wie abgebildet, **DAS FLUGZEUG NICHT FLIEGEN**. Weitere Informationen erhalten Sie Leitfaden zur Fehlerbehebung. Wenn Sie weitere Hilfe benötigen, kontaktieren Sie bitte die betreffende Abteilung bei Horizon Hobbyprodukt-Support.

1. Den Sender einschalten.
2. Die Gasabschaltungsfunktion aktivieren.
3. Den Akku anschließen.
4. Den Sender zum Steuern der Querruder-, Höhenruder- und Seitenrudersteuerungen verwenden.

HINWEIS: Beim Prüfen der Steuerungsrichtungen das Fluggerät von hinten ansehen.

Querruder

1. Den Querruder-Hebel nach links bewegen. Das linke Querruder sollte sich nach oben und das rechte Querruder nach unten bewegen, sodass sich das Fluggerät nach links neigt.
2. Den Querruder-Hebel nach rechts bewegen. Das rechte Querruder sollte sich nach oben und das linke Querruder nach unten bewegen, sodass sich das Fluggerät nach rechts neigt.

Höhenruder

3. Den Höhenruder-Hebel zurückziehen. Die Höhenruder sollten sich nach oben bewegen, sodass das Fluggerät steigt.
4. Den Höhenruder-Hebel nach vorne drücken. Die Höhenruder sollte sich nach unten bewegen, sodass das Fluggerät sinkt.

Seitenruder

5. Den Seitenruder-Hebel nach links bewegen. Das Seitenruder sollte nach links bewegen.
6. Den Seitenruder-Hebel nach rechts bewegen. Das Seitenruder sollte nach rechts bewegen.

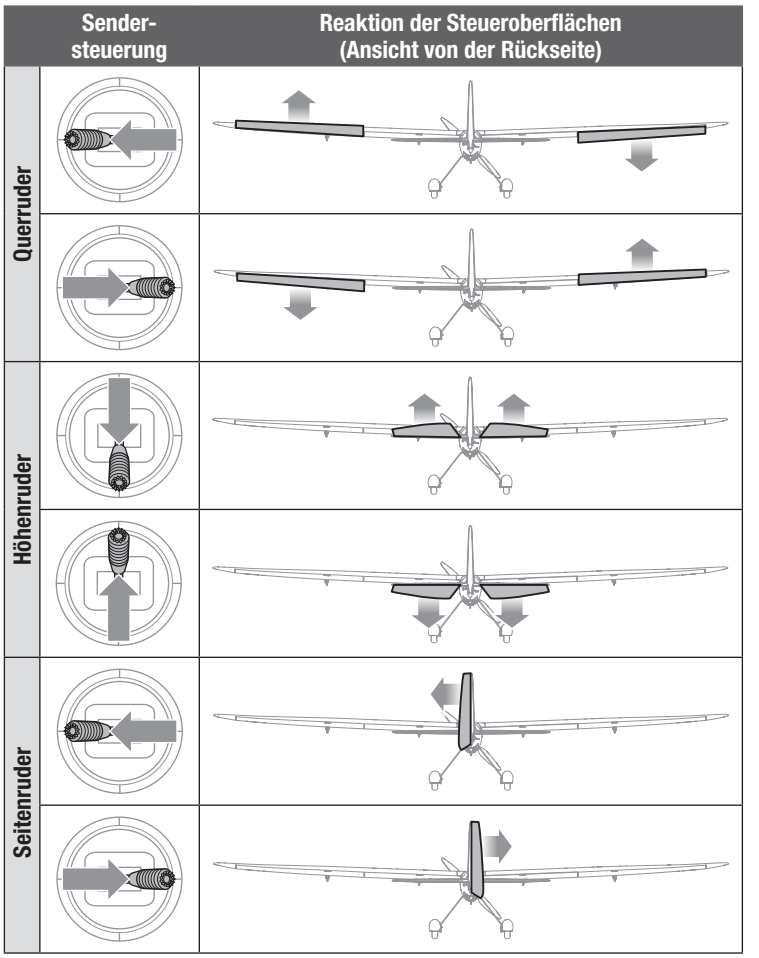

Zentrieren der Steuerflächen

Vor den ersten Flügen, oder im Falle eines Unfalls, sicherstellen, dass die Steueroberflächen zentriert sind. Die Gestänge mechanisch einstellen, wenn die Steuerflächen nicht zentriert sind. Die Ersatztrimmung des Senders kann dazu führen, dass die Steuerflächen des Flugzeugs aufgrund der mechanischen Grenzen der linearen Servos nicht richtig zentriert werden.

1. Sicherstellen, dass die Steuerflächen in Nullstellung sind, wenn die Steuerungen und Trimmungen des Senders zentriert sind. Stellen Sie die Ersatztrimmung des Senders immer auf Null.
2. Das Flugzeug im AS3X+ Modus einschalten und das Gas auf Null belassen.
3. Schauen Sie sich die Spitze jeder Steuerfläche an und vergewissern Sie sich, dass sie mechanisch zentriert sind.
4. Zum Ausrichten der Steuerflächen den Gelenkkopf auf dem Gestänge drehen, um die Länge des Gestänges zwischen dem Servoarm und dem Steuerhorn zu verändern.

Zentrierung der Steuerungen nach den ersten Flügen

Um die beste Leistung mit AS3X+ zu erzielen, darf keine übermäßige Trimmung verwendet werden. Wenn das Flugzeug eine übermäßige Trimmung des Senders erfordert (4 oder mehr Klicks pro Kanal), die Sendertrimmung auf Null zurückstellen und die Gestänge mechanisch so einstellen, dass sich die Steuerflächen in der auf den Flug getrimmten Position befinden.

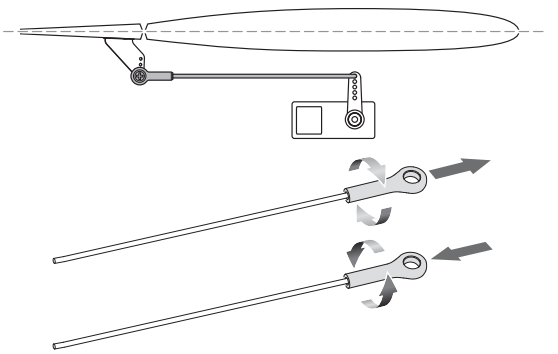

www.modellmarkt24.ch

Horn- und Servoarm-Einstellungen

Die Tabelle rechts zeigt die werksseitigen Einstellungen der Steuerhörner und Servorarme. Das Flugzeug auf den Werkseinstellungen fliegen, ehe Änderungen vorgenommen werden.

Nach dem Flug können die Gestängepositionen für die gewünschte Steuerreaktion angepasst werden. Siehe nachfolgende Tabelle.

	Steuerhörner	Servoarme
Querruder	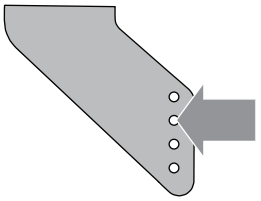	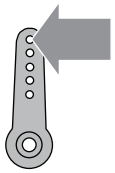
Höhenruder	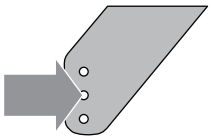	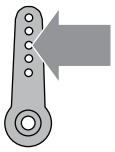
Seitenruder	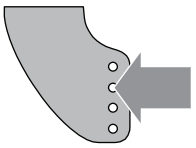	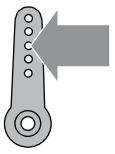
Klappen-Verfahrweg	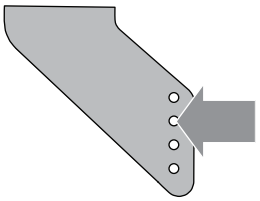	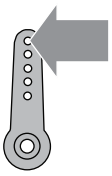

Duale Geschwindigkeiten und Ruderausschlag

Den Sender programmieren, um die Geschwindigkeiten und Ruderausschläge entsprechend dem Erfahrungsstand einzurichten. Diese Werte wurden getestet und sind ein guter Ausgangspunkt, um erfolgreich einen ersten Flug durchzuführen.

Passen Sie nach dem Flug die Werte für die gewünschte Steuerreaktion an.

	Hohe Geschwindigkeit	Niedrige Geschwindigkeit
Querruder	▲ = 26mm ▼ = 26mm	▲ = 19mm ▼ = 19mm
Höhenruder	▲ = 22mm ▼ = 22mm	▲ = 15mm ▼ = 15mm
Seitenruder	▶ = 33mm ◀ = 33mm	▶ = 25mm ◀ = 25mm

	Halb	Vollständig
Klappen-Verfahrweg	15 mm	30 mm

Niedrigtrennspannung (LVC)

Ist ein LiPo-Akku bis unter 3 V je Zelle entladen, hält er die Spannung nicht. Der Geschwindigkeitsregler schützt den Flug-Akku mit einer Niedrigtrennspannung (LVC) vor einer übermäßigen Entladung. Ehe der Akkuladestand zu niedrig fällt, trennt die Niedrigtrennspannung die Stromzufuhr zum Motor. Die Stromzufuhr zum Motor pulsiert und zeigt an, dass ein Teil der Akku-Leistung für die Flugsteuerung und das sichere Landen reserviert ist.

Trennen und entfernen Sie den LiPo-Akku nach der Benutzung des Flugzeugs, um eine schleichende Entladung zu verhindern. Den LiPo-Akku vor dem Lagern etwa bis zur Hälfte aufladen. Beim Lagern darauf achten, dass die Akkuladung nicht unter 3 V pro Zelle fällt. Die LVC verhindert nicht das übermäßige Entladen des Akkus während der Lagerung.

HINWEIS: Das wiederholte Fliegen bis zur LVC kann zu Schäden am Akku führen.

TIPP: Die Akku-Spannung des Fluggeräts vor und nach dem Fliegen mit einem LiPo-Zellspannungsprüfer (SPMXBC200, separat erhältlich) überwachen.

www.modellmarkt24.ch

AS3X+ Test des Steuerverhaltens (BNF Basic)

Dieser Test stellt sicher, dass das AS3X+-Steuersystem ordnungsgemäß funktioniert. Das Flugzeug zusammenbauen und Sender am Empfänger binden, ehe dieser Test durchgeführt wird.

1. Gashebel bis kurz über 25 % heben, dann Gashebel senken, um die AS3X+-Technologie zu aktivieren.
2. Das gesamte Flugzeug wie abgebildet bewegen und sicherstellen, dass sich die Steueroberflächen in die laut der Grafik ausgewiesenen Richtung bewegen. Reagieren die Steueroberflächen nicht wie abgebildet, das Flugzeug nicht fliegen. Siehe Handbuch des Empfängers zu weiteren Informationen.

Die Steueroberflächen können sich schnell bewegen, sobald das AS3X+-System aktiv ist. Das ist normal. AS3X+ bleibt bis zur Trennung des Akkus aktiv.

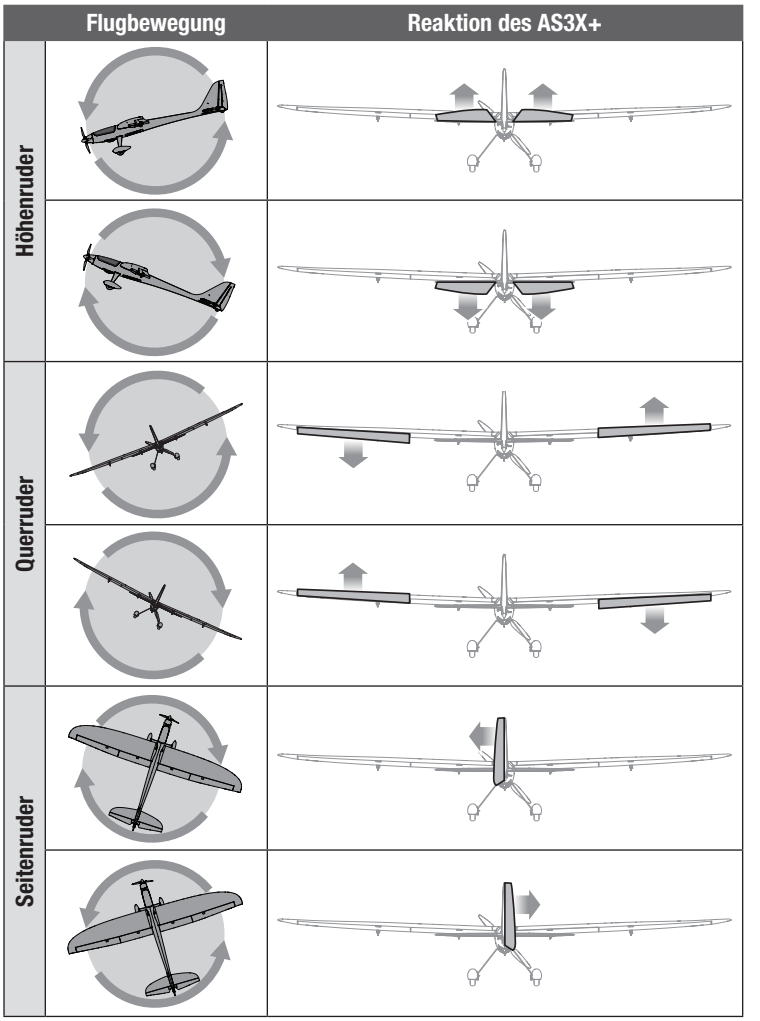

Trimmung während des Fluges

Das Fluggerät beim ersten Flug auf Horizontalflug mit 75 % Gas trimmen. Zur Verbesserung des Geradeausflugs des Fluggeräts kleine Trimmkorrekturen mit den Trimmschaltern des Senders vornehmen.

Nach dem Einstellen der Trimmung die Steuerknüppel 3 Sekunden lang nicht berühren. Dadurch erhält der Empfänger die Informationen über die zur Optimierung der AS3X+-Leistung geeigneten Einstellungen. Wird dies unterlassen, kann die Flugleistung beeinträchtigt werden.

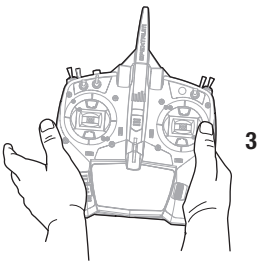

Handstart

HINWEIS: Wir empfehlen einen Handstart im SAFE-Modus, gegen den Wind, bei voller Kraft (100 %) mit hohen Geschwindigkeiten.

1. Das Flugzeug in der einen Hand und den Sender in der anderen Hand halten.
2. Geben Sie 70 % oder mehr Gas.
3. Das Flugzeug an der Unterseite hinter der Tragfläche halten und direkt in einem leichten Winkel (5 bis 10° über den Horizont) in den Wind starten.

TIPP: Einen Wurf im Baseballstil vermeiden, bei dem die Wurfhand einen Bogen beschreibt. Stellen Sie sich vor, Sie steuern das Flugzeug auf eine Flugbahn.

4. Das Flugzeug vor dem Manövrieren auf eine sichere Höhe steigen lassen.

Griff

Wir empfehlen, das Flugzeug wie abgebildet an der Unterseite des Rumpfes, unter der Tragfläche, zu halten.

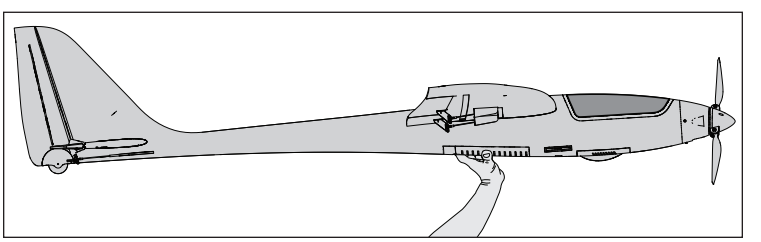

www.modellmarkt24.ch

Weiterverfolgung

Verwenden Sie einen Überhandwurf und starten mit waagerechten Tragflächen und der Flugzeugspitze leicht nach oben gerichtet. Bei einem Handstart durch Zeigen mit den Fingern auf das Flugzeug dem Wurf weiter folgen. Einen bogenförmigen Wurf vermeiden, weil dadurch die Spitze beim Loslassen nach unten sinken kann.

Handstart-Assistenzmodus

Die BNF Basic-Version des Conscendo ist mit einem Handstart-Assistenzmodus ausgestattet, der den Stress beim Handstart des Flugzeugs verringert. Das System richtet die Tragflächen aus und bringt das Modell in eine positive Steigfluglage.

Aktivierung des Handstart-Assistenzmodus:

1. Überprüfen, ob SAFE Select aktiviert ist.
2. Das Flugzeug in den SAFE-Modus bringen.
3. Die Gaszufuhr auf über 70 % stellen.
4. Einen Handstart des Flugzeugs durchführen. Durch die Beschleunigung beim Werfen des Flugzeugs wird automatisch der Assistenzmodus aktiviert, der die Flügel ausrichtet und das Flugzeug in eine positive Steigfluglage bringt.
5. Nach ein paar Sekunden Flugzeit schaltet das System automatisch ab und kehrt in den SAFE-Modus zurück.
6. Das System setzt sich nach der Landung automatisch zurück, wenn die Gaszufuhr unter 5 % reduziert wird und das Modell länger als 5 Sekunden stillsteht.

Einstellungen für den Handstart-Assistenzmodus (nur BNF-Basic)	
Schwellenwert der G-Kraft	0,5
Schwellenwert der Gaszufuhr	70 %
Dauer	4 Sekunden
Nick-Versatz	15 Grad

Flugtipps und Reparaturen

Vor der Wahl des Flugstandorts die örtlichen Gesetze und Verordnungen prüfen.

Reichweitentest für das Funksystem durchführen

Vor dem Fliegen einen Reichweitentest für das Funksystem durchführen. Siehe Handbuch des Senders zu Informationen zum Reichweitentest.

Oszillation

Das AS3X+ System wird nach dem Gasgeben über 25 % aktiviert. Während des Fluges werden Sie beobachten, wie die Steuerflächen die Bewegungen des Flugzeugs korrigieren. Wenn das Fluggerät zu schwingen beginnt oder überkorrigiert, finden Sie entsprechende Lösungen in der Anleitung zur Fehlerbehebung.

Standort

Wählen Sie einen weiträumigen Platz zum Fliegen, idealerweise ein spezielles für Rc-vorgesehenes Flugfeld. An anderen Plätzen das Fliegen in der Nähe von Häusern, Bäumen, Kabeln und Gebäuden vermeiden. Niemals über Personen fliegen.

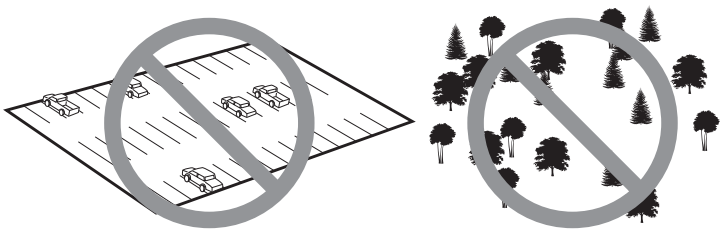

Landen

Das Flugzeug im Wind landen. Die Flugbahn planen und das Flugzeug von Bäumen, Gebäuden und Autos entfernt halten. Einige Praxisübungen machen, um sich mit der Sinkgeschwindigkeit des Flugzeugs beim Landeanflug vertraut zu machen. Beim Landeanflug den Anflug so steuern, dass das Flugzeug die Fluggeschwindigkeit beim Sinken verringert. Ist der Anflug zu steil, nimmt das Flugzeug Geschwindigkeit auf und überschreitet die Landebahn. Stellt sich das Flugzeug auf den Bodeneffekt ein, das Höhenruder leicht nach oben bringen, um es abzufangen und zu landen.

HINWEIS: Steht ein Absturz unmittelbar bevor, die Gaszufuhr senken und komplett trimmen. Wird dies unterlassen, können zusätzliche Schäden am Flugwerk sowie Schäden am Geschwindigkeitsregler und Motor auftreten.

HINWEIS: Nach jedem Absturz sicherstellen, dass der Empfänger im Rumpf gesichert ist. Wird der Empfänger ersetzt, den neuen Empfänger in derselben Ausrichtung wie den Originalempfänger montieren, da es ansonsten zu Schäden kommen kann.

HINWEIS: Schäden durch Abstürze werden durch die Garantie nicht gedeckt.

HINWEIS: Das Fluggerät nicht der direkten Sonneneinstrahlung oder heißen, geschlossenen Bereichen, wie einem Fahrzeug, aussetzen, wenn es nicht geflogen wird. Dadurch kann das Fluggerät beschädigt werden.

Reparaturen

Dank des EPO-Schaummaterials in diesem Fluggerät können Reparaturen am Schaumstoff mit fast jedem Klebstoff (Heißleim, regulärer CA, Epoxid usw.) durchgeführt werden. Wenn Teile nicht repariert werden können, sehen Sie in den Listen der Ersatz- und der optionalen Teile am Ende dieses Handbuchs nach.

Nach dem Flug

Den Flug-Akku vom Geschwindigkeitsregler trennen (für die Sicherheit und Lebensdauer des Akkus erforderlich).
Den Sender ausschalten.
Den Flug-Akku vom Flugzeug entfernen.
Den Flug-Akku aufladen.

Alle beschädigten Bauteile reparieren oder ersetzen.
Den Flug-Akku getrennt vom Flugzeug lagern und den Akku-Ladezustand überwachen.
Die Flugbedingungen und Ergebnisse des Flugplans notieren und für zukünftige Flüge planen.

www.modellmarkt24.ch

Wartung der elektrischen Teile

ACHTUNG: Immer den Flug-Akku trennen, ehe Wartungsarbeiten an einem der Stromversorgungskomponenten durchgeführt werden.

Ausbau

1. Verwenden Sie einen 1,5 mm-Sechskantschlüssel, um die beiden M2 x 8-mm-Innensechskant-Maschinenschrauben vom Spinner zu entfernen.
2. Entfernen Sie die beiden M3 x 18 mm-Propellerschrauben mit einem 3 mm-Sechskantschlüssel und einem 5,5 mm-Steckschlüssel und entfernen Sie dann die Propellerblätter.
3. Die drei 2 mm x 5 mm-Blechschrauben von der Motorhaube entfernen, dann die Motorhaube entfernen.
4. Mit einem 2,5 mm Sechskantschlüssel die vier Zylinderkopfschrauben entfernen, die die Motorhalterung am Rumpf sichern.
5. Die vier M3 x 14 mm-Zylinderkopfschrauben und M3-Unterlegscheiben von der Rückseite des Motors entfernen, um die Motorhalterung zu entfernen.

Einbau

- Der Einbau erfolgt in umgekehrter Reihenfolge.
- Die Aderfarben der Motordrähte korrekt mit den Drähten des Geschwindigkeitsreglers verbinden.
- Für den sicheren Betrieb sicherstellen, dass der Spinner vollständig gesichert ist.
- Darauf achten, dass kein Draht durch die Stromversorgungskomponenten eingeklemmt wird.

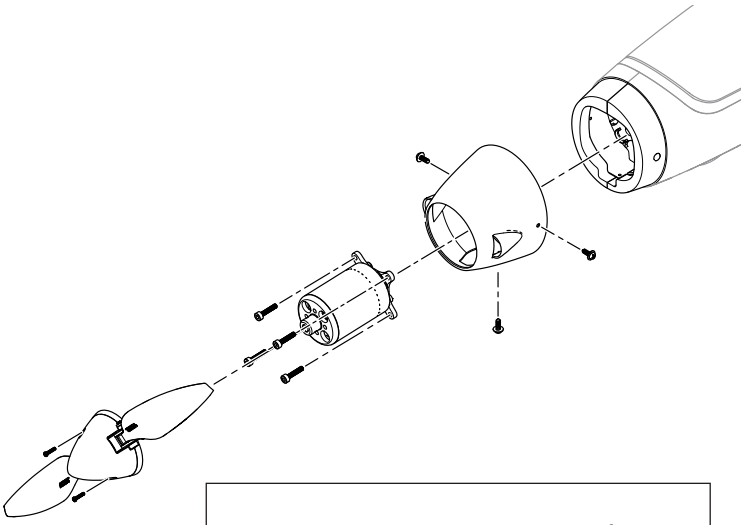

Entfernen des Flügelservos

1. Legen Sie den Flügel umgedreht auf eine glatte, weiche Fläche.
2. Entfernen Sie das Schubstangen-Kugelgelenk vom Steuerhorn.
3. Verwenden Sie einen PH#0-Kreuzschlitzschraubendreher, um die vier Schrauben M1,5 x 7 mm zu entfernen, und nehmen Sie dann die Servoabdeckung ab.
4. Heben Sie den Servo vorsichtig an, um Zugang zum Servokabelstecker zu erhalten und diesen zu trennen.
5. Die Servoschraube und den Servoarm entfernen.

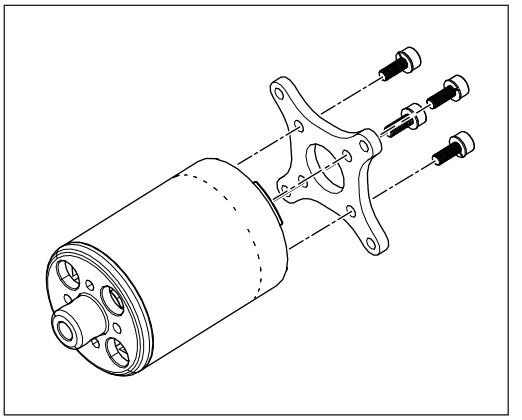

Ersetzen des Rumpfservos

Den Anweisungen (schritte 1–5) für das **Entfernen des Flügelservos** folgen, um die Seitenruder- und/oder Höhenruderservos zu ersetzen.

Montage des Flügelservos

1. Den Servo am Tragflächenverlängerungskabel anschließen.
2. Bei entferntem Propeller das Flugzeug einschalten. Warten, bis sich das Fluggerät initialisiert und die Servos zentriert haben.
3. Die Sendertrimmung zentrieren.
4. Den Servoarm ausrichten, indem Sie den Arm auf das Servo drücken.
5. Die Schraube des Servoarms montieren.
6. Setzen Sie den Servo in die Flügeltasche ein.
7. Verbinden Sie den Z-Bogen der Schubstange mit dem Servoarm und das Kugelgelenk mit dem Steuerhorn.
8. Die Servo-Abdeckung anbringen.
9. Die Schritte 1-8 für die linke Tragfläche wiederholen.

Steuer-fläche	Ersatzservo	Beschreibung
Querruder	SPMSA383	A383 digitaler Servo mit Sub-Mikro-Metallgetriebe
Höhenruder	SPMSA383	A383 digitaler Servo mit Sub-Mikro-Metallgetriebe
Seitenruder		
Klappen	SPMSA383	A383 digitaler Servo mit Sub-Mikro-Metallgetriebe

AS3X+ Fehlerbehebung

Problem	Mögliche Ursache	Lösung
Oszillation während des Fluges	Beschädigter Propeller oder Spinner	Propellergruppe auswechseln
	Motorvibrationen	Bauteil ersetzen oder alle Bauteile korrekt ausrichten und Befestiger nach Bedarf festziehen
	Lockerer Empfänger	Empfänger im Rumpf ausrichten und sichern
	Lockere Fluggerätesteuerung	Bauteile (Servo, Arm, Gestänge, Horn und Steueroberflächen) festziehen oder anderweitig sichern
	Verschlissene Bauteile	Tauschen Sie verschlissene Bauteile aus (vor allem Propeller, Spinner oder Servo)
	Unregelmäßige Servo-Bewegung	Servo austauschen

www.modellmarkt24.ch

AS3X+ Fehlerbehebung

Problem	Mögliche Ursache	Lösung
Unregelmäßige Flugleistung	Trimmung steht nicht auf neutral	Wenn Sie die Trimmung um mehr als 8 Klicks einstellen, passen Sie den Gabelkopf an, um die Trimmung zu entfernen
	Ersatztrimmung steht nicht auf neutral	Eine Ersatztrimmung ist nicht zulässig. Stellen Sie das Servogestänge ein
	Fluggerät wurde nach dem Anschluss des Akkus nicht für 5 Sekunden still gehalten	Mit dem Gashebel in der niedrigsten Position den Akku abklemmen und wieder anschließen und das Flugzeug 5 Sekunden lang still halten
Falsche Reaktion auf den AS3X+ Steuerrichtungstest	Falsche Richtungseinstellungen im Sender oder Empfänger	NICHT fliegen. Korrigieren Sie die Richtungseinstellungen (siehe Handbuch des Empfängers) und fliegen Sie dann

Anleitung zur Fehlerbehebung

Problem	Mögliche Ursache	Lösung
Das Flugzeug reagiert nicht auf Gas, aber auf alle anderen Steuerungen	Gas nicht im Leerlauf und/oder Gastrimmung zu hoch	Die Steuerungen mit Gashebel und Gastrimmung auf niedrigste Einstellung zurücksetzen
	Verfahrweg des Gasservo liegt unter 100 %	Sicherstellen, dass Verfahrweg des Gasservos 100 % oder höher ist
	Der Gaskanal ist umgekehrt	Den Gaskanal auf dem Sender umkehren
	Motor vom Geschwindigkeitsregler getrennt	Sicherstellen, dass Motor mit Geschwindigkeitsregler verbunden ist
Zusätzliche Geräusche am Propeller oder zusätzliche Vibrationen	Beschädigter Propeller und Spinner, oder Motor	Beschädigte Bauteile ersetzen
	Propeller ist nicht in Balance	Propeller ausbalancieren oder ersetzen.
	Spinnerschraube ist locker	Die Spinnerschraube festziehen
Flugzeit reduziert oder Flugzeug untermotorisiert	Der Ladezustand des Akkus ist niedrig	Flugakku komplett aufladen
	Flug-Akku beschädigt	Flugakku ersetzen und Anweisungen zum Flugakku befolgen
	Flugbedingungen sind womöglich zu kalt	Sicherstellen, dass der Akku vor der Verwendung warm ist
	Akku-Kapazität für die Flugbedingungen zu gering	Akku ersetzen oder einen Akku mit höherer Kapazität verwenden
Flugzeug bindet (während des Bindens) nicht am Sender	Sender während des Bindungsvorgangs zu nah am Luftfahrzeug	Eingeschalteten Sender vom Flugzeug wegbewegen, Flug-Akku vom Flugzeug trennen und wieder anschließen
	Flugzeug oder Sender zu nah an einem großen Metallobjekt, einer drahtlosen Quelle oder einem anderen Sender	Flugzeug und Sender an eine andere Stelle bringen und das Binden erneut versuchen
	Bindungsvorgang nicht befolgt	Seite zum Thema Binden in diesem Handbuch beachten
	Ladezustand des Flug-Akkus/Sender-Akkus zu niedrig	Akkus ersetzen/aufladen
	Bindungsschalter oder -taster während des Bindungsvorgangs nicht lange genug gehalten	Bindungsvorgang wiederholen
Flugzeug verbindet sich (nach dem Binden) nicht mit dem Sender	Sender während des Verbindungsvorgangs zu nah am Flugzeug	Eingeschalteten Sender vom Flugzeug wegbewegen, Flug-Akku vom Flugzeug trennen und wieder anschließen
	Flugzeug oder Sender zu nah an einem großen Metallobjekt, einer drahtlosen Quelle oder einem anderen Sender	Flugzeug und Sender an eine andere Stelle bringen und das Verbinden erneut versuchen
	Bindungsstecker verbleibt im Bindungsanschluss montiert	Sender erneut an das Flugzeug binden und den Bindungsstecker entfernen, bevor die Stromzufuhr ein- und ausgeschaltet wird
	Flugzeug an einen anderen Modellspeicher gebunden (nur ModelMatch-Funksysteme)	Korrekten Modellspeicher auf dem Sender wählen
	Ladezustand des Flug-Akkus/Sender-Akkus zu niedrig	Akkus ersetzen/aufladen
	Der Sender wurde möglicherweise an ein anderes Flugzeug mit unterschiedlichem DSM-Protokoll gebunden	Flugzeug an den Sender binden
Steuerfläche bewegt sich nicht	Schaden an Steuerfläche, Steuerhorn, Gestänge oder Servo	Beschädigte Bauteile ersetzen oder reparieren und Steuerungen anpassen
	Kabel beschädigt oder Verbindungen locker	Prüfung der Kabel und Verbindungen durchführen, nach Bedarf verbinden oder ersetzen
	Sender nicht korrekt gebunden oder falsches Flugzeug wurde gewählt	Erneut binden oder korrektes Flugzeug im Sender wählen
	Der Ladezustand des Akkus ist niedrig	Flugakku komplett aufladen
	Akku-Sperrkreis (Battery Elimination Circuit, BEC) des Geschwindigkeitsreglers ist beschädigt	Geschwindigkeitsregler ersetzen
Steuerungen umgekehrt	Sendereinstellungen sind umgekehrt	Steuerrichtungstest durchführen und die Steuerungen auf dem Sender anpassen
Motorleistung pulsiert, Motor verliert dann an Leistung.	Geschwindigkeitsregler nutzt standardmäßige weiche Niedrigtrennspannung	Flugakku laden oder Akku ersetzen, der nicht mehr funktioniert
	Wetterbedingungen sind möglicherweise zu kalt	Flug verschieben, bis das Wetter wärmer ist
	Akku ist alt, verschlissen oder beschädigt	Akku ersetzen.
	Akku-C-Kapazität möglicherweise zu gering	Empfohlenen Akku verwenden

www.modellmarkt24.ch

Ersatzteile

Teile-Nr.	Beschreibung
EFL3225001	Rumpf
EFL3225002L	Linke Tragfläche
EFL3225002R	Rechte Tragfläche
EFL3225003	Stabilisatorsatz
EFL3225004	Tragflächen- und Leitwerksrohre
EFL3225005	Beschlägesatz
EFL3225006	Schubstangen- und Steuerhornsatz
EFL3225007	12,8 x 10 Propeller- und Spinner-Baugruppe
EFL3225008	12,8 x 10-Propellerblätter
EFL3225009	Motorhalterung
EFL3225010	Dekorbogen
EFL3225011	Kanzelabdeckung
EFL3225012	Steuerhörnersatz
EFL3225013	Satz Servohalterungen und Verkleidungen
EFL3225014	Hauptfahrwerksatz
EFL3225015	Radverkleidungen mit Beschlägen
EFL3225016	Reifensatz
EFL3225017	Motorhaube
EFL3225018	Verlängerungskabelsatz
SPM-1033	AR8360T+ DSMX 8-Kanal AS3X+ & SAFE Telemetrie-Empfänger
SPM-1099	3130–480 Kv bürstenloser Außenläufermotor
SPMA9701	LED-Nachtflug-Satz mit Steuerung
SPMSA383	A383 digitaler Servo mit Sub-Mikro-Metallgetriebe
SPMSA3831	A383 Servoarm-Satz (6)
SPMXAE70G	70-Amp Telemetriefähiger Bürstenloser Geschwindigkeitsregler; 3S-6S: IC5 Ver. G

Empfohlene Teile

Teile-Nr.	Beschreibung
SPMR8210	Nur NX8 20-Kanal-DSMX-Sender
SPMX326S30	22,2V 3200 mAh 6S 30C Smart G2 LiPo-Akku: IC5

Optionale Teile

Teile-Nr.	Beschreibung
SPMA9701	LED-Nachtlichtsatz mit Steuerung
SPMR7120	NX7e+ Nur 14-Kanal-DSMX-Sender, Black Edition
SPMX46S50	22,2 V 4000 mAh 6S 50C Smart G2 LiPo-Akku: IC5
SPMX40006S50	22,2 V 4000 mAh 6S 50C Smart LiPo-Akku: IC5
SPMX50004S30	14,8 V 5000 mAh 4S 30C Smart LiPo-Akku: IC5
SPMX50006S30	22,2 V 5000 mAh 6S 30C Smart LiPo-Akku: IC5
SPMXBC200	XBC200 Smart Lipo-Akkuprüfer und Servotester

Haftungsbeschränkung

Warnung—Ein ferngesteuertes Modell ist kein Spielzeug. Es kann, wenn es falsch eingesetzt wird, zu erheblichen Verletzungen bei Lebewesen und Beschädigungen an Sachgütern führen. Betreiben Sie Ihr RC-Modell nur auf freien Plätzen und beachten Sie alle Hinweise der Bedienungsanleitung des Modells wie auch der Fernsteuerung.

Garantiezeitraum—Exklusive Garantie Horizon Hobby LLC (Horizon) garantiert, dass dasgekaufte Produkt frei von Material- und Montagefehlern ist. Der Garantiezeitraum entspricht den gesetzlichen Bestimmung des Landes, in dem das Produkt erworben wurde. In Deutschland beträgt der Garantiezeitraum 6 Monate und der Gewährleistungszeitraum 18 Monate nach dem Garantiezeitraum.

Einschränkungen der Garantie—(a) Die Garantie wird nur dem Erstkäufer (Käufer) gewährt und kann nicht übertragen werden. Der Anspruch des Käufers besteht in der Reparatur oder dem Tausch im Rahmen dieser Garantie. Die Garantie erstreckt sich ausschließlich auf Produkte, die bei einem autorisierten Horizon Händler erworben wurden. Verkäufe an dritte werden von dieser Garantie nicht gedeckt. Garantieansprüche werden nur angenommen, wenn ein gültiger Kaufnachweis erbracht wird. Horizon behält sich das Recht vor, diese Garantiebestimmungen ohne Ankündigung zu ändern oder modifizieren und widerruft dann bestehende Garantiebestimmungen.

(b) Horizon übernimmt keine Garantie für die Verkaufbarkeit des Produktes, die Fähigkeiten und die Fitness des Verbrauchers für einen bestimmten Einsatzzweck des Produktes. Der Käufer allein ist dafür verantwortlich, zu prüfen, ob das Produkt seinen Fähigkeiten und dem vorgesehenen Einsatzzweck entspricht.

(c) Ansprüche des Käufers ¬ Es liegt ausschließlich im Ermessen von Horizon, ob das Produkt, bei dem ein Garantiefall festgestellt wurde, repariert oder ausgetauscht wird. Dies sind die exklusiven Ansprüche des Käufers, wenn ein Defekt festgestellt wird.

Horizon behält sich vor, alle eingesetzten Komponenten zu prüfen, die in den Garantiefall einbezogen werden können. Die Entscheidung zur Reparatur oder zum Austausch liegt nur bei Horizon. Die Garantie schließt kosmetische Defekte oder Defekte, hervorgerufen durch höhere Gewalt, falsche Behandlung des Produktes, falscher Einsatz des Produktes, kommerziellen Einsatz oder Modifikationen irgendwelcher Art aus.

Die Garantie schließt Schäden, die durch falschen Einbau, falsche Handhabung, Unfälle, Betrieb, Service oder Reparaturversuche, die nicht von Horizon ausgeführt wurden aus.

Ausgeschlossen sind auch Fälle die bedingt durch (vii) eine Nutzung sind, die gegen geltendes Recht, Gesetze oder Regularien verstoßen haben. Rücksendungen durch den Käufer direkt an Horizon oder eine seiner Landesvertretung bedürfen der Schriftform.

Schadensbeschränkung—Horizon ist nicht für direkte oder indirekte Folgeschäden, Einkommensausfälle oder kommerzielle Verluste, die in irgendeinem Zusammenhang mit dem Produkt stehen verantwortlich, unabhängig ab ein Anspruch im Zusammenhang mit einem Vertrag, der Garantie oder der Gewährleistung erhoben werden. Horizon wird darüber hinaus keine Ansprüche aus einem Garantiefall akzeptieren, die über den individuellen Wert des Produktes hinaus gehen. Horizon hat keinen Einfluss auf den Einbau, die Verwendung oder die Wartung des Produktes oder etwaiger Produktkombinationen, die vom Käufer gewählt werden. Horizon übernimmt keine Garantie und akzeptiert keine Ansprüche für in der folge auftretende Verletzungen oder Beschädigungen. Mit der Verwendung und dem Einbau des Produktes akzeptiert der Käufer alle aufgeführten Garantiebestimmungen ohne Einschränkungen und Vorbehalte.

Wenn Sie als Käufer nicht bereit sind, diese Bestimmungen im Zusammenhang mit der Benutzung des Produktes zu akzeptieren, werden Sie gebeten, dass Produkt in unbenutztem Zustand in der Originalverpackung vollständig bei dem Verkäufer zurückzugeben.

Sicherheitshinweise—Dieses ist ein hochwertiges Hobby Produkt und kein Spielzeug. Es muss mit Vorsicht und Umsicht eingesetzt werden und erfordert einige mechanische wie auch mentale Fähigkeiten. Ein Versagen, das Produkt sicher und umsichtig zu betreiben kann zu Verletzungen von Lebewesen und Sachbeschädigungen erheblichen Ausmaßes führen. Dieses Produkt ist nicht für den Gebrauch durch Kinder ohne die Aufsicht eines Erziehungsberechtigten vorgesehen. Die Anleitung enthält Sicherheitshinweise und Vorschriften sowie Hinweise für die Wartung und den Betrieb des Produktes. Es ist unabdingbar, diese Hinweise vor der ersten Inbetriebnahme zu lesen und zu verstehen. Nur so kann der falsche Umgang verhindert und Unfälle mit Verletzungen und Beschädigungen vermieden werden.

www.modellmarkt24.ch

Fragen, Hilfe und Reparaturen—Ihr lokaler Fachhändler und die Verkaufstelle können eine Garantiebeurteilung ohne Rücksprache mit Horizon nicht durchführen. Dies gilt auch für Garantiereparaturen. Deshalb kontaktieren Sie in einem solchen Fall den Händler, der sich mit Horizon kurz schließen wird, um eine sachgerechte Entscheidung zu fällen, die Ihnen schnellst möglich hilft.

Wartung und Reparatur—Muss Ihr Produkt gewartet oder repariert werden, wenden Sie sich entweder an Ihren Fachhändler oder direkt an Horizon.

Rücksendungen / Reparaturen werden nur mit einer von Horizon vergebenen RMA Nummer bearbeitet. Diese Nummer erhalten Sie oder ihr Fachhändler vom technischen Service. Mehr Informationen dazu erhalten Sie im Serviceportal unter www. Horizonhobby.de oder telefonisch bei dem technischen Service von Horizon.

Packen Sie das Produkt sorgfältig ein. Beachten Sie, dass der Originalkarton in der Regel nicht ausreicht, um beim Versand nicht beschädigt zu werden. Verwenden Sie einen Paketdienstleister mit einer Tracking Funktion und Versicherung, da Horizon bis zur Annahme keine Verantwortung für den Versand des Produktes übernimmt. Bitte legen Sie dem Produkt einen Kaufbeleg bei, sowie eine ausführliche Fehlerbeschreibung und eine Liste aller eingesendeten Einzelkomponenten. Weiterhin benötigen wir die vollständige Adresse, eine Telefonnummer für Rückfragen, sowie eine Email Adresse.

Garantie und Reparaturen—Garantieanfragen werden nur bearbeitet, wenn ein Originalkaufbeleg von einem autorisierten Fachhändler beiliegt, aus dem der Käufer und das Kaufdatum hervorgeht. Sollte sich ein Garantiefall bestätigen wird das Produkt repariert oder ersetzt. Diese Entscheidung obliegt einzig Horizon Hobby.

Kostenpflichtige Reparaturen—Liegt eine kostenpflichtige Reparatur vor, erstellen wir einen Kostenvoranschlag, den wir Ihrem Händler übermitteln. Die Reparatur wird erst vorgenommen, wenn wir die Freigabe des Händlers erhalten. Der Preis für die Reparatur ist bei Ihrem Händler zu entrichten. Bei kostenpflichtigen Reparaturen werden mindestens 30 Minuten Werkstattzeit und die Rückversandkosten in Rechnung gestellt. Sollten wir nach 90 Tagen keine Einverständniserklärung zur Reparatur vorliegen haben, behalten wir uns vor, das Produkt zu vernichten oder anderweitig zu verwerten.

ACHTUNG: Kostenpflichtige Reparaturen nehmen wir nur für Elektronik und Motoren vor. Mechanische Reparaturen, besonders bei Hubschraubern und RC-Cars sind extrem aufwendig und müssen deshalb vom Käufer selbst vorgenommen werden.

10/15

Garantie und Service Kontaktinformationen

Land des Kauf	Horizon Hobby	Telefon/E-mail Adresse	Adresse
Europäische Union	Horizon Technischer Service	service@horizonhobby.de	Hanskampring 9
	Sales: Horizon Hobby GmbH	+49 (0) 4121 2655 100	D 22885 Barsbüttel, Germany

Konformitätshinweise für die Europäische Union

EU Konformitätserklärung:

EFL Conscendo 2.0m PNP (EFL32275): Hiermit erklärt Horizon Hobby, LLC, dass das Gerät den folgenden Richtlinien entspricht: EU-Richtlinie über elektromagnetische Verträglichkeit 2014/30/EU; RoHS 2-Richtlinie 2011/65 / EU, RoHS 3-Richtlinie - Änderung 2011/65 / EU-Anhang II 2015/863.

EFL Conscendo 2.0m BNF-Basic (EFL32250): Hiermit erklärt Horizon Hobby, LLC, dass das Gerät den folgenden Richtlinien entspricht: EU-Richtlinie über elektromagnetische Verträglichkeit 2014/30/EU, RoHS 2-Richtlinie 2011/65 / EU, RoHS 3-Richtlinie - Änderung 2011/65 / EU-Anhang II 2015/863.

Der vollständige Text der EU-Konformitätserklärung ist unter folgender Internetadresse abrufbar: https://www.horizonhobby.com/content/ supportrender-compliance.

Wireless-Frequenzbereich und Wireless-Ausgangsleistung:

2404–2476MHz
19,42dBm

Eingetragener EU-Hersteller:

Horizon Hobby, LLC
2904 Research Road
Champaign, IL 61822 USA

Eingetragener EU-Importeur:

Horizon Hobby, GmbH
Hanskampring 9
22885 Barsbüttel Germany

WEEE-HINWEIS:



Dieses Gerät ist gemäß der Europäischen Richtlinie 2012/19/EU über Elektro- und Elektronik-Altgeräte (WEEE) gekennzeichnet. Dieses Symbol weist darauf hin, dass dieses Produkt kein normaler Haushaltsabfall ist, sondern in einer entsprechenden Sammelstelle für Elektro- und Elektronik-Altgeräte entsorgt werden muss.

www.modellmarkt24.ch

REMARQUE

Toutes les instructions, garanties et autres documents de garantie sont sujets à la seule discrétion de Horizon Hobby, LLC. Veuillez, pour une littérature produits bien à jour, visiter www.horizonhobby.com ou www.towerhobbies.com et cliquer sur l'onglet de support de ce produit.

SIGNIFICATION DE CERTAINS TERMES SPÉCIFIQUES

Les termes suivants sont utilisés dans l'ensemble du manuel pour indiquer différents niveaux de danger lors de l'utilisation de ce produit :

AVERTISSEMENT : Procédures qui, si elles ne sont pas suivies correctement, peuvent entraîner des dégâts matériels et des blessures graves OU engendrer une probabilité élevée de blessure superfi cielle.

ATTENTION : Procédures qui, si elles ne sont pas suivies correctement, peuvent entraîner des dégâts matériels ET des blessures graves.

REMARQUE : Procédures qui, si elles ne sont pas suivies correctement, peuvent entraîner des dégâts matériels ET éventuellement un faible risque de blessures.

⚠ **AVERTISSEMENT :** Lisez la TOTALITÉ du manuel d'utilisation afin de vous familiariser avec les caractéristiques du produit avant de le faire fonctionner. Une utilisation incorrecte du produit peut entraîner sa détérioration, ainsi que des risques de dégâts matériels, voire de blessures graves.

Ceci est un produit de loisirs sophistiqué. Il doit être manipulé avec prudence et bon sens et requiert des aptitudes de base en mécanique. Toute utilisation irresponsable de ce produit ne respectant pas les principes de sécurité peut provoquer des blessures, entraîner des dégâts matériels et endommager le produit. Ce produit n'est pas destiné à être utilisé par des enfants sans la surveillance directe d'un adulte. N'essayez pas de démonter le produit, de l'utiliser avec des composants incompatibles ou d'en améliorer les performances sans l'accord d'Horizon Hobby, LLC. Ce manuel comporte des instructions relatives à la sécurité, au fonctionnement et à l'entretien. Il est capital de lire et de respecter la totalité des instructions et avertissements du manuel avant l'assemblage, le réglage et l'utilisation, ceci afi n de manipuler correctement l'appareil et d'éviter tout dégât matériel ou toute blessure grave.

14 ans et plus. Ceci n'est pas un jouet.

Précautions et Avertissements Liés à la Sécurité

En tant qu'utilisateur de ce produit, il est de votre seule responsabilité de le faire fonctionner d'une manière qui ne mette en danger ni votre personne, ni de tiers et qui ne provoque pas de dommages au produit lui-même ou à la propriété d'autrui.

- Gardez une bonne distance de sécurité tout autour de votre modèle, afin d'éviter les collisions ou les blessures. Ce modèle est contrôlé par un signal radio, qui peut être soumis à des interférences provenant de nombreuses sources hors de votre contrôle. Une interférence peut provoquer une perte momentanée de contrôle.
- Faites toujours fonctionner votre modèle dans une zone dégagée, à l'écart de voitures, du trafic et des personnes.
- Respectez toujours scrupuleusement les instructions et les mises en garde concernant ce produit et tous les équipements optionnels/complémentaires (chargeurs, batteries rechargeables, etc.) que vous utilisez.
- Tenez tous les produits chimiques, les petites pièces et les composants électroniques hors de portée des enfants.
- Évitez toujours d'exposer à l'eau tout équipement non spécifiquement conçu et protégé à cet effet. L'humidité endommage les composants électroniques.
- Ne léchez et ne mettez jamais en bouche quelque partie de votre modèle que ce soit - risque de blessures graves voire danger de mort.
- Ne faites jamais fonctionner votre modèle lorsque les batteries de l'émetteur sont faibles.
- Gardez toujours le modèle à vue et gardez-en toujours le contrôle.
- Utilisez toujours des batteries complètement chargées.
- Gardez toujours l'émetteur sous tension lorsque le modèle est en marche.
- Enlevez toujours les batteries avant le démontage.
- Veillez toujours à ce que les pièces en mouvement soient propres.
- Veillez toujours à ce que toutes les pièces soient sèches.
- Laissez toujours le temps aux pièces de refroidir avant de les toucher.
- Enlevez toujours les batteries après utilisation.
- Assurez-vous toujours que la sécurité (failsafe) est configurée correctement avant de voler.
- Ne faites jamais voler un modèle dont le câblage est endommagé.
- Ne touchez jamais des pièces en mouvement.

⚠ **AVERTISSEMENT CONTRE LES PRODUITS CONTREFAITS:** Si un jour vous aviez besoin de remplacer un récepteur Spektrum équipant un produit Horizon Hobby, achetez-le uniquement chez Horizon Hobby, LLC ou chez un revendeur offi ciel Horizon Hobby, vous serez sûr d'obtenir un produit Spektrum authentique de haute qualité. Horizon Hobby, LLC décline tout service et garantie concernant la compatibilité et les performances des produits contrefaits ou des produits clamant la compatibilité avec la technologie Spektrum ou le DSM.

www.modellmarkt24.ch

Enregistrement

Enregistrez votre produit aujourd'hui pour faire partie de notre liste de diffusion et recevoir les dernières mises à jour concernant les produits, offres et informations sur E-flite.

Table des Matières

Précautions et Avertissements Liés à la Sécurité....42
Enregistrement....43
Outils nécessaires....43
Assemblage du modèle....44
Sélection et installation du récepteur PNP....45
Option de chargement du Smart Transmitter File (STF) (pour la configuration standard)....46
Disposition des interrupteurs STF et de la configuration manuelle de l'émetteur (pour la configuration standard)....47
Configuration avancée optionnelle....47
Configuration manuelle de l'émetteur/ Option de programmation (pour la configuration standard)....48
Conseils généraux pour l'affectation et sécurité intégrée....50
Affectation de l'émetteur et du récepteur / Activation et désactivation de SAFE Select....50
Télémétrie intégrée....51
Technologie SAFE Select....51
Désignation du commutateur SAFE Select....51
Télémétrie ESC intégrée....52
Installation de la batterie et armement du variateur ESC....53
Centre de gravité (CG)....53
Test de contrôle de la direction....54
Centrage de surface de commande....54
Réglages aux guignols et aux palonniers de servos....55
Double débattement et coudes de commande....55
Coupure par tension faible (LVC)....55
Test de réponse de commande AS3X (BNF Basic)....56
Compensation en vol....56
Lancement manuel....56
Conseils de vol et réparations....57
Maintenance après vol....57
Entretien des composants de puissance....58
Guide de dépannage AS3X+....59
Guide de dépannage....59
Pièces de rechange....60
Pièces recommandées....60
Pièces facultatives....60
Garantie et réparations....61
Informations de contact pour garantie et réparation....61
Informations IC....62
Informations de conformité pour l'Union européenne....62

Spécifications	
Envergure d'aile	2000 mm (78,74 po)
Longueur	1344 mm (52,90 po)
Poids	Sans batterie : 2,40 kg Avec la batterie 6S 3200 mAh recommandée : 2,95 kg

Équipement inclus	
Récepteur	Récepteur avec télémétrie AS3X 8 canaux DSMX AR8360T et SAFE (BNF uniquement) (SPM-1033)
Moteur	Moteur à cage tournante sans balais, 3130-480 kV (SPM-1099)
Servos	**(2) Gouverne de profondeur et gouverne de direction :** Servo numérique à engrenages métalliques 13 g A383 (SPMSA383) **(2) Aileron :** Servo numérique à engrenages métalliques 13 g A383 (SPMSA383) **(2) Volet :** Servo numérique à engrenages métalliques 13 g A383 (SPMSA383)

Matériel nécessaire	
Émetteur	6 canaux 2,4 GHz pleine portée avec technologie Spektrum DSM2/DSMX
Batterie	Li-Po Smart 3200 mAh 6S 30C avec connecteur EC5 ou IC5
Chargeur de batterie	Chargeur à équilibrage pour batterie Li-Po à 6 cellules
Récepteur	6+ canaux (AR8360T+ recommandé) (PNP uniquement)

Outils nécessaires



Tournevis cruciforme (PH n° 0)

www.modellmarkt24.ch

Assemblage du modèle

Installation du stabilisateur horizontal

Les autocollants du stabilisateur horizontal sont inclus mais ne sont pas appliquées.

1. Installez l'ensemble de vol nocturne à DEL facultatif avant d'appliquer les autocollants du stabilisateur horizontal.
2. En utilisant les autocollants de l'aile comme modèle, appliquez les autocollants de la surface inférieure sur les stabilisateurs horizontaux.
3. Glissez le tube du stabilisateur horizontal (6 mm x 295 mm) dans l'orifice à l'arrière du fuselage.
4. Installez le stabilisateur horizontal gauche comme illustré. Faites-le glisser complètement dans l'encoche du fuselage, en veillant à enclencher le loquet. Assurez-vous que le guignol de commande est orienté vers le bas. Répétez cette étape pour le stabilisateur horizontal droit, en veillant à ce que les moitiés de la gouverne de profondeur s'enclenchent l'une dans l'autre.
5. Utilisez une pince pour articulation à bille afin de connecter l'embout de bielle à l'articulation à bille du guignol de commande.

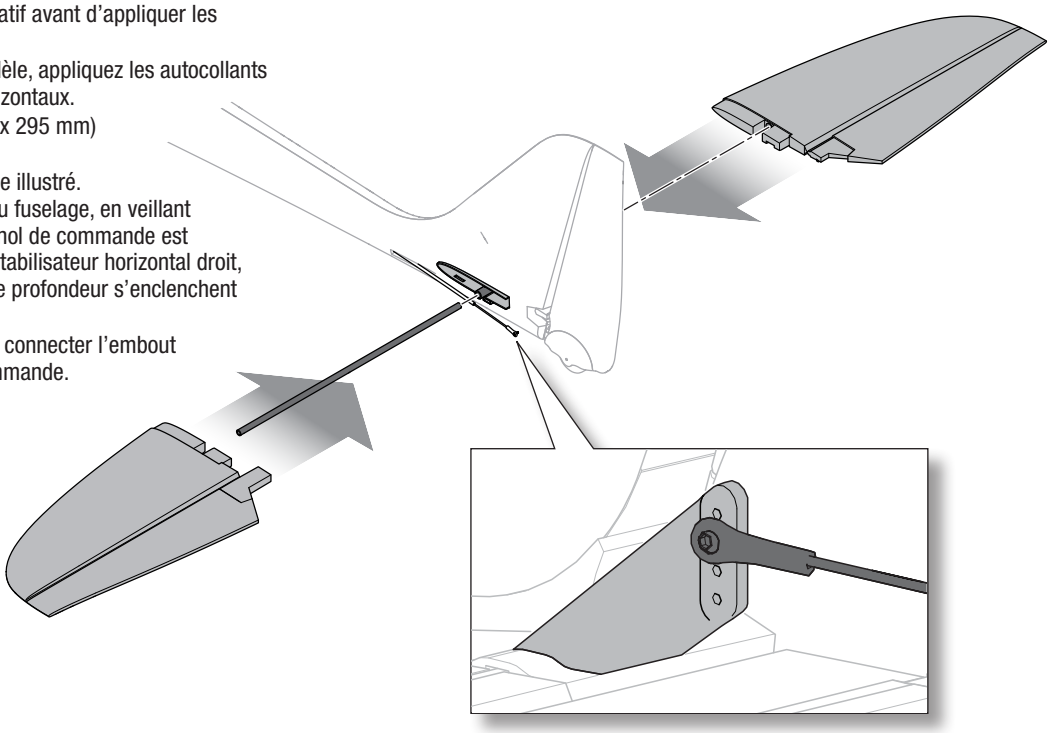

Installation de l'aile

1. Insérez le tube de tige de l'aile le plus grand (12 mm x 540 mm) dans la cavité dédiée du fuselage avant.
2. Insérez le tube de tige de l'aile le plus petit (8 mm x 398 mm) dans la cavité dédiée du fuselage arrière.
3. Faites glisser l'un des panneaux d'aile sur les tubes de tige d'aile, puis poussez fermement jusqu'à ce qu'il s'emboîte dans l'encoche de l'aile du fuselage. Assurez-vous que le loquet de retenue de l'aile s'enclenche. Répétez l'opération pour l'autre panneau d'aile.

IMPORTANT : assurez-vous que les connecteurs mains libres du servo sont bien alignés et complètement enclenchés.

Pour retirer les ailes, appuyez sur chaque loquet de retenue (**A**) situé sur la partie supérieure de la base de l'aile, tout en faisant glisser les panneaux d'aile vers l'extérieur.

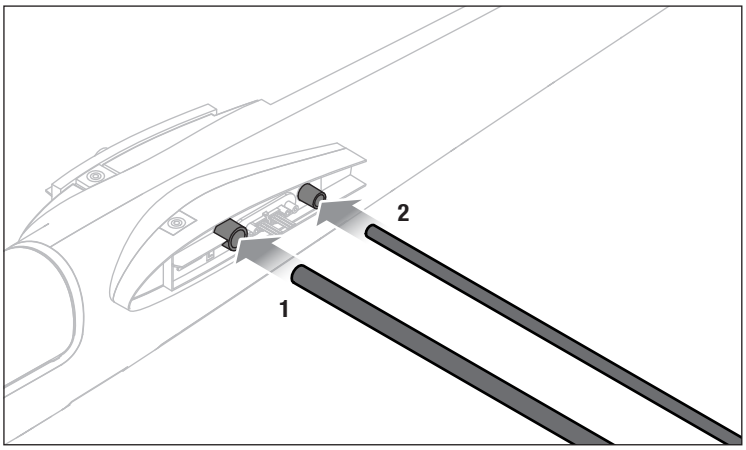

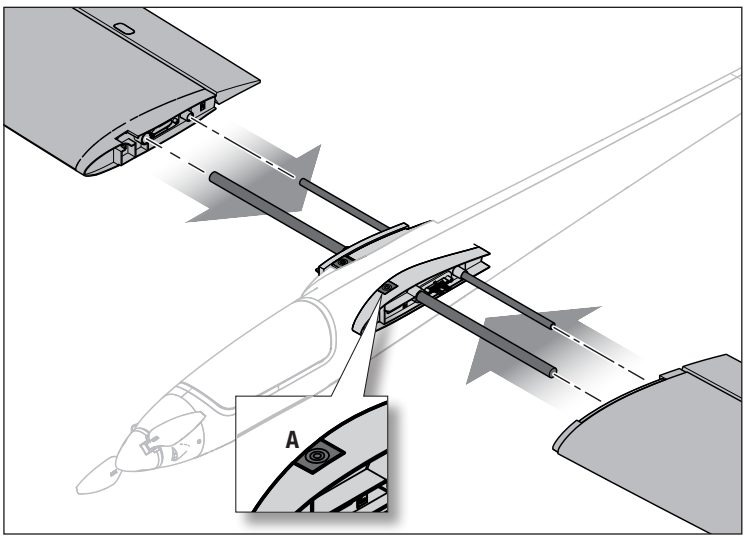

www.modellmarkt24.ch

Installation du train d'atterrissage

L'utilisation du train d'atterrissage est facultative. En cas de changement de configuration du train d'atterrissage, vérifiez le centre de gravité avant le vol.

1. Insérez les ensembles de train d'atterrissage gauche et droit dans leurs encoches respectives situées sous le fuselage, comme illustré. Chaque jambe du train d'atterrissage se verrouille en place grâce à un mécanisme de verrouillage à encliquetage.

Pour retirer le train d'atterrissage, appuyez sur le bouton du loquet situé sous le fuselage, puis tirez sur chaque jambe pour la sortir de son encoche.

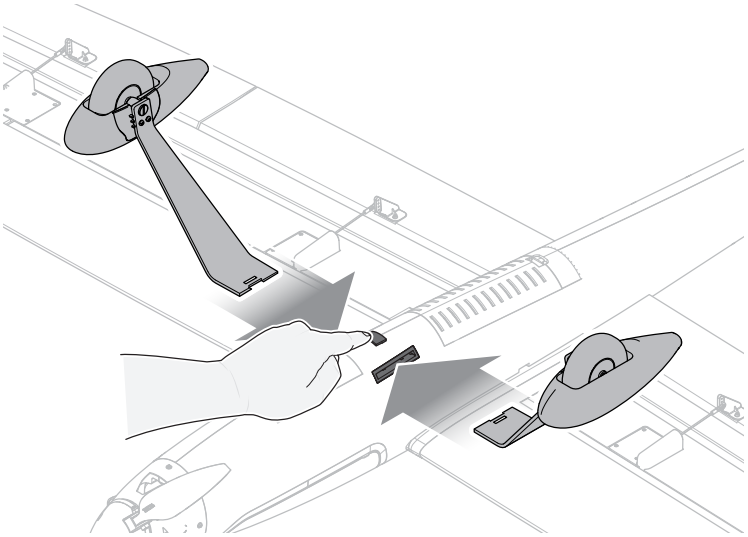

Sélection et installation du récepteur PNP

Le récepteur recommandé pour cet appareil est le AR8360T+.

Si vous souhaitez installer un récepteur différent, assurez-vous qu'il s'agit au moins d'un récepteur à 6 canaux de pleine portée. Consultez le manuel du récepteur choisi pour connaître les instructions correctes sur l'installation et le fonctionnement.

Installation de l'AR8360T

1. Enlevez le loquet du bas du fuselage.
2. Fixez les surfaces de commande appropriées sur leurs ports respectifs du récepteur à l'aide du tableau de droite.
3. À l'aide d'un ruban adhésif double face, montez le récepteur à l'avant du compartiment.

   Montez le récepteur dans le sens indiqué, de manière parallèle à la longueur du fuselage, avec l'étiquette vers le bas et les ports du servo vers l'arrière de l'appareil. L'orientation du récepteur est essentielle pour toutes les configurations des technologies AS3X+ et SAFE.

⚠ **ATTENTION :** une installation incorrecte du récepteur peut provoquer une chute de l'appareil.

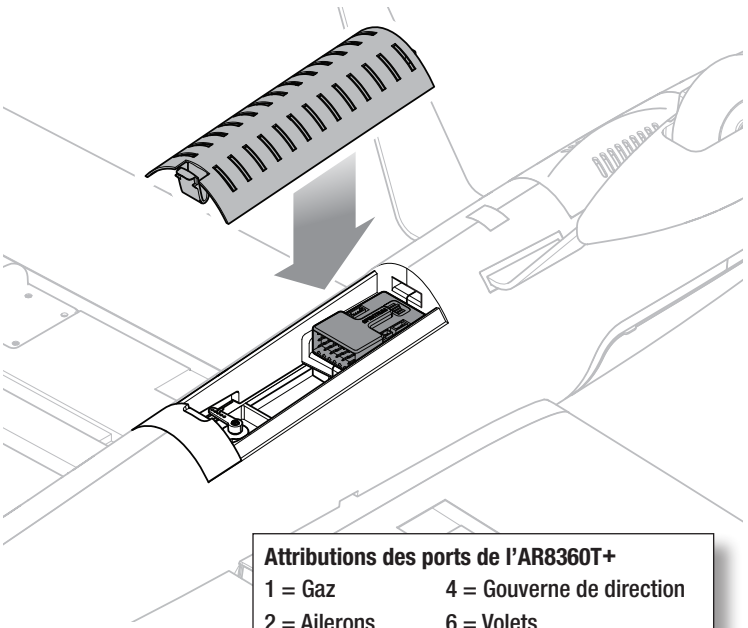

Attributions des ports de l'AR8360T+

1 = Gaz	4 = Gouverne de direction
2 = Ailerons	6 = Volets
3 = Gouverne de profondeur	

www.modellmarkt24.ch

Option de chargement du Smart Transmitter File (STF) (pour la configuration standard)

Le récepteur installé dans l'appareil contient un fichier de configuration de l'émetteur développé spécifiquement pour cet appareil. Ce fichier d'émetteur intelligent (STF) vous permet d'importer rapidement les paramètres de l'émetteur, directement à partir du récepteur, pendant le processus d'affectation.

Chargement du fichier d'émetteur intelligent

1. Allumez l'émetteur.
2. Créez un nouveau fichier de modèle vide sur l'émetteur.
3. Mettez le récepteur sous tension.
4. Appuyez sur le bouton d'affectation sur le récepteur.
5. Mettez l'émetteur en mode d'affectation : le modèle est affecté normalement.
6. Une fois que l'affectation est terminée, l'écran de téléchargement apparaît (voir l'image à droite) :
7. Sélectionnez **LOAD (CHARGER)** pour continuer.

L'écran suivant est un avertissement indiquant que le téléchargement écrase tous les paramètres du modèle actuel. S'il s'agit d'un nouveau modèle vide, le fichier renseigne les paramètres de l'émetteur de l'appareil dans le modèle actif et le renomme Conscendo 2.0m.

REMARQUE : la confirmation annulera les configurations de l'émetteur précédemment enregistrées.

8. Appuyez sur **CONFIRM (CONFIRMER)** pour continuer.

Le fichier est installé sur l'émetteur et les informations télémétriques sont chargées automatiquement une fois le téléchargement terminé. La radio revient à l'écran d'accueil et le nom du nouveau modèle s'affiche.

La configuration de l'émetteur est terminée et l'appareil prêt à voler.

Fichier d'émetteur intelligent

Le récepteur contient un fichier d'émetteur intelligent préchargé.

Version RX : EFL32250 Version de micrologiciel

Voulez-vous charger le fichier à partir du récepteur ?

IGNORER	CHARGER

REMARQUE

Cette opération écrasera TOUS les réglages actuels du modèle.

Si le matériel du modèle BNF de base a changé, il est possible que le fichier du récepteur ne fonctionne pas correctement. Ne l'utilisez sans avoir tout vérifié.

Voulez-vous charger le fichier à partir du récepteur ?

RETOUR	CONFIRMER

Remarques importantes

Minuteur de vol

Le STF ne renseigne pas le minuteur d'un vol dans l'émetteur. Le moniteur de tension émet les alertes de l'émetteur lorsque la tension de la batterie chute jusqu'à une valeur juste au-dessus de la LVC, ce qui indique qu'il est temps d'atterrir. L'alerte de l'émetteur est définie pour qu'il y ait suffisamment de temps avant que le variateur ESC ne commence à faire des impulsions lorsque la coupure par tension faible (LVC) est atteinte. Cette méthode permet de prendre en compte le style de vol et l'utilisation des gaz et est plus précise qu'un minuteur seul.

Si vous n'utilisez pas le fichier d'émetteur intelligent, définissez un minuteur pendant 4 minutes lors de l'utilisation de la batterie recommandée. Surveillez l'utilisation de la batterie et ajustez le minuteur après les premiers vols pour trouver un équilibre qui correspond à votre style de vol.

Les transmetteurs pris en charge et les exigences en matière de micrologiciels comprennent ce qui suit :

- Toutes les radios NX (avec la version de micrologiciel 4.0.11+)
- iX14 (avec la version d'application 2.0.9+)
- iX20 (avec la version d'application 2.0.9+)
- Actuellement, les radios iX12 et DX ne prennent pas en charge les transferts de fichiers d'émetteur intelligent.

Modes de vol

Le STF dispose de modes de vol activés. Ces modes de vol sont indépendants d'AS3X+ et de SAFE Select et permettent de compenser séparément les canaux d'ailerons, de profondeur et de direction pour chaque position de volets (0, 1, 2), commandée par l'interrupteur D. Cela est avantageux, car il permet de compenser l'appareil pour un vol en palier avec les volets rentrés (mode normal), partiellement déployés (volets de décollage) ou entièrement déployés (volets d'atterrissage). Il est important de noter que les canaux d'ailerons, de profondeur et de direction doivent être compensés séparément en vol pour chaque position de volets. Une fois chaque mode de vol/position de volets compensé selon vos préférences, vous n'aurez plus besoin de compenser l'appareil, ou très peu, par la suite.

www.modellmarkt24.ch

Disposition des interrupteurs STF et de la configuration manuelle de l'émetteur (pour la configuration standard)

L'illustration ci-dessous présente la disposition et les fonctions des interrupteurs d'un émetteur Spektrum, programmé selon les tableaux de configuration manuelle de l'émetteur ou à l'aide du Smart Transmitter File (STF) chargé depuis le récepteur de l'avion.

Throttle Cut (Arrêt du moteur) : Commutateur H
Throttle Cut deactivated (Arrêt du moteur désactivé, *Pos 0*)
Throttle Cut activated (Arrêt du moteur activé, *Pos 1*)

Flaps (Volets) : Commutateur D
Normal Mode (Mode normal, *Pos 0*)
Take Off Flaps (Volets de décollage, *Pos 1*)
Landing Flaps (Volets d'atterrissage, *Pos 2*)

Rudder Dual Rate (Double débattement de la gouverne de direction) : Commutateur G
Rudder High Rate
(Grand débattement de la gouverne de direction, *Pos 0*)
Rudder Low Rate
(Petit débattement de la gouverne de direction, *Pos 1*)
Rudder Low Rate
(Petit débattement de la gouverne de direction, *Pos 2*)

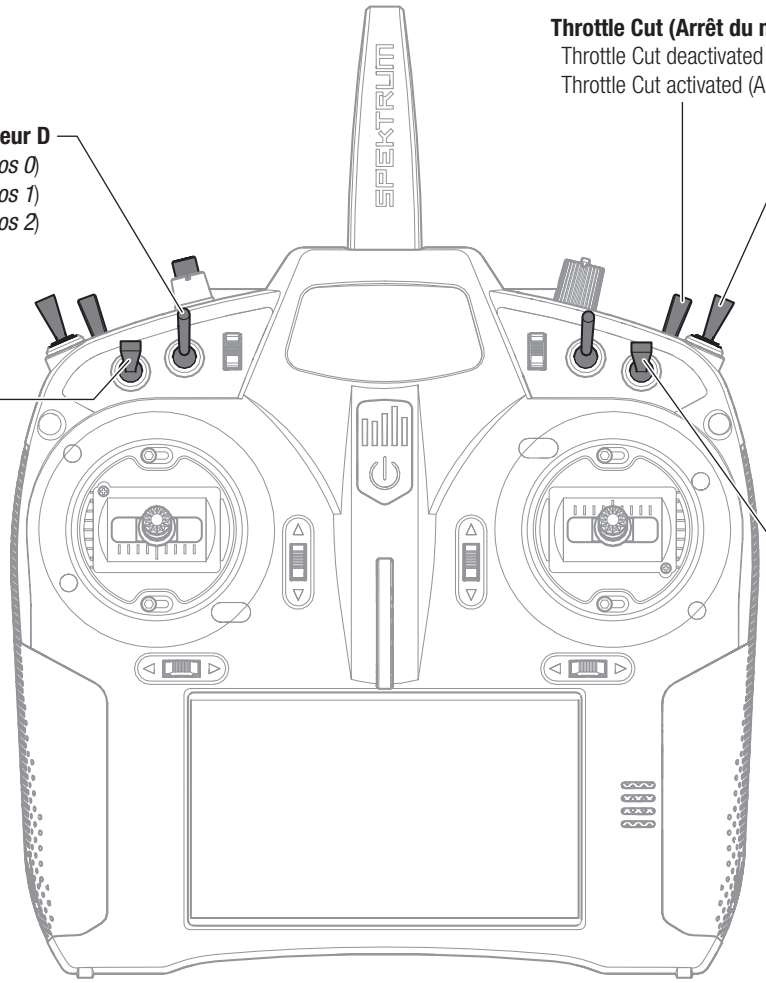

Débattement de la gouverne de profondeur : Commutateur C
Elevator High Rate (Grand débattement de la gouverne de profondeur, *Pos 0*)
Elevator Bas Rate
(Petit débattement de la gouverne de profondeur, *Pos 1*)
Elevator Bas Rate (Petit débattement de la gouverne de profondeur, *Pos 2*)

Aileron Rate (Débattement de l'aileron) : Commutateur F
Aileron High Rate
(Grand débattement de l'aileron, *Pos 0*)
Aileron Low Rate
(Petit débattement de l'aileron, *Pos 1*)
Aileron Low Rate
(Petit débattement de l'aileron, *Pos 2*)

Configuration avancée optionnelle

L'avion est équipé de volets pouvant se déployer dans les deux sens. L'utilisation de la « configuration avancée » optionnelle permet le mixage avec les ailerons pour offrir un fonctionnement d'envergure complète optionnel d'aileron/volet/spoiler et papillon avec un récepteur de 7 à 8+ canaux (y compris l'AR8360T+ installé dans la version BNF Basic) et un émetteur. Pour plus d'informations sur la configuration avancée optionnelle, veuillez scanner le QR code ou consulter le site : horizonhobby.cc/conscendoacs.

www.modellmarkt24.ch

Configuration manuelle de l'émetteur/ Option de programmation (pour la configuration standard)

IMPORTANT : après avoir configuré votre modèle, réaffectez toujours l'émetteur et le récepteur pour régler les positions de sécurité intégrée souhaitées.

Lors du premier vol, réglez le minuteur de vol sur 4 minutes lorsque vous utilisez une batterie 6S 30C 3200 mAh. Ajustez le temps après le premier vol.

Exponentiel

Après les premiers vols, vous pouvez ajuster l'exponentiel sur votre émetteur.

Double débattement

Essayez vos premiers vols en petit débattement. Pour les atterrissages, utilisez la gouverne de profondeur avec un grand débattement.

REMARQUE : pour vous assurer que la technologie AS3X+ fonctionne correctement, ne diminuez pas les valeurs de débattement en dessous de 50 %. Si vous souhaitez moins de déviation de contrôle, ajustez manuellement la position des barres de liaison sur le bras de servo.

REMARQUE : si vous constatez une oscillation à grande vitesse, consultez le guide de dépannage pour obtenir de plus amples informations.

Configuration d'un émetteur de la série NX

1. Mettez l'émetteur en marche, cliquez sur la molette, allez à **System Setup (Configuration du système)** et cliquez sur la molette. Sélectionnez ***YES (OUI)***.
2. Allez à **Model Select (Sélectionner un modèle)** et choisissez ***Add New Model (Ajouter un nouveau modèle)*** au bas de la liste. Sélectionnez ***Airplane Model Type (Type de modèle d'avion)*** en choisissant l'image de l'avion, sélectionnez ***Create (Créer)***.
3. Définissez le **Model Name (Nom du modèle)** : entrez un nom pour votre fichier de modèle.
4. Accédez à **Aircraft Type (Type d'aéronef)** et faites défiler la sélection des ailes, choisissez **Wing (Aile) : *1 Ail 1 Flap (Volet)*** **Tail (Queue) : *Normal***
5. Sélectionnez **Main Screen (Écran principal)**, cliquez sur la molette pour entrer dans la **Function List (Liste des fonctions)**.
6. Accédez au menu **D/R (Dual Rate) and Expo (Double débattement et expo)** pour définir **D/R** et **Expo**.
7. Définissez **Rates et Expo (Débattements et expo) : *Aileron***
   Définissez **Switch (Commutateur)** : ***Switch F (Commutateur F)***
   Choisissez **High Rates (Grands débattements) : *100 %*, Expo *10 %*** –
   Low Rates (Faibles débattements) : *70 %*, Expo *5 %*
8. Définissez **Rates et Expo (Débattements et expo) :**
   Elevator (Gouverne de profondeur)
   Définissez **Switch (Commutateur)** : ***Switch C (Commutateur C)***
   High Rates (Grands débattements) : *100 %*, Expo *10 %* –
   Low Rates (Faibles débattements) *70 %*, Expo *5 %*
9. Définissez **D/R (Dual Rate) and Expo** (Double débattement et expo) :
   Rudder (Gouverne de direction)
   Paramétrez **Switch (Commutateur)** : ***Switch G*** (Commutateur G)
   High Rates (Grands débattements) : *100 %*, Expo *10 %* –
   Low Rates (Faibles débattements) *70 %*, Expo *5 %*
10. Configurez le **Throttle Cut (Arrêt du moteur)** ; **Switch (Commutateur) : *Switch H (Commutateur H)*, Position : *-100 %***
11. Sélectionnez **Flap System (Systèmes de volets)**
    Configurez **Switch (Commutateur) : *Switch D (Commutateur D)***
    Configurez **Flaps (Volets) : POS 0 : 0 %, POS 1 : -50 %, POS 2 : -100 %**
    Configurez **Elev (Gouverne de prodonfeur) :**
    POS 0 : 0 %, POS 1 : 20 %, POS 2 : 33 %
    Configurez **Speed (Vitesse) : 2.0**

Configuration d'un émetteur de la série DX

1. Mettez l'émetteur en marche, cliquez sur la molette, allez à **System Setup (Configuration du système)** et cliquez sur la molette. Sélectionnez ***YES (OUI)***.
2. Allez à **Model Select (Sélectionner un modèle)** et choisissez ***Add New Model (Ajouter un nouveau modèle)*** au bas de la liste.
   Le système demande si vous voulez créer un nouveau modèle, sélectionnez ***Create (Créer)***.
3. Définissez le **Model Type (Type de modèle)** : Sélectionnez ***Airplane Model Type (Type de modèle d'avion)*** en choisissant l'avion.
   Le système vous demande de confirmer le type de modèle, les données seront réinitialisées. Sélectionnez ***YES (OUI)***.
4. Définissez le **Model Name (Nom du modèle)** : entrez un nom pour votre fichier de modèle.
5. Accédez à **Aircraft Type (Type d'aéronef)** et faites défiler la sélection des ailes, choisissez **Wing (Aile) : *1 Ail 1 Flap (Volet)*** **Tail (Queue) : *Normal***
6. Sélectionnez **Main Screen (Écran principal)**, cliquez sur la molette pour entrer dans la **Function List (Liste des fonctions)**.
7. Définissez **D/R (Dual Rate) and Expo** (Double débattement et expo) : ***Aileron***
   Définissez **Switch (Commutateur)** : ***Switch F (Commutateur F)***
   Choisissez **High Rates (Grands débattements) : *100 %*, Expo *10 %*** –
   Low Rates (Faibles débattements) : *70 %*, Expo *5 %*
8. Définissez **D/R (Dual Rate) and Expo** (Double débattement et expo) :
   Elevator (Gouverne de profondeur)
   Définissez **Switch (Commutateur)** : ***Switch C (Commutateur C)***
   High Rates (Grands débattements) : *100 %*, Expo *10 %* –
   Low Rates (Faibles débattements) *70 %*, Expo *5 %*
9. Définissez **D/R (Dual Rate) and Expo** (Double débattement et expo) :
   Rudder (Gouverne de direction)
   Paramétrez **Switch (Commutateur)** : ***Switch G*** (Commutateur G)
   High Rates (Grands débattements) : *100 %*, Expo *10 %* –
   Low Rates (Faibles débattements) *70 %*, Expo *5 %*
10. Configurez le **Throttle Cut (Arrêt du moteur)** ; **Switch (Commutateur) : *Switch H (Commutateur H)*, Position : *-100 %***
11. Sélectionnez **Flaps (volets)**
    Définissez **Switch (Commutateur)** : ***Switch D (Commutateur D)***
    Configurez **Flaps (Volets) : POS 0 : 0 %, POS 1 : -50 %, POS 2 : -100 %**
    Configurez **Elev (Gouverne de prodonfeur) :**
    POS 0 : 0 %, POS 1 : 20 %, POS 2 : 33 %
    Configurez **Speed (Vitesse) : 2.0**

www.modellmarkt24.ch

Configuration d'un émetteur de la série iX

1. Mettez l'émetteur en marche et commencez dès que l'application Spektrum AirWare est ouverte.
   Sélectionnez l'icône du crayon orange dans le coin supérieur gauche de l'écran, le système demande l'autorisation de **Turn Off RF (Désactiver le RF)**, sélectionnez ***PROCEED (POURSUIVRE)***.
2. Sélectionnez les trois points en haut à droite de l'écran, sélectionnez ***Add a New Model (Ajouter un nouveau modèle)***.
3. Sélectionnez **Model Option (Option de modèle)**, choisissez ***DEFAULT (PAR DÉFAUT)***, sélectionnez ***Airplane (Avion)***.
   Le système demande si vous voulez créer un nouveau modèle acro, sélectionnez ***Create (Créer)***.
4. Sélectionnez le dernier modèle sur la liste, appelé **Acro**.
   Tapez sur Acro et renommez le fichier avec un nom de votre choix.
5. Maintenez enfoncée la flèche retour dans le coin supérieur gauche de l'écran pour revenir à l'écran principal.
6. Accédez au menu **Model Setup (Configuration du modèle)**. Sélectionnez **Aircraft Type (Type d'aéronef)**. Le système demande l'autorisation de **Turn Off RF (Désactiver le RF)**, sélectionnez ***PROCEED (POURSUIVRE)***. Appuyez sur l'écran pour sélectionner l'aile.
   Sélectionnez ***1 Ail 1 Flap (1 Aileron 1 Volet)*** **Tail (Queue) : *Normal***.
7. Maintenez enfoncée la flèche retour dans le coin supérieur gauche de l'écran pour revenir à l'écran principal.
8. Accédez au menu **Model Adjust (Ajustement du modèle)**.

Configuration d'un émetteur de la série iX

9. Paramétrez **Dual Rates and Expo (Doubles débattements et expo) :**
   Sélectionnez ***Aileron***
   Définissez **Switch (Commutateur) : *Switch F (Commutateur F)***
   Choisissez **High Rates (Grands débattements) : *100 %*, Expo *10 %*** –
   Low Rates (Faibles débattements) : *70 %*, Expo *5 %*
10. Paramétrez **Dual Rates and Expo (Doubles débattements et expo) :**
    Sélectionnez ***Elevator*** (Gouverne de profondeur)
    Définissez **Switch (Commutateur)** : ***Switch C (Commutateur C)***
    High Rates (Grands débattements) : *100 %*, Expo *10 %* –
    Low Rates (Faibles débattements) *70 %*, Expo *5 %*
11. Définissez **D/R (Dual Rate) and Expo** (Double débattement et expo) : ***Rudder (Gouverne de direction)***
    Paramétrez **Switch (Commutateur)** : ***Switch G*** (Commutateur G)
    High Rates (Grands débattements) : *100 %*, Expo *10 %* –
    Low Rates (Faibles débattements) *70 %*, Expo *5 %*
12. Sélectionnez **Flap System (Systèmes de volets)**
    Configurez **Switch (Commutateur) : *Switch D (Commutateur D)***
    Configurez **Flaps (Volets) : POS 0 : 0 %, POS 1 : -50 %, POS 2 : -100 %**
    Configurez **Elev (Gouverne de prodonfeur) :**
    POS 0 : 0 %, POS 1 : 20 %, POS 2 : 33 %
    Configurez **Speed (Vitesse) : 2.0**
13. Configurez le **Throttle Cut (Arrêt du moteur)** ; **Switch (Commutateur) :** ***Switch H (Commutateur H)*** **Position : *-100 %***

www.modellmarkt24.ch

Conseils généraux pour l'affectation et sécurité intégrée

- Le récepteur inclus a été spécifiquement programmé pour être utilisé avec cet appareil. Reportez-vous au manuel du récepteur pour la configuration appropriée en cas de remplacement de celui-ci.
- Éloignez-vous des larges objets métalliques lors de l'affectation.
- Ne pointez pas l'antenne de l'émetteur directement en direction du récepteur lors de l'affectation.
- Le témoin orange sur le récepteur clignote rapidement lorsque le récepteur passe en mode d'affectation.
- Une fois affecté, le récepteur conservera ses réglages d'affectation pour cet émetteur jusqu'à ce que vous effectuiez une nouvelle affectation.
- En cas de perte de communication entre le récepteur et l'émetteur, le mode sécurité intégrée est activé. La sécurité intégrée fait passer le canal des gaz à la position de faible ouverture des gaz. Les canaux de tangage et de roulis se déplacent pour stabiliser l'appareil dans une position de descente.
- En cas de problème, consultez le guide de dépannage ou, si besoin, contactez le service après-vente d'Horizon adéquat.

Affectation de l'émetteur et du récepteur / Activation et désactivation de SAFE Select

La version BNF Basic de cet appareil comporte la technologie SAFE Select, qui vous permet de choisir le niveau de protection en vol. Le mode SAFE comprend des limiteurs d'angles et une stabilisation automatique. Le mode AS3X+ donne au pilote une réponse directe aux manches de commande. SAFE Select est activé ou désactivé lors du processus d'affectation. Avec SAFE Select désactivé, l'appareil est toujours en mode AS3X+. Avec SAFE Select activé, l'appareil est constamment en mode SAFE Select, ou un commutateur peut être attribué pour basculer entre le mode SAFE Select et le mode AS3X+.

Grâce à la technologie SAFE Select, cet appareil peut être configuré pour être constamment en mode SAFE, constamment en mode AS3X+, ou le choix du mode peut être attribué à un commutateur.

IMPORTANT : Avant de procéder à l'affectation, lisez attentivement la section Configuration de l'émetteur de ce manuel et complétez le tableau de configuration de l'émetteur afin de programmer correctement l'émetteur pour cet appareil.

IMPORTANT : Placez les commandes de vol de l'émetteur (gouverne de direction, gouvernes de profondeur, et ailerons) et le trim des gaz en position neutre. Mettez les gaz sur faible ouverture avant et pendant l'affectation.

Vous pouvez utiliser le bouton d'affectation sur le boîtier du récepteur ou la prise d'affectation classique pour terminer l'affectation et la configuration de SAFE Select.

La technologie SAFE Select peut également être activée via la Programmation en aval.

Avec le bouton d'affectation...

SAFE Select activé

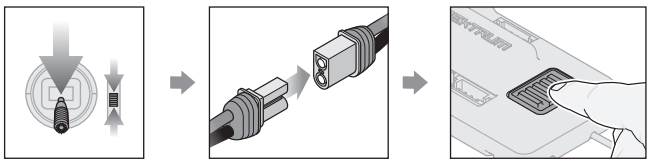

Baissez la manette des gaz | Branchez l'alimentation | Maintenez appuyé le bouton d'affectation

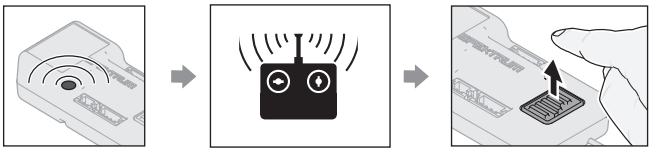

Témoin orange clignotant | Affectez l'émetteur au récepteur | Relâchez le bouton d'affectation

SAFE SELECT ACTIVÉ : Les surfaces de commande effectuent **deux** cycles d'avant en arrière avec une légère pause en position neutre chaque fois que le récepteur est allumé.

SAFE Select désactivé

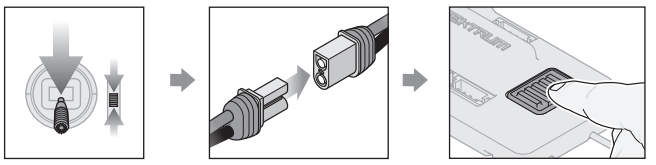

Baissez la manette des gaz | Branchez l'alimentation | Maintenez appuyé le bouton d'affectation

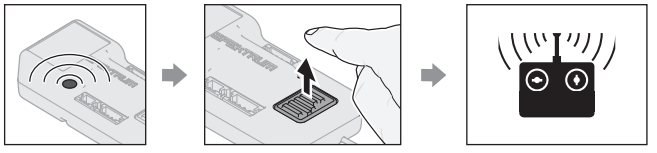

Témoin orange clignotant | Relâchez le bouton d'affectation | Affectez l'émetteur au récepteur

SAFE SELECT DÉSACTIVÉ : Les surfaces de commande effectuent **un** cycle d'avant en arrière chaque fois que le récepteur est allumé.

Avec la prise d'affectation...

SAFE Select activé

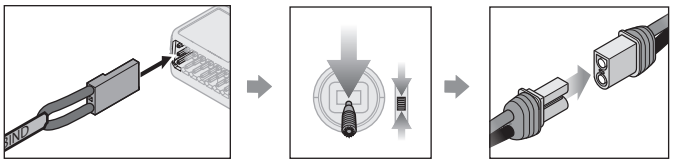

Installez la prise d'affectation | Baissez la manette des gaz | Branchez l'alimentation

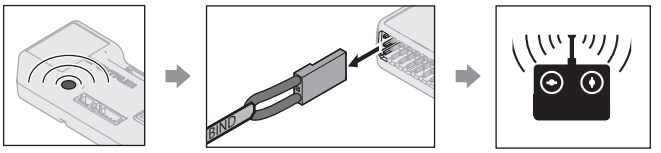

Témoin orange clignotant | Débranchez la prise d'affectation | Affectez l'émetteur au récepteur

SAFE SELECT ACTIVÉ : Les surfaces de commande effectuent **deux** cycles d'avant en arrière avec une légère pause en position neutre chaque fois que le récepteur est allumé.

SAFE Select désactivé

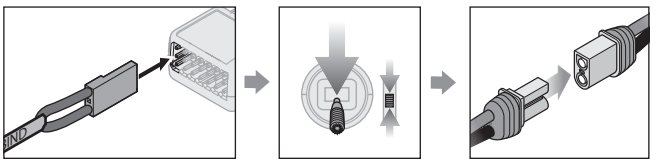

Installez la prise d'affectation | Baissez la manette des gaz | Branchez l'alimentation

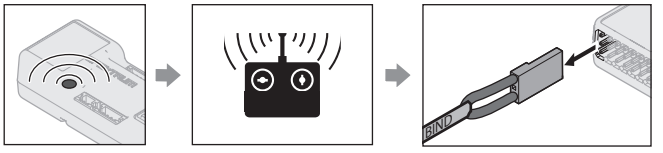

Témoin orange clignotant | Affectez l'émetteur au récepteur | Débranchez la prise d'affectation

SAFE SELECT DÉSACTIVÉ : Les surfaces de commande effectuent **un** cycle d'avant en arrière chaque fois que le récepteur est allumé.

www.modellmarkt24.ch

Télémétrie intégrée

Le récepteur inclus est équipé de la technologie Spektrum Smart, qui fournit des informations télémétriques (p. ex. la tension de la batterie). La technologie Smart nécessite un émetteur compatible. Veillez à ce que le micrologiciel de l'émetteur soit à jour.

Pour afficher la télémétrie Smart :

1. Vérifiez que l'émetteur est bien affecté au récepteur.
2. Allumez l'émetteur.
3. Mettez l'avion en marche.
4. Une barre de signal s'affiche dans le coin supérieur gauche de l'écran lorsque les informations de télémétrie sont reçues.
5. Faites défiler au-delà du moniteur de servo pour afficher les écrans techniques.

Pour plus d'informations sur les émetteurs compatibles, les mises à jour du micrologiciel et l'utilisation de la technologie télémétrique sur votre émetteur, consultez www.SpektrumRC.com.

Technologie SAFE Select

Lors d'un vol en mode SAFE Select, l'appareil retourne en vol en palier à chaque fois que les commandes d'aileron et de gouverne de profondeur sont en position neutre. L'application des commandes d'aileron ou de gouverne de profondeur provoque l'inclinaison, la montée ou la descente de l'appareil, et la quantité de déplacement du manche détermine l'altitude de l'appareil. En maintenant le contrôle total, l'appareil est poussé jusqu'aux limites prédéterminées de tangage et de roulis, mais sans les dépasser.

Lors d'un vol à travers un virage en mode SAFE Select, il est normal de maintenir le manche de commande en déviation avec une saisie modérée d'aileron. Pour voler correctement en mode SAFE Select, évitez d'effectuer des changements de commande fréquents. N'essayez pas de corriger les déviations mineures. Le maintien de saisies de commande délibérées en mode SAFE Select commande à l'appareil de voler à un angle spécifique et l'appareil effectue les corrections nécessaires pour maintenir cette attitude de vol.

Remettez les commandes de profondeur et de gauchissement en position neutre avant de basculer du mode SAFE Select au mode AS3X+. Si vous ne neutralisez pas les commandes en basculant au mode AS3X+, les saisies de commandes utilisées pour le mode SAFE Select seront excessives et l'appareil réagira immédiatement.

Différences entre les modes SAFE et AS3X+

La vitesse de vol et l'état de charge de la batterie peuvent affecter les performances de l'appareil.

Saisie de commande	Appareil en mode SAFE Select	Appareil en mode AS3X+
Neutre	Nivellement automatique	Vole avec l'attitude actuelle
Partiel	S'incline ou tangue à un angle modéré ; conserve la même attitude	Tangue ou roule lentement
Complet	S'incline ou tangue selon les limites prédéfinies ; conserve la même attitude	Tangue ou roule rapidement

Désignation du commutateur SAFE Select

La technologie SAFE Select peut être assignée à n'importe quel commutateur libre (position 2 ou 3) qui contrôle un canal (5 à 20) sur l'émetteur. Une fois attribué à un commutateur, le mode SAFE Select en position ON (marche) permet de choisir le mode SAFE Select ou le mode AS3X+ en vol. Si l'appareil est affecté avec le mode SAFE Select en position OFF (arrêt), l'appareil fonctionne en mode AS3X+.

Afin d'utiliser le canal Flap (volet) pour le commutateur SAFE Select, réglez les valeurs sur +100 et –100 et réglez temporairement la vitesse sur 0 afin de pouvoir attribuer le commutateur SAFE dans le menu du système de volets. Après avoir attribué le commutateur, modifiez les valeurs du système de volets pour les faire correspondre à la liste des réglages de l'émetteur. Consultez la section Désignation du commutateur SAFE Select afin d'assigner un commutateur SAFE Select.

IMPORTANT : avant d'attribuer un commutateur, assurez-vous que la course pour ce canal est réglée sur 100 % dans les deux sens et que l'aileron, la gouverne de profondeur, la gouverne de direction et la manette des gaz sont tous en grand débattement avec une course à 100 %.

⚠ **ATTENTION :** maintenez toutes les parties du corps loin du rotor et gardez l'appareil solidement immobilisé en cas d'activation accidentelle des gaz.

CONSEIL : SAFE Select peut être assigné à n'importe quel canal non utilisé de 5 à 20. Consultez le manuel de l'émetteur pour obtenir plus d'informations sur l'attribution d'un commutateur à un canal.

CONSEIL : lors de l'attribution du commutateur, utilisez un moniteur de canaux radio pour confirmer que les quatre premiers canaux indiquent une course à 100 %.

CONSEIL : Utilisez un moniteur de canal radio pour vérifier :

1. Que le commutateur attribué à SAFE Select est actif.
2. Que le commutateur commande un canal compris entre 5 et 20.
3. Que le canal se déplace à 100 % dans chaque direction.

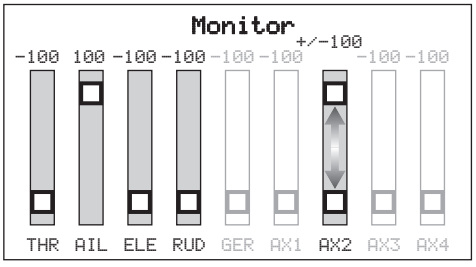

Cet exemple de moniteur de canal montre les positions des manches pour l'attribution d'un commutateur, la sélection du commutateur sur Aux2 et une course à ± 100 % sur le commutateur.

CONSEIL : si vous rencontrez des difficultés pour attribuer un commutateur SAFE Select, vérifiez que les quatre canaux principaux ne sont pas inversés.

www.modellmarkt24.ch

Attribution d'un commutateur

1. Allumez l'émetteur.
2. Mettez l'avion en marche.
3. Maintenez les deux manches de l'émetteur vers les coins inférieurs à l'intérieur et faites basculer 5 fois le commutateur souhaité (1 basculement = entièrement vers le haut et vers le bas). Les surfaces de commande de l'appareil se déplaceront, indiquant que le commutateur est sélectionné.

Répétez l'opération pour attribuer un commutateur différent ou pour désactiver le commutateur actuel.

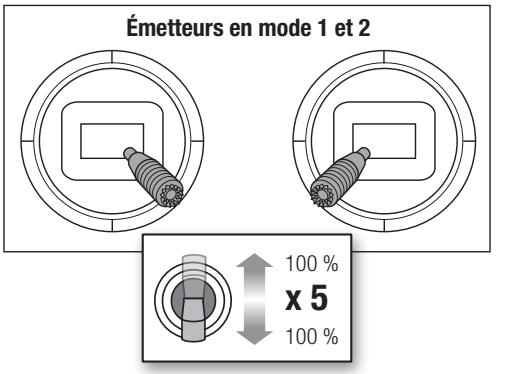

Programmation en aval

Affectez le canal SAFE Select par le biais de la programmation en aval sur votre émetteur Spektrum compatible.

Pour plus d'informations sur la configuration de SAFE Select et l'utilisation de la programmation en aval, cliquez sur le lien suivant pour obtenir une vidéo détaillée :

https://www.youtube.com/watch?v=o-46P066cik

Programmation en aval - Configuration de SAFE Select	
Série DX, série NX, série iX	1. Commencez avec l'émetteur affecté au récepteur.
	2. Allumez l'émetteur.
	3. Affectez un commutateur pour SAFE Select qui n'est pas encore utilisé pour une autre fonction. Utilisez n'importe quel canal ouvert entre 5 et 20 (Train, Aux. 1-4).
	4. Mettez le commutateur sur H (coupure des gaz) afin de prévenir le fonctionnement accidentel du moteur.
	5. Mettez l'avion en marche. Une barre de signal s'affiche sur l'écran principal de l'émetteur lorsque les informations de télémétrie sont reçues.
	6. Accédez à la FUNCTION LIST (LISTE DES FONCTIONS) (configuration du modèle).
	7. Sélectionnez Forward Programming (Programmation en aval) ; Sélectionnez Gyro Settings (Réglages des gyroscopes) ; Sélectionnez SAFE Select pour entrer dans le menu.
	8. Configurez SAFE Select Ch (Canal SAFE Select) : Sur le canal que vous avez choisi pour SAFE Select.
	9. Configurez AS3X et SAFE sur ON (allumé) ou OFF (éteint) pour chaque position de commutateur.

Télémétrie ESC intégrée

BNF : cet avion est doté de la télémétrie entre le variateur ESC et le récepteur, qui permet de fournir des informations, notamment : régime, tension, courant moteur, paramètres de gaz (%) et température du FET (régulateur de vitesse).

PNP : le variateur ESC de cet avion est capable de fournir des informations via la télémétrie par le biais de la connexion des gaz quand il est associé à un récepteur avec télémétrie Spektrum compatible Smart. Il fonctionne avec un signal de servo PWM normal pour les systèmes de commande radio courants.

Pour plus d'informations sur les émetteurs compatibles, les mises à jour du micrologiciel et l'utilisation de la technologie télémétrique sur votre émetteur, consultez www.SpektrumRC.com.

Paramètres de télémétrie	
Rx V : Min. Rx V	4,2 V
Variateur Smart ESC : Alarme de tension faible	3,44 V
Batterie Smart : Volts de démarrage minimum	4,0 V
Nombre de pôles du moteur	14

Configuration de la télémétrie	
Série DX, série NX, série iX	1. Commencez avec l'émetteur affecté au récepteur.
	2. Allumez l'émetteur.
	3. Mettez le commutateur sur H (coupure des gaz) afin de prévenir le fonctionnement accidentel du moteur.
	4. Mettez l'avion en marche. Une barre de signal s'affiche sur l'écran principal de l'émetteur lorsque les informations de télémétrie sont reçues.
	5. Accédez à la FUNCTION LIST (LISTE DES FONCTIONS) (configuration du modèle)
	6. Sélectionnez TELEMETRY (TÉLÉMÉTRIE) : Variateur Smart ESC
	7. Définissez le nombre total de cellules : 3
	8. Définissez l'alarme LVC : 3,44 V Définissez l'alarme : Voice/Vibe (voix/vibration)
	9. Définissez le nombre de pôles : 14 pôles

www.modellmarkt24.ch

Installation de la batterie et armement du variateur ESC

⚠ **ATTENTION :** débranchez toujours la batterie de vol Li-Po du récepteur de l'appareil lorsqu'il n'est pas en vol pour éviter toute décharge excessive. Les batteries déchargées à une tension inférieure à la tension minimale approuvée peuvent s'endommager, entraînant une baisse de performance et un risque d'incendie lorsque les batteries sont rechargées.

⚠ **ATTENTION :** N'approchez jamais les mains de l'hélice. Lorsqu'il est armé, le moteur fait tourner l'hélice en réponse à tout mouvement d'accélération.

Choix de la batterie

Nous recommandons la batterie Li-Po G2 Smart 30C Spektrum avec connecteur IC5 (SPMX326S30).

Si vous utilisez une autre batterie, vérifiez que le centre de gravité est correct avant de voler.

Installation de la batterie

1. Abaissez les gaz et activez l'arrêt du moteur.
2. Allumez l'émetteur, puis attendez 5 secondes.
3. Tirez sur l'arrière de la trappe de la batterie pour la retirer.
4. Installez la batterie à l'avant du compartiment de batterie.
5. Fixez la batterie de vol à l'aide de la bande de fermeture auto-agrippante.
6. Branchez la batterie sur l'ESC et maintenez l'avion immobile au sol et à l'abri du vent pendant cinq secondes.
   - Le variateur ESC émet une série de sons.
   - Si le variateur ESC émet un double bip continu après le branchement de la batterie de vol, rechargez ou remplacez la batterie.
7. Remontez la trappe de la batterie. Poussez fermement l'arrière de la trappe de batterie en vous assurant que le loquet est bien enclenché.

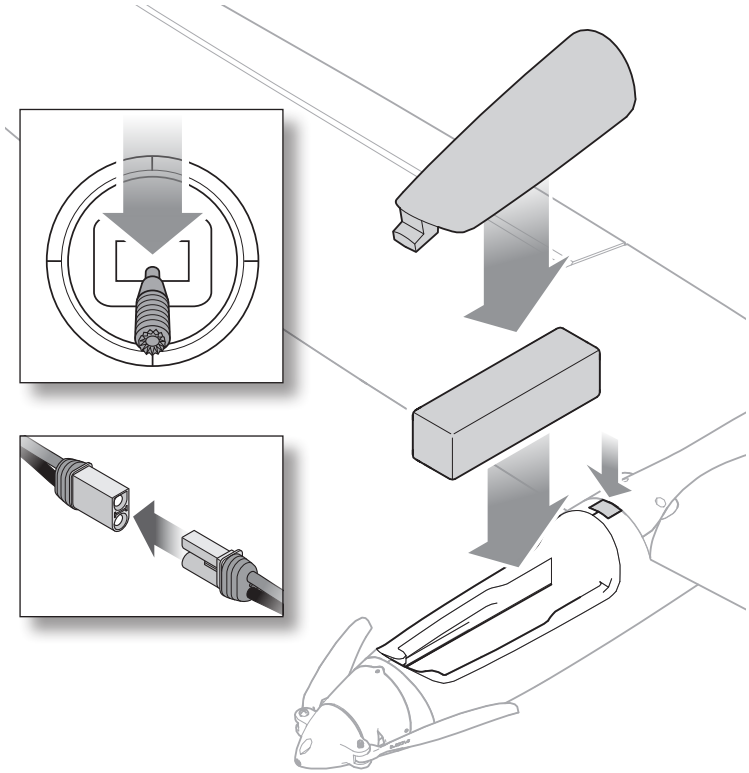

Centre de gravité (CG)

L'emplacement du CG mesure 90 mm ± 10 mm à partir du bord d'attaque de l'aile jusqu'au fuselage. Déplacez la batterie vers l'avant ou vers l'arrière pour que le modèle s'équilibre au niveau recommandé. Équilibrez le modèle à la verticale et dans la configuration que vous prévoyez d'utiliser pour voler (avec ou sans train d'atterrissage).

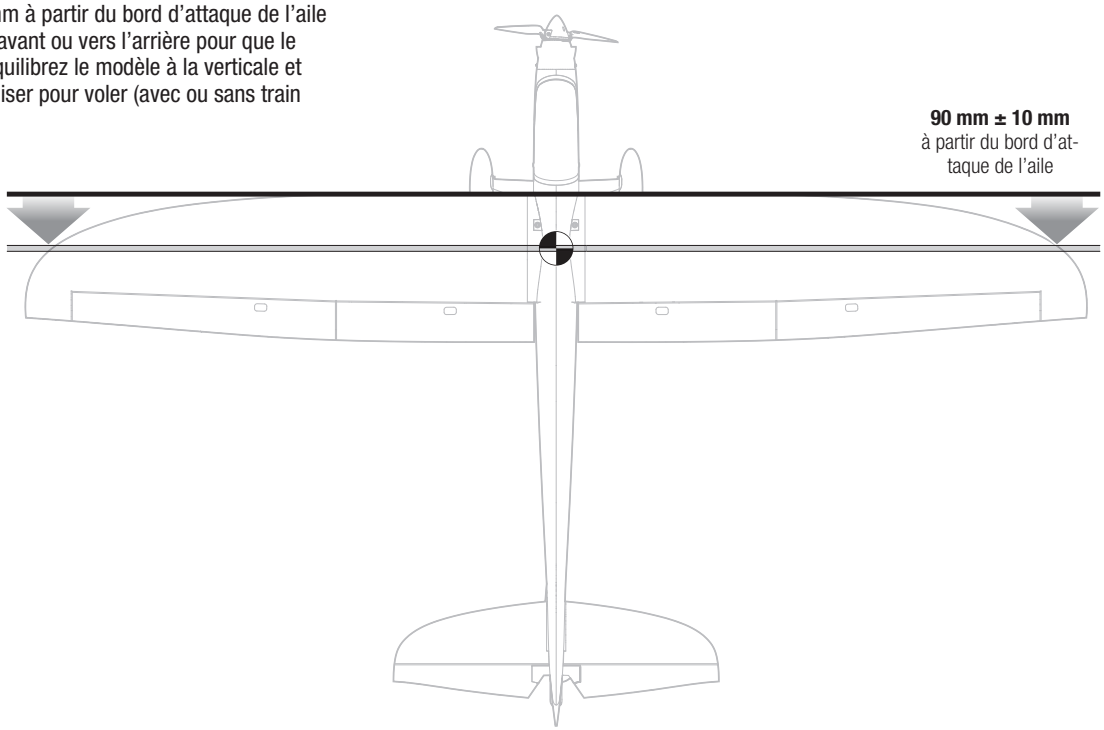

www.modellmarkt24.ch

Test de contrôle de la direction

⚠ **AVERTISSEMENT :** ne réalisez pas ce test ni aucun autre test de l'équipement sans avoir activé la coupure des gaz. Un démarrage par inadvertance du moteur peut entraîner des blessures graves ou des dégâts matériels.

Si les gouvernes ne répondent pas comme indiqué, **NE FAITES PAS VOLER L'AVION**. Consultez le Guide de dépannage pour obtenir de plus amples informations. Si vous avez besoin de plus d'assistance, veuillez contacter le service après-vente Horizon Hobby approprié.

1. Allumez l'émetteur.
2. Activez la fonction de coupure des gaz.
3. Connectez la batterie.
4. Utilisez l'émetteur pour commander l'aileron, la gouverne de profondeur et la gouverne de direction.

REMARQUE : regardez l'appareil de l'arrière pour vérifier les directions de commande.

Ailerons

1. Déplacez le manche de l'aileron vers la gauche. L'aileron droit s'abaisse et l'aileron gauche s'élève, pour faire pencher l'appareil vers la gauche.
2. Déplacez le manche de l'aileron vers la droite. L'aileron droit s'élève et l'aileron gauche s'abaisse, pour faire pencher l'appareil vers la droite.

Gouvernes de profondeur

3. Tirez le manche de la gouverne de profondeur en arrière. Les gouvernes de profondeur s'élèvent pour faire cabrer l'appareil.
4. Poussez le manche de gouverne en profondeur vers l'arrière. Les gouvernes de profondeur s'abaissent pour faire descendre l'appareil.

Gouverne de direction

5. Déplacez le manche de la gouverne vers la gauche. La gouverne doit pivoter vers la gauche.
6. Déplacez le manche de la gouverne vers la droite. La gouverne doit pivoter vers la droite.

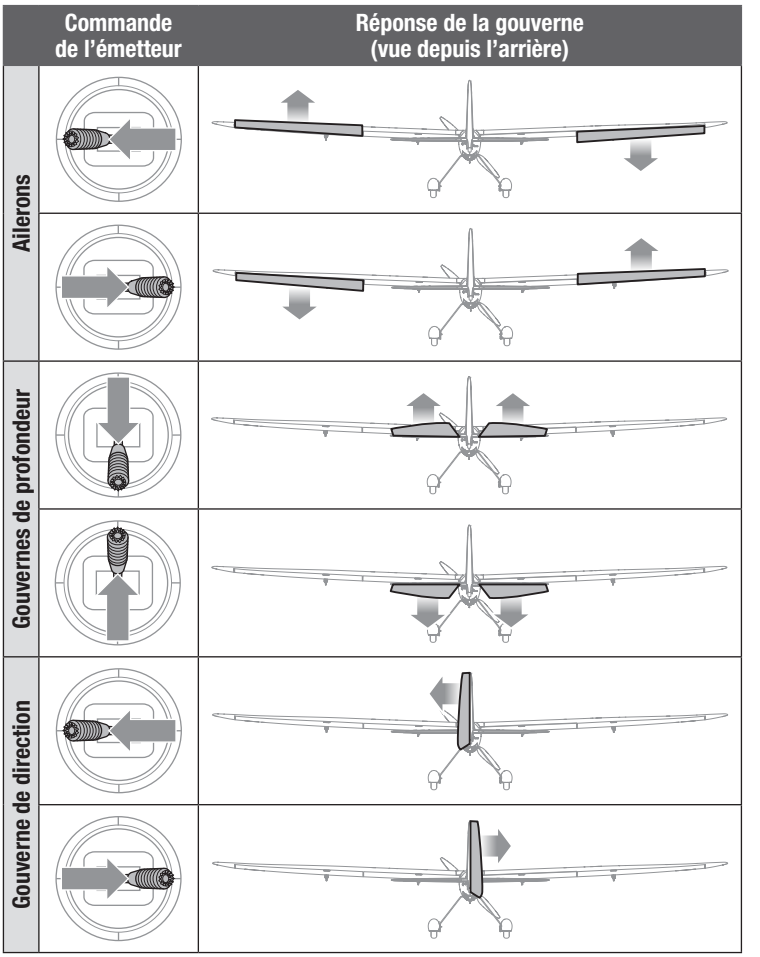

Centrage de surface de commande

Avant le premier vol ou en cas d'accident, assurez-vous que les surfaces de commande de vol sont centrées. Ajustez mécaniquement les tringleries si les surfaces de commande ne sont pas centrées. En raison des limites mécaniques des servos linéaires, les sous-compensateurs de l'émetteur peuvent entraîner un mauvais centrage des surfaces de commande de l'appareil.

1. Assurez-vous que les surfaces de commande sont en position neutre lorsque les commandes et trims de l'émetteur sont centrés. Réglez toujours le sous-compensateur de l'émetteur sur zéro.
2. Mettez l'appareil sous tension en mode AS3X+ et laissez les gaz à zéro.
3. Regardez les pointes de chaque surface de commande et vérifiez qu'elles sont mécaniquement centrées.
4. Pour ajuster les surfaces de commande, tournez l'articulation à bille sur la tringlerie pour modifier la longueur de la tringlerie entre le bras de servo et le guignol de commande.

Centrage des gouvernes après les premiers vols

Pour obtenir les meilleures performances avec l'AS3X+, n'utilisez pas de compensation excessive. Si l'avion nécessite un compensateur excessif de l'émetteur (4 clics de compensateur ou plus par canal), remettez le compensateur de l'émetteur sur zéro et ajustez mécaniquement les tringleries de sorte que les surfaces de commande soient dans la position de compensation en vol.

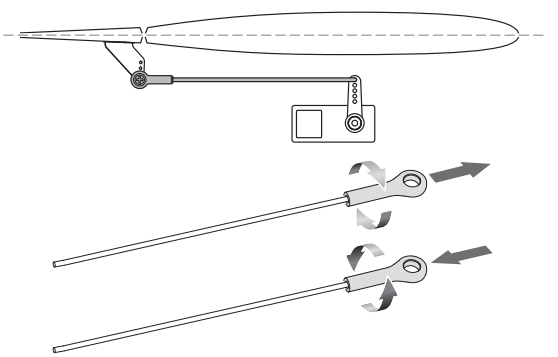

www.modellmarkt24.ch

Réglages aux guignols et aux palonniers de servos

Le tableau de droite représente les positions par défaut des tringleries aux guignols et aux palonniers de servos. Effectuez le premier vol avec ces réglages par défaut avant d'effectuer des modifications.

Après le premier vol, vous pourrez ajuster les positions des tringleries pour obtenir la réponse désirée. Consultez le tableau à droite.

	Renvois de commande	Bras de servo
Aileron	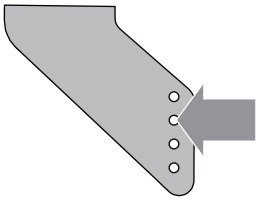	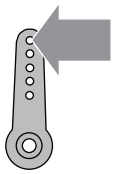
Élévateur	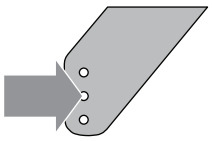	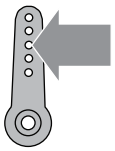
Gouverne	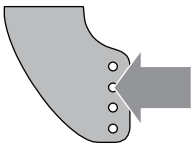	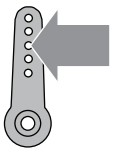
Course des volets	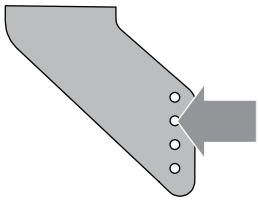	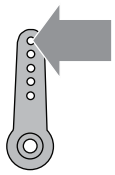

Double débattement et coudes de commande

Programmez l'émetteur pour configurer les débattements et les coudes de commande selon votre niveau d'expérience. Ces valeurs ont été testées et sont un bon point de départ pour réussir à voler pour la première fois.

Après le vol, ajustez les valeurs en fonction de la réponse de commande souhaitée.

	grand débattement	petit débattement
Aileron	▲ = 26mm ▼ = 26mm	▲ = 19mm ▼ = 19mm
Élévateur	▲ = 22mm ▼ = 22mm	▲ = 15mm ▼ = 15mm
Gouverne	▶ = 33mm ◀ = 33mm	▶ = 25mm ◀ = 25mm

	À moitié sortis	Complet
Course des volets	15 mm	30 mm

Coupure par tension faible (LVC)

Lorsqu'une batterie Li-Po est déchargée au-dessous de 3 V par cellule, elle ne tient plus la charge. Le variateur ESC protège la batterie de vol contre les décharges excessives à l'aide du Low Voltage Cutoff (dispositif de coupure par tension faible, LVC). Avant que la batterie ne se décharge à un niveau trop faible, ce dispositif coupe l'alimentation électrique fournie au moteur. L'alimentation électrique fournie au moteur envoie une impulsion pour indiquer qu'une partie de l'alimentation par batterie est réservée au pilote et à un atterrissage sans risque.

Après avoir utilisé l'appareil, débranchez et retirez la batterie après pour éviter qu'elle ne se décharge lentement. Chargez la batterie Li-Po à environ mi-capacité avant de la ranger. Pendant le stockage de la batterie, assurez-vous que son niveau de charge ne tombe pas en dessous de 3 V par cellule. La coupure par tension faible n'évite pas les décharges excessives de la batterie en période de stockage.

REMARQUE : les vols répétés en mode coupure par tension faible endommagent la batterie.

CONSEIL : Vérifiez la tension de la batterie de votre appareil avant et après un vol en utilisant un contrôleur de tension pour batterie Li-Po (SPMXBC200, vendu séparément).

www.modellmarkt24.ch

Test de réponse de commande AS3X (BNF Basic)

Ce test permet de s'assurer du bon fonctionnement du système AS3X+. Assemblez le modèle et affectez votre émetteur au récepteur avant d'effectuer ce test.

1. Pour activer l'AS3X+, placez le manche des gaz juste au dessus des 25% de sa course, puis replacez-le en position basse.
2. Déplacez l'avion comme sur les illustrations et contrôlez que les gouvernes se déplacent dans la direction indiquée sur l'illustration. Si les gouvernes ne répondent pas comme sur les illustrations, ne faites pas voler le modèle. Référez-vous au manuel du récepteur pour des informations complémentaires.

Une fois le système AS3X+ activé, il est possible que les surfaces de commande se déplacent rapidement. Il s'agit d'un comportement normal. AS3+ reste actif jusqu'à ce que la batterie soit déconnectée.

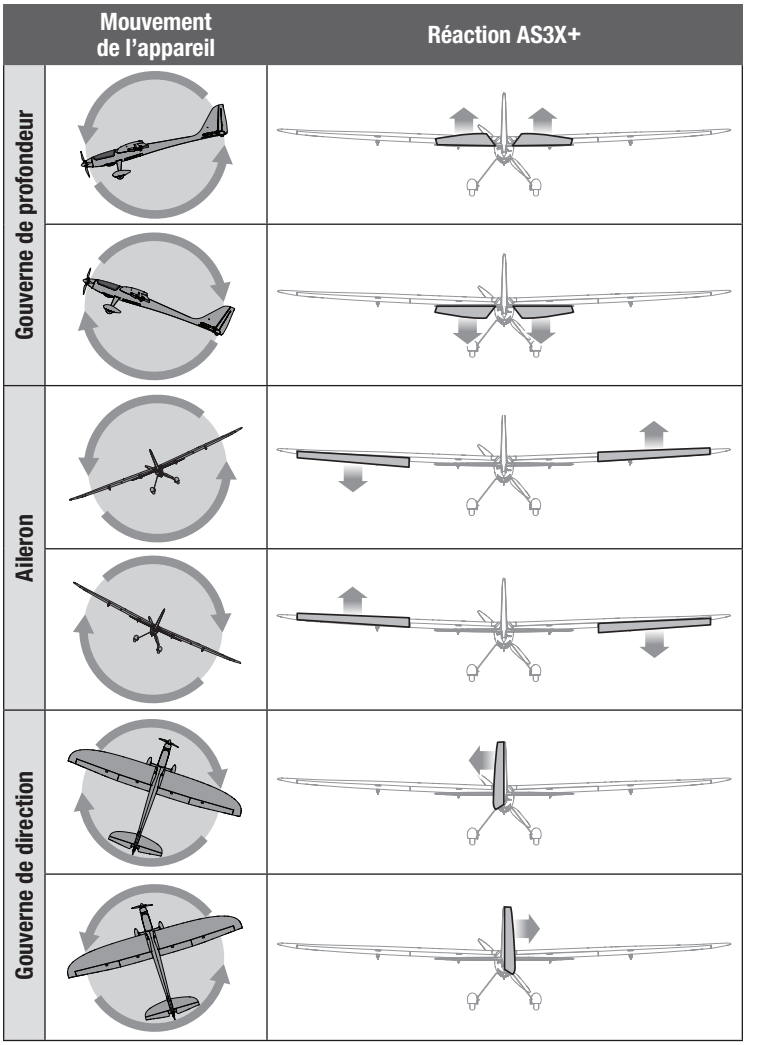

Compensation en vol

Lors du premier vol, procédez aux réglages de compensation de l'appareil pour le faire voler en palier avec les gaz aux ¾. Effectuez de légers réglages de compensation à l'aide des interrupteurs de compensation de votre émetteur afin de redresser la trajectoire de vol de l'appareil.

Une fois les réglages de compensation effectués, ne touchez pas les manches de commande pendant 3 secondes. Cela permet au récepteur AS3X+ de mémoriser les bons réglages et d'optimiser ainsi ses performances. Le non-respect de cette recommandation pourrait nuire à la performance en vol.

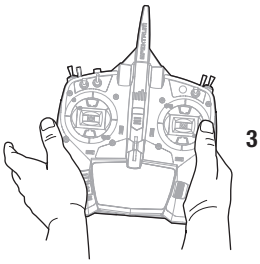

Lancement manuel

REMARQUE : nous vous conseillons de lancer manuellement en mode SAFE, face au vent à pleine puissance et avec de grands débattements.

1. Tenez votre appareil d'une main et l'émetteur de l'autre.
2. Mettre les gaz à 70 % ou plus.
3. Tenez l'appareil par le dessous, sous l'aile, et lancez-le directement contre le vent, orienté légèrement vers le haut (de 5 à 10 degrés au-dessus de l'horizon).

CONSEIL : évitez d'effectuer un lancer de type base-ball où votre main suit un arc. Imaginez que vous guidez l'avion sur une trajectoire de vol.

4. Laissez l'appareil atteindre une altitude confortable avant d'effectuer une manœuvre.

Prise

Nous vous conseillons de tenir l'appareil par le bas du fuselage, sous les ailes, comme indiqué.

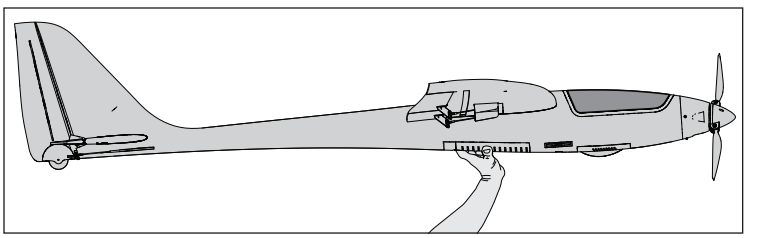

www.modellmarkt24.ch

Accompagnement

Lancez par-dessus l'épaule, les ailes à l'horizontale et le nez de l'appareil légèrement relevé. Accompagnez le mouvement en pointant vos doigts vers l'avion après l'avoir lancé. Évitez de faire un lancer arqué qui pourrait le faire piquer du nez lorsque vous le lâchez.

Mode d'assistance au décollage à la main

La version BNF Basic du Conscendo est équipée d'un mode d'assistance au décollage à la main qui facilite cette opération. Le système fonctionne pour mettre les ailes à l'horizontale et permettre au modèle de bien monter en attitude.

Pour activer le mode d'assistance au décollage à la main :

1. Vérifiez que la fonction SAFE Select est activée.
2. Mettez l'appareil en mode SAFE.
3. Augmentez les gaz à plus de 70 %.
4. Lancez manuellement l'appareil. L'accélération du lancer d'appareil active automatiquement le mode d'assistance, ce qui met les ailes à l'horizontale et permet à l'appareil de bien monter en attitude.
5. Après quelques secondes de vol, le système se désengage automatiquement et revient au mode SAFE.
6. Le système se réinitialise automatiquement après l'atterrissage lorsque les gaz sont réduits à moins de 5 % et que le modèle reste immobile pendant plus de 5 secondes.

Réglages du mode d'assistance au décollage à la main (BNF-Basic uniquement)	
Seuil de G	0,5
Seuil d'accélération	70 %
Durée	4 secondes
Décalage du tangage	15 degrés

Conseils de vol et réparations

Consultez les lois et ordonnances locales avant de choisir un espace de vol.

Vérifiez la portée de votre système radio

Avant de piloter votre appareil, vérifiez la portée du système radio. Consultez le mode d'emploi de l'émetteur pour obtenir des instructions sur les tests de portée.

Oscillation

Le système AS3X+ s'active lorsque les gaz sont poussés à plus de 25 %. Pendant le vol, vous observerez les surfaces de commande corriger les mouvements de l'appareil. Si l'appareil commence à osciller ou à se surcorriger, consultez le guide de dépannage pour trouver des solutions.

Emplacement

Choisissez un grand espace dégagé pour piloter, idéalement un terrain de vol dédié aux appareils téléguidés. Si vous volez à d'autres endroits, évitez de piloter votre appareil à proximité d'habitations, d'arbres, de fils électriques et de bâtiments. Ne volez jamais au-dessus des gens.

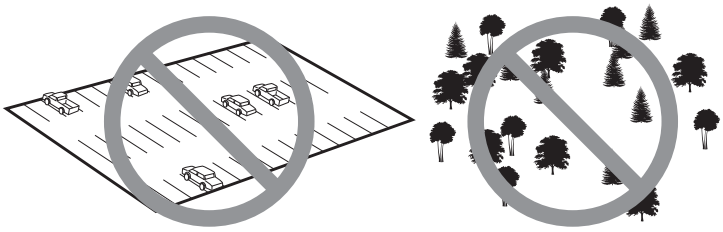

Atterrissage

Faites atterrir l'appareil face au vent. Prévoyez votre trajectoire et tenez-vous à l'écart des arbres, des bâtiments et des voitures. Faites quelques approches d'entraînement pour vous habituer à la vitesse de descente de l'avion pendant l'approche de l'atterrissage. Pendant l'approche de l'atterrissage, maîtrisez la descente de manière à ce que l'avion perde de la vitesse pendant cette phase. Si l'angle de descente est trop important, l'avion va gagner en vitesse et dépasser la zone d'atterrissage. Lorsque l'avion se rapproche du sol, soulevez légèrement la gouverne de profondeur pour arrondir la trajectoire d'atterrissage.

REMARQUE : en cas de chute imminente, réduisez complètement les gaz et la compensation. Le non-respect de cette procédure risquerait d'endommager davantage la structure de vol, ainsi que le variateur ESC et le moteur.

REMARQUE : après un impact, vérifiez que le récepteur est solidement fixé au fuselage. Si vous remplacez le récepteur, installez le nouveau récepteur dans le même sens que celui d'origine pour éviter d'endommager l'appareil.

REMARQUE : les dégâts consécutifs à un écrasement ne sont pas pris en charge dans le cadre de la garantie.

REMARQUE : après un vol, ne laissez jamais l'appareil en plein soleil ou dans un lieu fermé et chaud comme dans une voiture. Cela endommagerait l'appareil.

Réparations

Cet appareil a pour avantage d'être fabriqué dans un matériau EPO en mousse permettant d'effectuer des réparations avec pratiquement n'importe quel adhésif (colle thermofusible, colle cyanoacrylate ordinaire, époxy, etc.). Lorsque des pièces sont irréparables, consultez les listes de pièces de rechange et de pièces facultatives à la fin de ce manuel.

Maintenance après vol

Déconnectez la batterie de vol du contrôleur (Impératif pour la sécurité et la durée de vie de la batterie).
Mettez l'émetteur hors tension.
Retirez la batterie du modèle.
Rechargez la batterie.

Réparez ou remplacez toutes les pièces endommagées.
Stockez la batterie hors de l'avion et contrôlez régulièrement sa charge.
Prenez note des conditions de vol et des résultats du plan de vol à titre de référence pour la planification de prochains vols.

www.modellmarkt24.ch

Entretien des composants de puissance

⚠ **ATTENTION :** débranchez toujours la batterie de vol avant de réparer les composants du système d'alimentation.

Démontage

1. Utilisez une clé à six pans de 1,5 mm pour retirer les deux vis d'assemblage à tête creuse M2 x 8 mm du cône.
2. Utilisez une clé à six pans de 3 mm et un tournevis à écrou de 5,5 mm pour retirer les deux boulons d'hélice M3 x 18 mm, puis retirez les pales de l'hélice.
3. Retirez les trois vis autotaraudeuses de 2 mm x 5 mm du capot et enlevez le capot.
4. Utilisez une clé hexagonale de 2,5 mm pour retirer les quatre vis à tête creuse qui fixent le support du moteur au fuselage.
5. Retirez les quatre vis à tête creuse M3 x 14 mm et les rondelles M3 à l'arrière du moteur pour retirer le support du moteur.

Assemblage

- Montez dans l'ordre inverse.
- Alignez et branchez les câbles du moteur aux câbles du variateur ESC en respectant les couleurs.
- Assurez-vous que le cône est parfaitement fixé pour un fonctionnement sûr.
- Assurez-vous qu'aucun câble n'est coincé par l'un des composants du système d'alimentation.

Retrait d'un servo d'aile

1. Placez l'aile à l'envers sur une surface lisse et souple.
2. Retirez l'articulation à bille de la barre de liaison du guignol de commande.
3. Utilisez un tournevis cruciforme n° 0 pour retirer les quatre vis M1,5 x 7 mm, puis retirez le cache du servo.
4. Soulevez délicatement le servo pour accéder au connecteur de câble du servo et le débrancher.
5. Retirez la vis et le bras du servo.

Remplacement des servos du fuselage

Suivez les consignes de **retrait de servo d'aile** (étapes 1 à 5) pour remplacer les servos de la gouverne de direction et/ou de la gouverne de profondeur.

Installation d'un servo d'aile

1. Branchez le servo à la rallonge de l'aile.
2. Avec l'hélice retirée, allumez l'appareil. Attendez que l'appareil s'initialise et que les servos se centrent.
3. Centrez les compensateurs de l'émetteur.
4. Alignez le bras de servo en appuyant sur le bras contre le servo.
5. Installez la vis du bras de servo.
6. Placez le servo dans l'encoche de l'aile.
7. Connectez le coude en Z de la barre de liaison au bras de servo et l'articulation à bille au guignol de commande.
8. Installez le cache du servo.
9. Répétez les étapes 1 à 8 pour l'aile gauche.

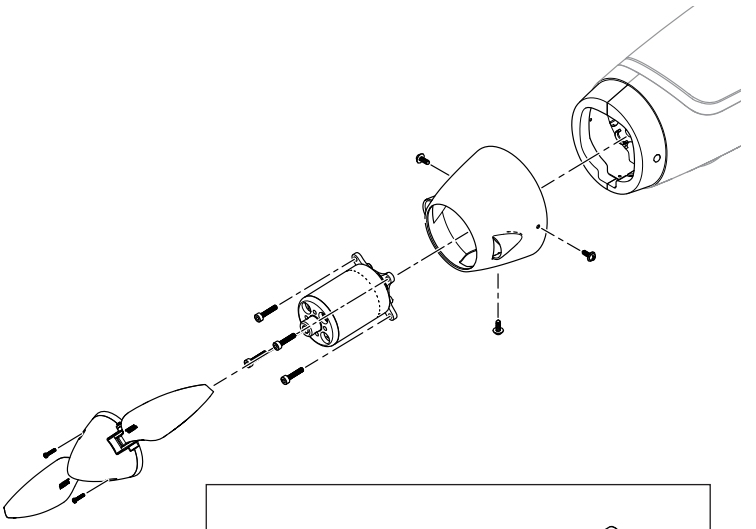

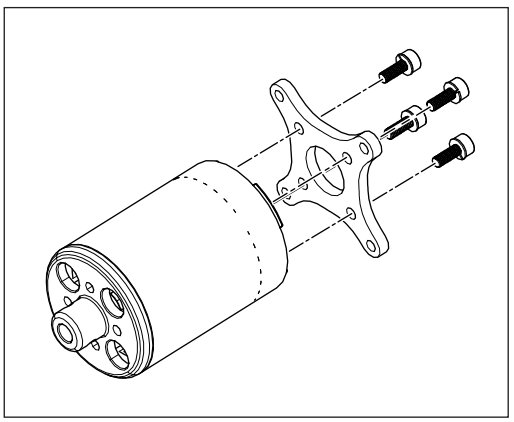

Surface de commande	Servo de rechange	Description
Ailerons	SPMSA383	Servo numérique à engrenage métallique A383 Sub-Micro
Gouverne de profondeur	SPMSA383	Servo numérique à engrenage métallique A383 Sub-Micro
Gouverne de direction		
Volets	SPMSA383	Servo numérique à engrenage métallique A383 Sub-Micro

www.modellmarkt24.ch

Guide de dépannage AS3X+

Problème	Cause possible	Solution
Oscillation en vol	Hélice ou cône endommagé	Remplacez l'ensemble hélice
	Vibration du moteur	Remplacez les pièces ou aligner correctement toutes les pièces et serrez les fixations selon le besoin
	Récepteur desserré	Alignez et fixez le récepteur au fuselage
	Commandes d'aéronef desserrées	Resserrez ou fixez d'autres pièces (servo, bras, tringlerie, guignol de commande et surface de commande)
	Pièces usées	Remplacez les pièces usées (en particulier l'hélice, le cône ou le servo)
	Mouvement irrégulier du servo	Remplacez le servo
Performances de vol irrégulières	Le compensateur n'est pas en position neutre	Si vous ajustez le compensateur de plus de 8 clics, ajustez la manille pour retirer le compensateur
	Le sous-compensateur n'est pas en position neutre	Aucun sous-compensateur n'est autorisé. Réglez la tringlerie du servo
	L'appareil n'est pas resté immobile pendant 5 secondes après le branchement de la batterie	Avec la manette des gaz à la position la plus basse, débranchez puis rebranchez la batterie et maintenez l'appareil immobile pendant 5 secondes
Réponse incorrecte au test de direction des commandes AS3X+	Réglages de direction incorrects dans l'émetteur ou le récepteur	NE PAS faire voler l'aéronef. Corrigez les réglages de la direction (consultez le manuel du récepteur), puis faites voler l'appareil

Guide de dépannage

Problème	Cause possible	Solution
L'appareil ne répond pas à la manette des gaz, mais répond aux autres commandes	La manette des gaz n'est pas au ralenti et/ou le réglage du compensateur des gaz est trop élevé	Réinitialiser les commandes à l'aide de la manette des gaz et le compensateur des gaz au niveau le plus bas
	La course du servo des gaz est inférieure à 100 %	Assurez-vous que la course du servo des gaz est à 100 % ou plus
	Le canal des gaz est inversé	Inversez le canal des gaz sur l'émetteur
	Moteur déconnecté du variateur ESC	Vérifiez que le moteur est branché au variateur ESC
L'hélice produit trop de bruit ou de vibrations	L'hélice et le cône, ou le moteur sont endommagés	Remplacez les pièces endommagées
	Hélice déséquilibrée	Équilibrez ou remplacez l'hélice
	La vis du cône est desserrée	Serrez la vis du cône
Temps de vol réduit ou appareil sous-motorisé	Faible niveau de charge de la batterie de vol	Rechargez entièrement la batterie de vol
	Batterie de vol endommagée	Remplacez la batterie de vol et suivez les instructions fournies pour la batterie
	Les conditions de vol sont peut-être trop froides	Assurez-vous que la batterie est chaude avant de l'utiliser
	Capacité de la batterie trop faible pour les conditions de vol	Remplacez la batterie ou utilisez une batterie de plus grande capacité
Impossible d'affecter l'appareil (pendant l'affectation) à l'émetteur	L'émetteur est trop proche de l'appareil pendant le processus d'affectation	Éloignez l'émetteur sous tension de quelques mètres de l'appareil, débranchez et rebranchez la batterie à l'appareil
	L'appareil ou l'émetteur est trop proche d'un grand objet métallique, d'une source sans fil ou d'un autre émetteur	Déplacez l'appareil et l'émetteur et réessayez l'affectation
	La procédure d'affectation n'a pas été respectée	Reportez-vous à la page de ce manuel sur l'affectation
	Niveau de charge de la batterie de vol/de l'émetteur trop faible	Remplacez/rechargez la batterie ou les piles
	Temps de maintien de la pression du commutateur ou bouton d'affectation trop court pendant le processus d'affectation	Répétez le processus d'affectation
Impossible de connecter l'appareil (après l'affectation) à l'émetteur	L'émetteur est trop proche de l'appareil pendant le processus de connexion	Éloignez l'émetteur sous tension de quelques mètres de l'appareil, débranchez et rebranchez la batterie à l'appareil
	L'appareil ou l'émetteur est trop proche d'un grand objet métallique, d'une source sans fil ou d'un autre émetteur	Déplacez l'appareil et l'émetteur et réessayez la connexion
	Prise d'affectation laissée installée dans le port d'affectation	Réaffectez l'émetteur à l'avion et retirez la prise d'affectation avant de procéder à une mise hors tension, puis sous tension
	Affectation de l'appareil à la mémoire d'un modèle différent (radios ModelMatch uniquement)	Sélectionnez la mémoire du modèle correct sur l'émetteur
	Niveau de charge de la batterie de vol/de l'émetteur trop faible	Remplacez/rechargez la batterie ou les piles
	L'émetteur a peut-être été affecté à un appareil différent à l'aide d'un protocole DSM différent	Affectez l'appareil à l'émetteur

www.modellmarkt24.ch

Guide de dépannage

Problème	Cause possible	Solution
Surface de commande bloquée	Surface de commande, guignol de commande, tringlerie ou servo endommagé	Remplacez ou réparez les pièces endommagées et ajuster les commandes
	Fil électrique endommagé ou branchements desserrés	Vérifiez les fils et branchements électriques et procédez aux branchements ou remplacements nécessaires
	Émetteur mal affecté ou mauvais appareil sélectionné	Réaffectez ou sélectionnez le bon appareil dans l'émetteur
	Faible niveau de charge de la batterie de vol	Rechargez entièrement la batterie de vol
	Le circuit BEC (Battery Elimination Circuit) du variateur ESC est endommagé	Remplacez le variateur ESC
Commandes inversées	Les réglages de l'émetteur sont inversés	Effectuez le test de direction des commandes et réglez les commandes de l'émetteur
L'alimentation électrique du moteur envoie une impulsion, suivie d'une perte de puissance	Le variateur ESC utilise un dispositif logiciel de coupure par tension faible (LVC) par défaut	Rechargez la batterie de vol ou remplacez-la si elle ne fonctionne plus correctement
	Les conditions météorologiques sont peut-être trop froides	Attendre que la température se réchauffe avant de voler
	La batterie est ancienne, usée ou endommagée	Remplacez la batterie
	Le taux de décharge de la batterie est peut-être trop faible	Utilisez la batterie recommandée

Pièces de rechange

Référence	Description
EFL3225001	Fuselage
EFL3225002L	Panneau d'aile gauche
EFL3225002R	Panneau d'aile droite
EFL3225003	Ensemble de stabilisateur
EFL3225004	Tubes d'aile et de stabilisateur
EFL3225005	Ensemble matériel
EFL3225006	Ensemble guignol de commande et barre de liaison
EFL3225007	Ensemble cône et hélice 12,8 x 10
EFL3225008	Pales d'hélice 12,8 x 10
EFL3225009	Support moteur
EFL3225010	Feuillet d'autocollants
EFL3225011	Trappe de la verrière
EFL3225012	Ensemble guignol de commande
EFL3225013	Ensemble supports de servo et carénages
EFL3225014	Ensemble train d'atterrissage principal
EFL3225015	Carénages de roue avec quincaillerie
EFL3225016	Ensemble roues
EFL3225017	Capot
EFL3225018	Ensemble rallonge
SPM-1033	Récepteur avec télémétrie AS3X+ 8 canaux DSMX AR8360T+ et SAFE
SPM-1099	Moteur à cage tournante sans balais 3130-480 Kv
SPMA9701	Ensemble de vol nocturne à DEL avec contrôleur
SPMSA383	Servo numérique à engrenage métallique A383 Sub-Micro
SPMSA3831	Ensemble bras de servo A383 (6)
SPMXAE70G	Variateur ESC sans balais télémétrique 70 A, 3S-6S : IC5 Ver. G

Pièces recommandées

Référence	Description
SPMR8210	Émetteur DSMX NX8+ 20 canaux uniquement
SPMX326S30	Batterie Li-Po G2 Smart 22,2 V 3200 mAh 6S 30C : IC5

Pièces facultatives

Référence	Description
SPMA9701	Ensemble d'éclairage nocturne à DEL avec contrôleur
SPMR7120	Émetteur NX7e+ 14 canaux DSMX uniquement, édition noire
SPMX46S50	Batterie Li-Po G2 Smart 22,2 V 4000 mAh 6S 50C : IC5
SPMX40006S50	Batterie Li-Po Smart 22,2 V 4000 mAh 6S 50C : IC5
SPMX50004S30	Batterie Li-Po Smart 14,8 V 5000 mAh 4S 30C : IC5
SPMX50006S30	Batterie Li-Po Smart 22,2 V 5000 mAh 6S 30C : IC5
SPMXBC200	Contrôleur et testeur de servo pour batterie Li-Po Smart XBC200

www.modellmarkt24.ch

Garantie et réparations

Durée de la garantie—Garantie exclusive - Horizon Hobby, LLC (Horizon) garantit que le Produit acheté (le « Produit ») sera exempt de défauts matériels et de fabrication à sa date d'achat par l'Acheteur. La durée de garantie correspond aux dispositions légales du pays dans lequel le produit a été acquis. La durée de garantie est de 6 mois et la durée d'obligation de garantie de 18 mois à l'expiration de la période de garantie.

Limitations de la garantie—(a) La garantie est donnée à l'acheteur initial (« Acheteur ») et n'est pas transférable. Le recours de l'acheteur consiste en la réparation ou en l'échange dans le cadre de cette garantie. La garantie s'applique uniquement aux produits achetés chez un revendeur Horizon agréé. Les ventes faites à des tiers ne sont pas couvertes par cette garantie. Les revendications en garantie seront acceptées sur fourniture d'une preuve d'achat valide uniquement. Horizon se réserve le droit de modifier les dispositions de la présente garantie sans avis préalable et révoque alors les dispositions de garantie existantes.

(b) Horizon n'endosse aucune garantie quant à la vendabilité du produit ou aux capacités et à la forme physique de l'utilisateur pour une utilisation donnée du produit. Il est de la seule responsabilité de l'acheteur de vérifier si le produit correspond à ses capacités et à l'utilisation prévue.

(c) Recours de l'acheteur – Il est de la seule discrétion d'Horizon de déterminer si un produit présentant un cas de garantie sera réparé ou échangé. Ce sont là les recours exclusifs de l'acheteur lorsqu'un défaut est constaté.

Horizon se réserve la possibilité de vérifier tous les éléments utilisés et susceptibles d'être intégrés dans le cas de garantie. La décision de réparer ou de remplacer le produit est du seul ressort d'Horizon. La garantie exclut les défauts esthétiques ou les défauts provoqués par des cas de force majeure, une manipulation incorrecte du produit, une utilisation incorrecte ou commerciale de ce dernier ou encore des modifications de quelque nature qu'elles soient.

La garantie ne couvre pas les dégâts résultant d'un montage ou d'une manipulation erronés, d'accidents ou encore du fonctionnement ainsi que des tentatives d'entretien ou de réparation non effectuées par Horizon. Les retours effectués par le fait de l'acheteur directement à Horizon ou à l'une de ses représentations nationales requièrent une confirmation écrite.

Limitation des dommages—Horizon ne saurait être tenu pour responsable de dommages conséquents directs ou indirects, de pertes de revenus ou de pertes commerciales, liés de quelque manière que ce soit au produit et ce, indépendamment du fait qu'un recours puisse être formulé en relation avec un contrat, la garantie ou l'obligation de garantie. Par ailleurs, Horizon n'acceptera pas de recours issus d'un cas de garantie lorsque ces recours dépassent la valeur unitaire du produit. Horizon n'exerce aucune influence sur le montage, l'utilisation ou la maintenance du produit ou sur d'éventuelles combinaisons de produits choisies par l'acheteur. Horizon ne prend en compte aucune garantie et n'accepte aucun recours pour les blessures ou les dommages pouvant en résulter. Horizon Hobby ne saurait être tenu responsable d'une utilisation ne respectant pas les lois, les règles ou règlementations en vigueur.

En utilisant et en montant le produit, l'acheteur accepte sans restriction ni réserve toutes les dispositions relatives à la garantie figurant dans le présent document. Si vous n'êtes pas prêt, en tant qu'acheteur, à accepter ces dispositions en relation avec l'utilisation du produit, nous vous demandons de restituer au vendeur le produit complet, non utilisé et dans son emballage d'origine.

Indications relatives à la sécurité—Ceci est un produit de loisirs perfectionné et non un jouet. Il doit être utilisé avec précaution et bon sens et nécessite quelques aptitudes mécaniques ainsi que mentales. L'incapacité à utiliser le produit de manière sure et raisonnable peut provoquer des blessures et des dégâts matériels conséquents. Ce produit n'est pas destiné à être utilisé par des enfants sans la surveillance par un tuteur. La notice d'utilisation contient des indications relatives à la sécurité ainsi que des indications concernant la maintenance et le fonctionnement du produit. Il est absolument indispensable de lire et de comprendre ces indications avant la première mise en service. C'est uniquement ainsi qu'il sera possible d'éviter une manipulation erronée et des accidents entraînant des blessures et des dégâts. Horizon Hobby ne saurait être tenu responsable d'une utilisation ne respectant pas les lois, les règles ou règlementations en vigueur.

Questions, assistance et réparations—Votre revendeur spécialisé local et le point de vente ne peuvent effectuer une estimation d'éligibilité à l'application de la garantie sans avoir consulté Horizon. Cela vaut également pour les réparations sous garantie. Vous voudrez bien, dans un tel cas, contacter le revendeur qui conviendra avec Horizon d'une décision appropriée, destinée à vous aider le plus rapidement possible.

Maintenance et réparation—Si votre produit doit faire l'objet d'une maintenance ou d'une réparation, adressez-vous soit à votre revendeur spécialisé, soit directement à Horizon. Emballez le produit soigneusement. Veuillez noter que le carton d'emballage d'origine ne suffit pas, en règle générale, à protéger le produit des dégâts pouvant survenir pendant le transport. Faites appel à un service de messagerie proposant une fonction de suivi et une assurance, puisque Horizon ne prend aucune responsabilité pour l'expédition du produit jusqu'à sa réception acceptée. Veuillez joindre une preuve d'achat, une description détaillée des défauts ainsi qu'une liste de tous les éléments distincts envoyés. Nous avons de plus besoin d'une adresse complète, d'un numéro de téléphone (pour demander des renseignements) et d'une adresse de courriel.

Garantie et réparations—Les demandes en garantie seront uniquement traitées en présence d'une preuve d'achat originale émanant d'un revendeur spécialisé agréé, sur laquelle figurent le nom de l'acheteur ainsi que la date d'achat. Si le cas de garantie est confirmé, le produit sera réparé. Cette décision relève uniquement d'Horizon Hobby.

Réparations payantes—En cas de réparation payante, nous établissons un devis que nous transmettons à votre revendeur. La réparation sera seulement effectuée après que nous ayons reçu la confirmation du revendeur. Le prix de la réparation devra être acquitté au revendeur. Pour les réparations payantes, nous facturons au minimum 30 minutes de travail en atelier ainsi que les frais de réexpédition. En l'absence d'un accord pour la réparation dans un délai de 90 jours, nous nous réservons la possibilité de détruire le produit ou de l'utiliser autrement.

ATTENTION : Nous n'effectuons de réparations payantes que pour les composants électroniques et les moteurs. Les réparations touchant à la mécanique, en particulier celles des hélicoptères et des voitures radiocommandées, sont extrêmement coûteuses et doivent par conséquent être effectuées par l'acheteur lui-même.

10/15

Informations de contact pour garantie et réparation

Pays d'achat	Horizon Hobby	Numéro de téléphone/E-mail	Adresse
Union européenne	Horizon Technischer Service	service@horizonhobby.de	Hanskampring 9 D 22885 Barsbüttel, Germany
	Sales: Horizon Hobby GmbH	+49 (0) 4121 2655 100	

www.modellmarkt24.ch

Informations IC

Contient: CAN ICES-3 (B)/NMB-3(B)
Contient IC: 6157A-TIARLGTNG1
Ce dispositif contient un/des émetteur(s)/récepteur(s) exempt(s) de licence conforme(s) aux CNR d'Innovation, Sciences et Développement économique Canada.

Son utilisation est soumise aux deux conditions suivantes :
1. Cet appareil ne doit pas causer d'interférences.
2. Cet appareil doit accepter toute interférence, y compris les interférences pouvant entraîner un fonctionnement indésirable.

Informations de conformité pour l'Union européenne

CE **Déclaration de conformité aux normes de l'UE :**

EFL Conscendo 2.0m PNP (EFL32275) : Par la présente, Horizon Hobby, LLC déclare que cet appareil est conforme aux directives suivantes : Directive relative aux équipements radioélectriques 2014/53/UE, Directive RoHS 2 2011/65/UE, Directive RoHS 3 - Modifiant 2011/65/UE Annexe II 2015/863.

EFL Conscendo 2.0m BNF-Basic (EFL32250) : Par la présente, Horizon Hobby, LLC déclare que cet appareil est conforme aux directives suivantes : Directive CEM 2014/30/UE, Directive RoHS 2 2011/65/UE, Directive RoHS 3 - Modifiant 2011/65/UE Annexe II 2015/863.

Le texte complet de la déclaration de conformité aux normes de l'UE est disponible à l'adresse Internet suivante : https://www.horizonhobby.com/ content/support-render-compliance.

Plage de fréquences sans fil et puissance de sortie sans fil :

2404–2476MHz
19,42dBm

Fabricant officiel pour l'UE :

Horizon Hobby, LLC
2904 Research Road
Champaign, IL 61822 USA

Importateur officiel pour l'UE :

Horizon Hobby, GmbH
Hanskampring 9
22885 Barsbüttel Germany

NOTE DEEE :



L'étiquette de cet appareil respecte la directive européenne 2012/19/UE en matière de déchets des équipements électriques et électroniques (DEEE). Cette étiquette indique que ce produit ne doit pas être jeté avec les déchets ménagers, mais déposé dans une installation appropriée afin de permettre sa récupération et son recyclage.

www.modellmarkt24.ch

AVVISO

Tutte le istruzioni, le garanzie e gli altri documenti pertinenti sono soggetti a cambiamenti a totale discrezione di Horizon Hobby, LLC. Per una documentazione aggiornata sul prodotto, visitare il sito horizonhobby.com o towerhobbies.com e fare clic sulla sezione Support del prodotto.

CONVENZIONI TERMINOLOGICHE

Nella documentazione relativa al prodotto vengono utilizzati i seguenti termini per indicare i vari livelli di pericolo potenziale durante l'uso del prodotto:

AVVERTENZA: Indica procedure che, se non debitamente seguite, determinano il rischio di danni alle cose, danni collaterali e gravi lesioni alle persone O il rischio elevato di lesioni superfi ciali alle persone.

ATTENZIONE: Indica procedure che, se non debitamente seguite, determinano il rischio di danni alle cose E di gravi lesioni alle persone.

AVVISO: Indica procedure che, se non debitamente seguite, possono determinare il rischio di danni alle cose E il rischio minimo o nullo di lesioni alle persone.

⚠ **AVVERTENZA:** leggere TUTTO il manuale di istruzioni e familiarizzare con le caratteristiche del prodotto prima di farlo funzionare. Un uso improprio del prodotto può causare danni al prodotto stesso e alle altre cose e gravi lesioni alle persone.

Questo modello è un prodotto sofi sticato per appassionati di modellismo. Deve essere azionato in maniera attenta e responsabile e richiede alcune conoscenze basilari di meccanica. L'uso improprio o irresponsabile di questo prodotto può causare lesioni alle persone e danni al prodotto stesso o alle altre cose. Questo prodotto non deve essere utilizzato dai bambini senza la diretta supervisione di un adulto. Non tentare di smontare, utilizzare componenti incompatibili o modifi care il prodotto in nessun caso senza previa approvazione di horizon hobby, llc. Questo manuale contiene le istruzioni per la sicurezza, l'uso e la manutenzione del prodotto. È fondamentale leggere e seguire tutte le istruzioni e le avvertenze del manuale prima di montare, impostare o utilizzare il prodotto, al fi ne di utilizzarlo correttamente e di evitare di causare danni alle cose o gravi lesioni alle persone.

Limite minimo di età consigliato: Almeno 14 anni. Non è un giocattolo.

Precauzioni e Avvertenze Sulla Sicurezza

L'utente di questo prodotto è l'unico responsabile del corretto utilizzo del medesimo in modo tale da non risultare pericoloso per sé stesso e gli altri e da non danneggiare il prodotto stesso o i beni altrui.

- Mantenere sempre la distanza di sicurezza in tutte le direzioni attorno al modello per evitare collisioni o danni. Questo modello è controllato da un segnale radio soggetto a interferenze provenienti da diverse sorgenti non controllabili dall'utilizzatore. Tali interferenze possono provocare perdite momentanee di controllo.
- Utilizzare sempre il modello in spazi liberi da veicoli, traffico e persone.
- Seguire sempre scrupolosamente le istruzioni e le avvertenze sia per il modello che per tutti gli accessori (caricabatteria, pacchi batteria ricaricabili, ecc.).
- Tenere sempre le sostanze chimiche, le parti piccole e i componenti elettrici fuori dalla portata dei bambini.
- Evitare sempre il contatto con l'acqua di tutte le apparecchiature che non sono state appositamente progettate a tale scopo. L'umidità danneggia i componenti elettronici.
- Non mettere in bocca le parti del modello. Potrebbe essere pericoloso e persino mortale.
- Non utilizzare il modello se le batterie della trasmittente sono poco cariche.
- Tenere sempre il velivolo in vista e sotto controllo.
- Usare sempre batterie completamente cariche.
- Tenere sempre la trasmittente accesa quando il velivolo viene alimentato.
- Rimuovere sempre le batterie prima dello smontaggio.
- Tenere sempre pulite le parti mobili.
- Tenere sempre i componenti asciutti.
- Lasciare sempre che i componenti si raffreddino dopo l'uso prima di toccarli.
- Rimuovere sempre le batterie dopo l'uso.
- Accertarsi sempre che il failsafe sia impostato correttamente prima del volo.
- Non utilizzare mai velivoli con cablaggi danneggiati.
- Non toccare mai le parti in movimento.

⚠ **ATTENZIONE AI PRODOTTI CONTRAFFATTI:** se è necessario sostituire la ricevente Spektrum in dotazione con uno dei prodotti Horizon Hobby, si raccomanda di acquistare sempre da Horizon Hobby, LLC o da un suo rivenditore autorizzato per essere certi dell'autenticità e della qualità del prodotto Spektrum. Horizon Hobby, LLC nega ogni assistenza tecnica e garanzia a titolo esemplifi cativo, ma non esaustivo in merito alla compatibilità e alle prestazioni di prodotti contraffatti o dichiarati compatibili con la tecnologia DSM o Spektrum.

www.modellmarkt24.ch

Registrazione

Registra il tuo prodotto oggi stesso per unirti alla nostra mailing list e ricevere tutti gli aggiornamenti sui prodotti, le offerte e le novità E-flite.

Indice

Precauzioni e Avvertenze Sulla Sicurezza....63
Registrazione....64
Utensili necessari....64
Assemblaggio del modello....65
Scelta e installazione del ricevitore PNP....66
Opzione di caricamento dello Smart Transmitter File (STF) (per la configurazione standard)....67
Disposizione degli interruttori STF e della configurazione manuale della trasmittente (per la configurazione standard)....68
Configurazione avanzata opzionale....68
Configurazione manuale della trasmittente/Opzione di programmazione (per la configurazione standard)....69
Consigli generali per binding e failsafe....70
Connessione fra trasmittente e ricevente / Commutare ON e OFF il SAFE Select....70
Telemetria integrata....71
Tecnologia SAFE Select....71
Assegnazione interruttore SAFE Select....71
Telemetria ESC integrata....72
Installare la batteria e armare l'ESC....73
Baricentro (CG)....73
Test di controllo della direzione....74
Centraggio delle superfici di comando....74
Impostazione squadrette e bracci servi....75
Duale Rate e corsa dei comandi....75
Protezione da bassa tensione (LVC)....75
Test di risposta dei comandi AS3X+ (BNF Basic)....76
Trimmaggio durante il volo....76
Lancio a mano....76
Consigli per il volo e le riparazioni....77
Dopo il volo....77
Manutenzione del gruppo propulsore....78
Guida alla risoluzione dei problemi AS3X+....78
Guida alla risoluzione dei problemi....79
Parti di ricambio....80
Garanzia....80
Parti consigliate....80
Parti opzionali....80
Garanzia e Assistenza - Informazioni per i contatti....81
Dichiarazione di conformità per l'Unione europea....81

Specifiche	
Apertura alare	2000 mm
Lunghezza	1344 mm
Peso	Senza batteria: 2,40 kg Con la batteria 6S 3200 mAh consigliata: 2,95 kg

Elementi inclusi	
Ricevitore	AR8360T+ DSMX 8 Canali AS3X+ & SAFE con Telemetria (Solo BNF) (SPM-1033)
Motore	Brushless Outrunner; 3130-480 Kv (SPM-1099)
Servo	**(2) Elevatore e Timone:** A383 13 g digitale ingranaggi in metallo (SPMSA383) **(2) Alettoni:** A383 13 g digitale ingranaggi in metallo (SPMSA383) **(2) Flap:** A383 13 g digitale ingranaggi in metallo (SPMSA383)

Accessori richiesti	
Trasmittente	Piena portata 6+ Canali 2,4 GHz con tecnologia Spektrum DSM2/DSMX
Batteria	Smart LiPo 6S 3200 mAh 30 C con connettore EC5 o IC5
Caricabatterie	Batteria LiPo a 6 celle con bilanciamento
Ricevitore	6+ Canali (consigliato AR8360T+) (solo PNP)

Utensili necessari

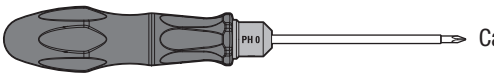

Cacciavite a croce (PH#0)

www.modellmarkt24.ch

Assemblaggio del modello

Montaggio degli stabilizzatori orizzontale

Le decalcomanie dello stabilizzatore orizzontale sono incluse ma non applicate.

1. Installare il set LED volo notturno opzionale prima di applicare le decalcomanie sugli stabilizzatori orizzontali.
2. Prendendo come riferimento le decalcomanie alari, applicare le decalcomanie delle superfici inferiori agli stabilizzatori orizzontali.
3. Far scorrere il tubo dello stabilizzatore orizzontale (6 x 295 mm) nel foro situato nel retro della fusoliera.
4. Installare lo stabilizzatore orizzontale sinistro come mostrato. Farlo scorrere completamente nel tasca della fusoliera, avendo cura di agganciare il fermo. Accertarsi che le squadrette siano rivolte verso il basso. Ripetere questo passaggio per lo stabilizzatore orizzontale destro, assicurandosi che le metà dell'elevatore si impegnino l'una con l'altra.
5. Con delle pinze per nodi sferici, collegare l'estremità dell'asta allo snodo a sfera sulla squadretta di comando.

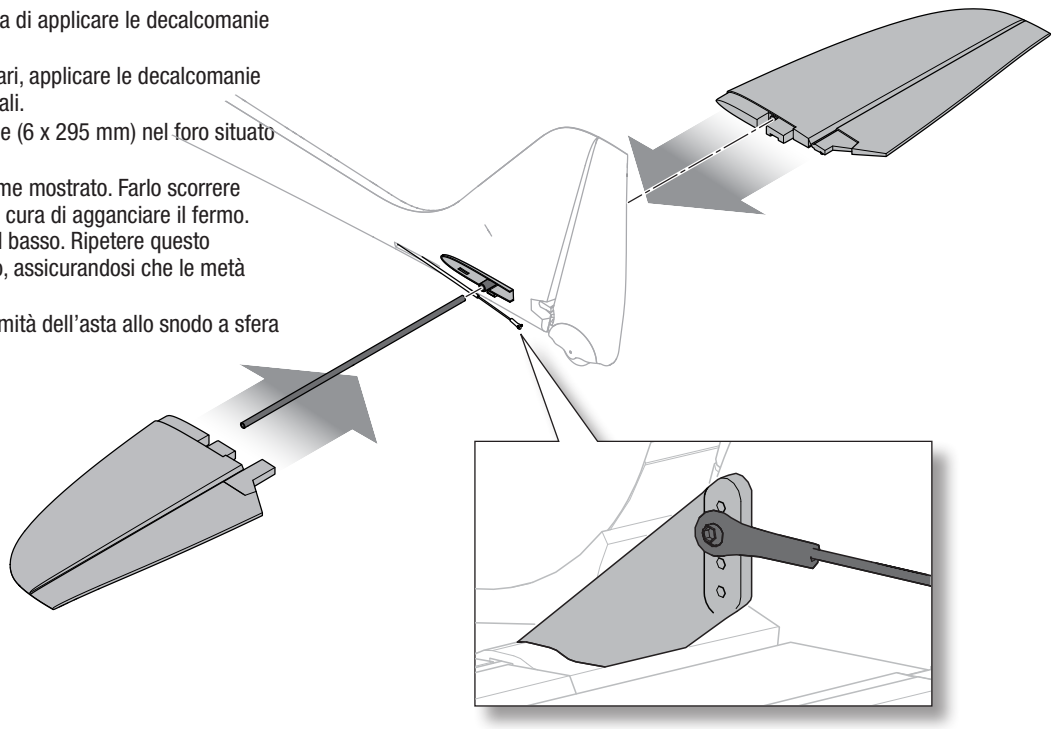

Montaggio dell'ala

1. Inserire la baionetta di giunzione alare più grande (12 mm x 540 mm) nella tasca anteriore della fusoliera.
2. Inserire la baionetta di giunzione alare più piccola (8 mm x 398 mm) nella tasca posteriore della fusoliera.
3. Far scorrere una delle semiali sulle baionette e spingerla saldamente in sede nella tasca alare della fusoliera. Assicurarsi che il fermo di fissaggio dell'ala si innesti correttamente. Ripetere l'operazione per l'altra semiala.

IMPORTANTE: assicurarsi che i connettori servo hands-free auto-accoppianti siano allineati e posizionati completamente.

Per rimuovere le ali, premere ciascun fermo di fissaggio (**A**) sulla parte superiore della radice alare mentre si fanno scorrere le semiali verso l'esterno.

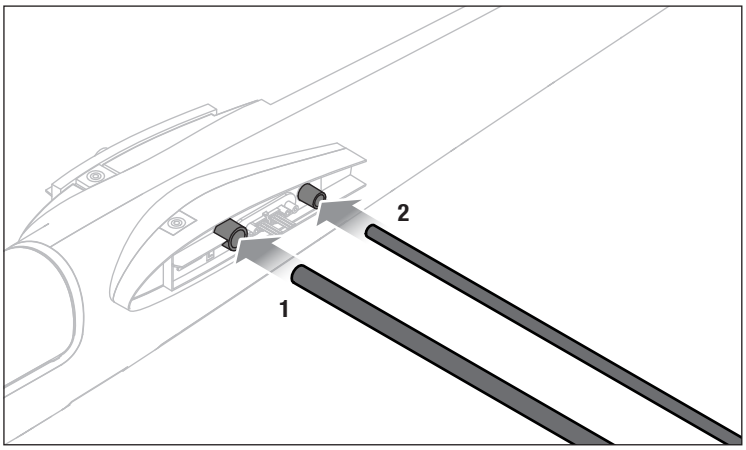

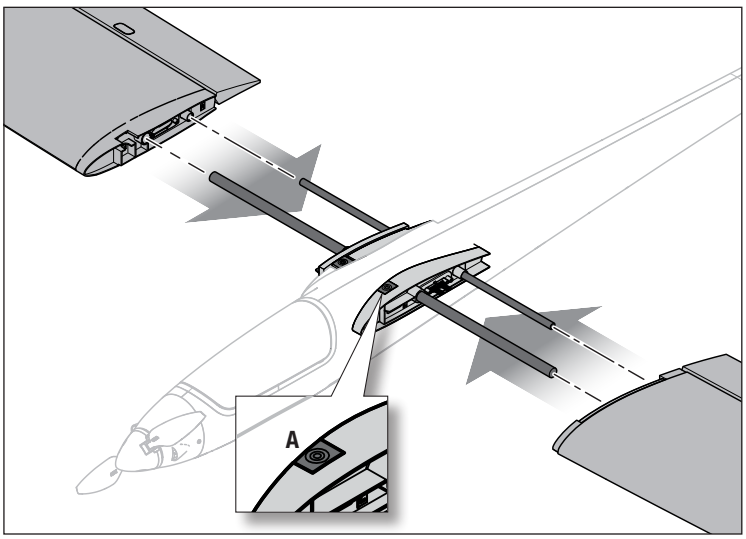

www.modellmarkt24.ch

Montaggio del carrello di atterraggio

L'uso del carrello di atterraggio è facoltativo. Quando si modificano le configurazioni del carrello di atterraggio, controllare il baricentro prima di volare.

1. Inserire i carrelli sinistro e destro nelle rispettive sedi sotto la fusoliera, come illustrato. Ciascuna delle gambe del carrello si blocca in posizione con uno scatto deciso del meccanismo di bloccaggio.

Per rimuovere il carrello di atterraggio, premere il pulsante del fermo sotto la fusoliera, quindi estrarre ciascuna gamba dalla sua sede.

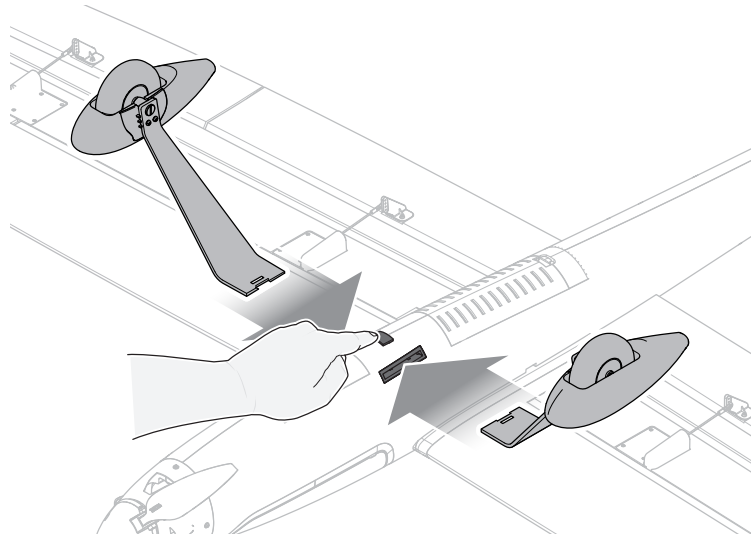

Scelta e installazione del ricevitore PNP

Per questo modello si consiglia il ricevitore Spektrum AR8360T+.

Se si sceglie di installare un ricevitore diverso, assicurarsi che si tratti di un modello a piena portata con almeno 6 canali. Fare riferimento al manuale del ricevitore in uso per le istruzioni di installazione e uso.

Installazione del ricevitore AR8360T+

1. Rimuovere il coperchio sul fondo della fusoliera.
2. Collegare le superfici di controllo alle rispettive porte sul ricevitore come indicato nella tabella a destra.
3. Utilizzando nastro biadesivo, montare il ricevitore all'estremità anteriore del vano.

   Montare il ricevitore nell'orientamento indicato, parallelamente alla lunghezza della fusoliera, con l'etichetta rivolta verso il basso e le porte dei servo verso la parte posteriore dell'aeromodello. L'orientamento del ricevitore è di importanza critica per tutte le configurazioni dei sistemi AS3X+ e SAFE.

⚠ **ATTENZIONE:** l'installazione errata del ricevitore può causare perdita di controllo e schianto al suolo.

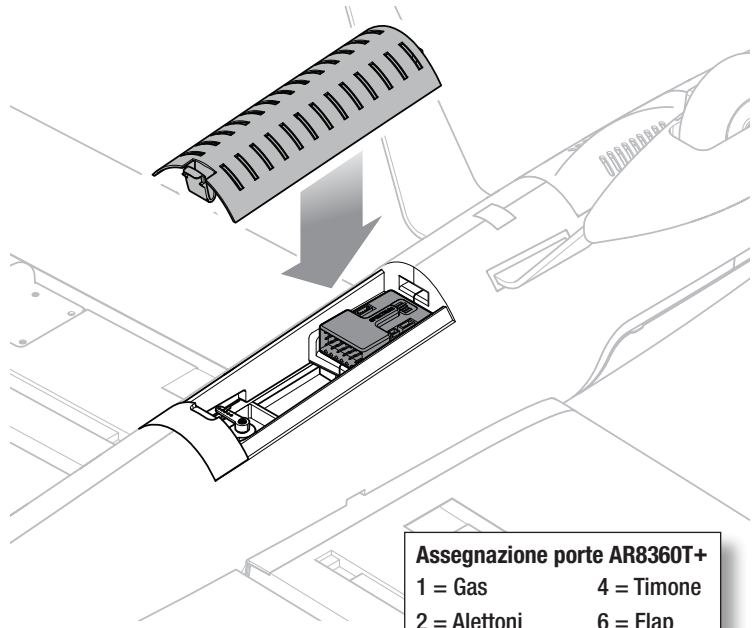

Assegnazione porte AR8360T+	
1 = Gas	4 = Timone
2 = Alettoni	6 = Flap
3 = Elevatore	

www.modellmarkt24.ch

Opzione di caricamento dello Smart Transmitter File (STF) (per la configurazione standard)

Il ricevitore installato nel velivolo contiene un file di configurazione della trasmittente sviluppato appositamente per questo aeromobile. La funzione Smart Transmitter File (STF) consente di importare le impostazioni della trasmittente direttamente dal ricevitore, durante il binding.

Caricare lo Smart Transmitter File

1. Accendere la trasmittente.
2. Creare un nuovo file di modello vuoto sulla trasmittente.
3. Accendere il ricevitore.
4. Premere il tasto di binding sul ricevitore.
5. Impostare la trasmittente in modalità di binding: il modello procede normalmente al binding.
6. Completato il binding, verrà visualizzata la schermata di download (vedi immagine a destra):
7. Selezionare **LOAD** (CARICA) per continuare.

La schermata che segue è un avviso che ricorda che il download sovrascrive tutte le impostazioni correnti del modello. Se si tratta di un modello nuovo e vuoto, il file carica i parametri della trasmittente per il velivolo nel modello attivo e lo rinomina Conscendo 2.0m.

AVVISO: confermando si annullano le impostazioni della trasmittente precedentemente salvate.

8. Premere **CONFIRM** (Conferma) per continuare.

Il file viene installato sulla trasmittente e le informazioni di telemetria vengono caricate automaticamente al termine del download. La radio torna alla schermata iniziale e viene visualizzato il nome del nuovo modello.

La configurazione della trasmittente è completa e il velivolo è pronto al volo.

Smart Transmitter File	
Il ricevitore contiene un file Smart Transmitter precaricato. Versione RX: Versione del firmware EFL32250 Vuoi caricare il file dal ricevitore?	
SALTA	**CARICA**

AVVISO	
In questo modo si sovrascrivono tutte le impostazioni correnti del modello. Se l'hardware del modello BNF è cambiato, il file del ricevitore potrebbe non funzionare correttamente. Non utilizzare senza aver prima controllato tutto. Vuoi caricare il file dal ricevitore?	
INDIETRO	**CONFERMA**

Note importanti

Timer di volo

Il file STF non imposta il timer di volo nella trasmittente. Il monitor della tensione avvisa la trasmittente quando la tensione della batteria scende appena al di sopra della tensione di attivazione della funzione di protezione LVC, segnalando che è ora di atterrare. L'avviso sulla trasmittente è impostato in modo che ci sia tempo per atterrare prima che l'ESC inizi ad andare in sovratensione (impulso) al raggiungimento della LVC. Questo metodo tiene conto dello stile di volo e dell'uso dell'acceleratore ed è più preciso di un semplice timer.

Se non si utilizza la funzione STF, impostare un timer a 4 minuti quando si usa la batteria consigliata. Tenere sotto controllo l'utilizzo della batteria e regolare il timer dopo i primi voli per tenere conto del proprio stile di volo.

Le trasmittenti supportate e i requisiti del firmware includono quanto segue

- Tutte le radio NX (con versione firmware 4.0.11+)
- iX14 (con app versione 2.0.9+)
- iX20 (con app versione 2.0.9+)
- Le radio iX12 e DX non supportano attualmente i trasferimenti Smart Transmitter File

Modalità di volo

L'STF offre modalità di volo attive. Queste modalità di volo sono indipendenti da AS3X+ e SAFE Select e consentono la compensazione separata dei canali di alettoni, elevatore e timone per ciascuna posizione dei flap (0, 1, 2), controllata dall'interruttore D. Questo è vantaggioso perché consente di compensare l'aereo per il volo livellato con i flap retratti (modalità normale), parzialmente estesi (flap di decollo) o completamente estesi (flap di atterraggio). È importante notare che i canali di alettoni, elevatore e timone devono essere compensati separatamente in volo per ciascuna posizione dei flap. Una volta che ciascuna modalità di volo/posizione dei flap è stata compensata in base alle proprie preferenze, non sarà necessaria alcuna ulteriore compensazione.

www.modellmarkt24.ch

Disposizione degli interruttori STF e della configurazione manuale della trasmittente (per la configurazione standard)

L'illustrazione seguente mostra la disposizione e le funzioni degli interruttori su una trasmittente Spektrum, programmati utilizzando le tabelle di configurazione manuale della trasmittente o lo Smart Transmitter File (STF) caricato dal ricevitore del velivolo.

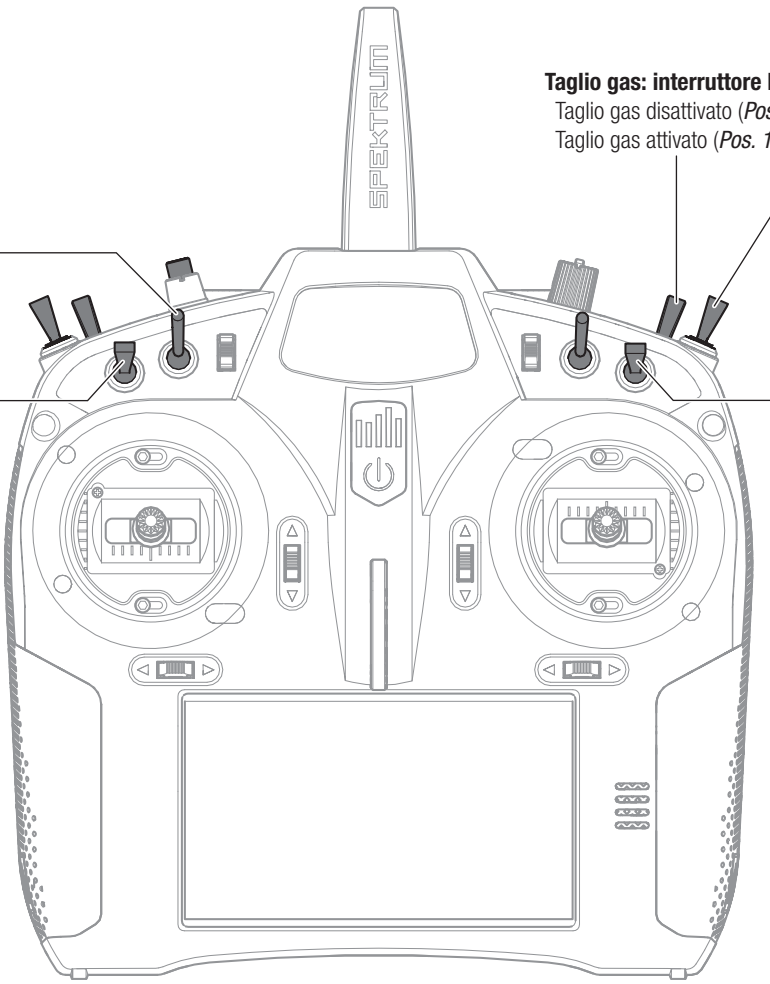

Taglio gas: interruttore H
Taglio gas disattivato (*Pos 0*)
Taglio gas attivato (*Pos. 1*)

Dual rate timone: interruttore G
Corsa timone max (*Pos. 0*)
Corsa timone min (*Pos. 1*)
Corsa timone min (*Pos. 2*)

Flap: interruttore D
Modo Normale (*Pos 0*)
Flap decollo (*Pos 1*)
Flap atterraggio (*Pos 2*)

Corsa elevatore: interruttore C
Corsa elevatore max (*Pos. 0*)
Corsa elevatore min (*Pos. 1*)
Corsa elevatore min (*Pos. 2*)

Corsa alettoni: interruttore F
Corsa alettoni max (*Pos 0*)
Corsa alettoni min (*Pos. 1*)
Corsa alettoni min (*Pos. 2*)

Configurazione avanzata opzionale

Il velivolo è dotato di flap che possono essere estesi in entrambe le direzioni. L'utilizzo della "Configurazione avanzata" opzionale consente di combinare gli alettoni per fornire un funzionamento opzionale a tutto campo con alettoni/flap/spoiler e farfalla con un ricevitore da 7 a 8+ canali (incluso l'AR8360T+ installato nella versione BNF Basic) e trasmittente. Per maggiori informazioni sulla configurazione avanzata opzionale, scansionare il codice QR o visitare: horizonhobby.cc/conscendoacs.

www.modellmarkt24.ch

Configurazione manuale della trasmittente/Opzione di programmazione (per la configurazione standard)

IMPORTANTE: dopo avere configurato il modello, ripetere sempre la procedura di binding tra trasmittente e ricevitore per regolare le posizioni di failsafe desiderate.

Per il primo volo, impostare il timer di volo a 4 minuti se si usa una batteria 6S 3200 mAh 30C. Regolare il tempo dopo il primo volo.

Esponenziale

Dopo i primi voli, è possibile regolare l'esponenziale nella trasmittente.

Dual Rate

Condurre i primi voli impostando su Low Rate (corsa corta). Per l'atterraggio, applicare High Rate (corsa lunga) all'equilibratore.

AVVISO: per garantire il corretto funzionamento della tecnologia AS3X+, non ridurre le corse sotto il 50%. Se si desidera una minore deviazione dei comandi, regolare manualmente la posizione delle aste di comando sui bracci dei servo.

AVVISO: consultare la guida alla risoluzione dei problemi per maggiori informazioni se si verificano oscillazioni ad alta velocità.

Impostazione trasmittente serie NX

1. Accendere la trasmittente, premere la rotella di scorrimento, scorrere fino a **System Setup** (Impostazione sistema) e premere di nuovo la rotella. Selezionare ***YES*** (Sì).
2. Andare in **Model Select** (Scelta modello) e scegliere ***Add New Model*** (Aggiungi nuovo modello) verso il fondo alla lista. Selezionare ***Airplane Model Type*** (Tipo modello aeroplano) scegliendo l'icona dell'aeroplano; poi selezionare ***Create*** (Crea).
3. Impostare **Model Name** (Nome modello): inserire il nome da assegnare al file del modello.
4. Andare su **Aircraft Type** (Tipo aereo) e scorrere fino a Wing Selection (Selezione ala), scegliere **Wing**: ***1 Ail 1 Flap*** **Tail (Coda):** ***Normale***
5. Selezionare **Main Screen** (Schermata principale). Premere sulla rotella per entrare in **Function List** (Lista funzioni).
6. Andare al menu **D/R (Dual Rate) e Expo** per impostare **D/R** e **Expo**.
7. Impostare **Rate e Expo:** ***Alettone*** (Alettone)
   Impostare **interruttore:** ***Switch F***
   Impostare **High Rates:** ***100%*****, Expo** ***10%*** **—** **Low Rates:** ***70%*****, Expo** ***5%***
8. Impostare **Rate e Expo:** ***Elevator*** (Equilibratore)
   Impostare **interruttore:** ***Switch C***
   High Rates: ***100%,*** **Expo** ***10%*** **—** **Low Rates** ***70%,*** **Expo** ***5%***
9. Impostare **D/R (Dual Rate) e Expo:** ***Timone***
   Impostare l'**Interruttore**: ***Interruttore G***
   High Rates: ***100%,*** **Expo** ***10%*** **—** **Low Rates** ***70%,*** **Expo** ***5%***
10. Impostare **Throttle Cut** (Taglio gas); **Interruttore:** ***Switch H,*** **Posizione:** ***-100%***
11. Selezionare **Flap System**; Impostare **Switch:** ***Switch D***
    Impostare **Flaps: POS 0: 0%, POS 1: -50%, POS 2: -100%**
    Impostare **Elev: POS 0: 0%, POS 1: 20%, POS 2: 33%**
    Impostare **Velocità: 2,0**

Impostazione trasmittente serie DX

1. Accendere la trasmittente, premere la rotella di scorrimento, scorrere fino a **System Setup** (Impostazione sistema) e premere di nuovo la rotella. Selezionare ***YES*** (Sì).
2. Andare in **Model Select** (Scelta modello) e scegliere ***Add New Mode*** (Aggiungi nuovo modello) in fondo alla lista. Il sistema chiede se si vuole creare un nuovo modello, selezionare ***Create*** (Crea).
3. Impostare **Model Type** (Tipo di modello): Selezionare ***Airplane Model Type*** (Tipo modello aeroplano) scegliendo l'icona dell'aeroplano.
   Il sistema chiede di confermare il tipo di modello, i dati saranno resettati.
   Selezionare ***YES*** (Sì).
4. Impostare **Model Name** (Nome modello): inserire il nome da assegnare al file del modello.
5. Andare su **Aircraft Type** (Tipo aereo) e scorrere fino a Wing Selection (Selezione ala), scegliere **Wing**: ***1 Ail 1 Flap*** **Tail (Coda):** ***Normale***
6. Selezionare **Main Screen** (Schermata principale). Premere sulla rotella per entrare in **Function List** (Lista funzioni).
7. Impostare **D/R (Dual Rate) e Expo:** ***Alettone*** (Alettone)
   Impostare **interruttore:** ***Switch F***
   Impostare **High Rates:** ***100%*****, Expo** ***10%*** **—** **Low Rates:** ***70%*****, Expo** ***5%***
8. Impostare **D/R (Dual Rate) e Expo:** ***Elevator*** (Equilibratore)
   Impostare **Interruttore**: ***Switch C***
   High Rates: ***100%,*** **Expo** ***10%*** **—** **Low Rates** ***70%,*** **Expo** ***5%***
9. Impostare **D/R (Dual Rate) e Expo:** ***Timone***
   Impostare l'**Interruttore**: ***Interruttore G***
   High Rates: ***100%,*** **Expo** ***10%*** **—** **Low Rates** ***70%,*** **Expo** ***5%***
10. Impostare **Throttle Cut** (Taglio gas); **Interruttore:** ***Switch H,*** **Posizione:** ***-100%***
11. Selezionare **Flaps**; Impostare **Switch**: ***Switch D***
    Impostare **Flaps: POS 0: 0%, POS 1: -50%, POS 2: -100%**
    Impostare **Elev: POS 0: 0%, POS 1: 20%, POS 2: 33%**
    Impostare **Velocità: 2,0**

Configurazione della trasmittente serie iX

1. Accendere la trasmittente e attendere che l'applicazione Spektrum AirWare si apra. Selezionare l'icona della penna arancione nell'angolo in alto a sinistra; il sistema chiede di poter **spegnere la trasmissione RF**. Selezionare ***PROCEED*** (PROCEDI).
2. Selezionare i tre punti nell'angolo in alto a destro nello schermo, poi selezionare ***Add a New Model*** (Aggiungi nuovo modello).
3. Selezionare **Model Option** (Opzione modello), scegliere ***DEFAULT***, scegliere ***Airplane*** (Aereo). Il sistema chiede se si vuole creare un nuovo modello ACRO, selezionare ***Create*** (Crea).
4. Selezionare l'ultimo modello della lista, chiamato **Acro**.
   Toccare la parola Acro e rinominare il file con un nome a scelta.
5. Tenere premuta l'icona della freccia indietro nell'angolo in alto a sinistra dello schermo per tornare alla schermata principale.
6. Andare nel menu **Model Setup** (Imposta modello). Selezionare **Aircraft Type** (Tipo aeromodello). Il sistema chiede di poter **spegnere la trasmissione RF**, selezionare ***PROCEED*** (Procedi). Toccare lo schermo per selezionare l'ala. Selezionare ***1 Ail 1 Flap*** **Tail (Coda):** ***Normale***

Configurazione della trasmittente serie iX

7. Tenere premuta l'icona della freccia indietro nell'angolo in alto a sinistra dello schermo per tornare alla schermata principale.
8. Andare nel menu **Model Adjust** (Regola modello).
9. Impostare **Dual Rates e Expo:** Selezionare ***Aileron (Alettone)***
   Impostare **interruttore:** ***Switch F***
   Impostare **High Rates:** ***100%*****, Expo** ***10%*** **—** **Low Rates:** ***70%*****, Expo** ***5%***
10. Impostare **Dual Rates e Expo:** Selezionare ***Elevator*** (Equilibratore)
    Impostare **interruttore:** ***Switch C***
    High Rates: ***100%,*** **Expo** ***10%*** **—** **Low Rates** ***70%,*** **Expo** ***5%***
11. Impostare **D/R (Dual Rate) e Expo:** ***Timone***
    Impostare l'**Interruttore**: ***Interruttore G***
    High Rates: ***100%,*** **Expo** ***10%*** **—** **Low Rates** ***70%,*** **Expo** ***5%***
12. Selezionare **Flap System**; Impostare **Switch:** ***Switch D***
    Impostare **Flaps: POS 0: POS 0: 0%, POS 1: -50%, POS 2: -100%**
    Impostare **Elev: POS 0: 0%, POS 1: 20%, POS 2: 33%**
    Impostare **Speed: 2,0**
13. Impostare **Throttle Cut** (Taglio gas); **Interruttore:** ***Switch H,*** **Posizione:** ***-100%***

www.modellmarkt24.ch

Consigli generali per binding e failsafe

- Il ricevitore incluso è stato programmato specificamente per questo aeromodello. In caso di sostituzione del ricevitore, consultare il manuale del ricevitore per impostarlo correttamente.
- Tenersi lontani da grandi oggetti metallici durante il binding.
- Non puntare l'antenna della trasmittente direttamente al ricevitore durante la connessione.
- Il LED arancione sul ricevitore inizia a lampeggiare rapidamente quando il ricevitore entra in modalità di binding.
- Una volta collegato, il ricevitore mantiene le impostazioni di binding per la trasmittente a cui è stato associato fino a quando non si ripete al procedura di binding.
- Il failsafe si attiva se il ricevitore perde la comunicazione con la trasmittente. Il failsafe sposta il canale del gas in posizione di gas basso. I canali di rollio e beccheggio si muovono per stabilizzare il modello in una virata discendente.
- In caso di problemi, consultare la guida alla risoluzione dei problemi o, se necessario, contattare il servizio di assistenza di Horizon Hobby.

Connessione fra trasmittente e ricevente / Commutare ON e OFF il SAFE Select

La versione BNF Basic di questo modello include la tecnologia SAFE Select, che consente di scegliere il livello di protezione dell'inviluppo di volo. La modalità SAFE permette di impostare limiti di angolo e il ritorno automatico al volo livellato. La modalità AS3X+ fornisce al pilota una risposta diretta agli stick di comando. SAFE Select viene abilitato o disattivato durante il processo di binding. Con SAFE Select disabilitato l'aereo è sempre in modalità AS3X+. Con SAFE Select abilitato l'aereo è sempre in modalità SAFE Select, oppure è possibile assegnare un interruttore per passare tra le modalità SAFE Select e AS3X+.

Grazie alla tecnologia SAFE Select, questo modello può dunque essere impostato in modalità SAFE non disinseribile, in modalità AS3X+ non disinseribile oppure è possibile assegnare a un interruttore la commutazione tra una modalità e l'altra.

IMPORTANTE: prima del binding, leggere in questo manuale la sezione relativa alle impostazioni della trasmittente e seguire la relativa tabella per programmare la trasmittente in modo corretto per questo modello.

IMPORTANTE: spostare i comandi di volo della trasmittente (timone, equilibratori e alettoni) e il trim del gas in posizione neutra. Spostare il gas in basso prima e durante il binding.

Per completare la procedura di binding e SAFE Select, è possibile utilizzare il pulsante di binding sul ricevitore o il connettore di binding convenzionale.

SAFE Select può essere attivato tramite il menu Forward Programming.

Uso del pulsante di binding...

SAFE Select attivato

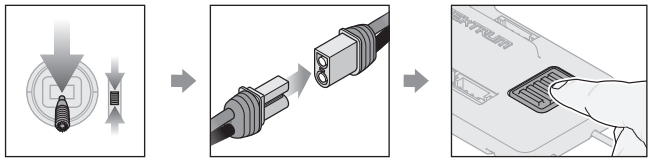

Abbassare il gas | Collegare l'alimentazione | Premere il pulsante di binding

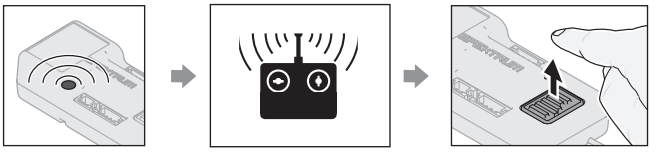

Il LED arancione lampeggia | Procedere con il binding tra TX e RX | Rilasciare il pulsante di binding

SAFE SELECT ATTIVATO: le superfici di controllo si muovono avanti e indietro **due volte** con una leggera pausa in posizione neutra ogni volta che il ricevitore viene acceso.

SAFE Select disattivato

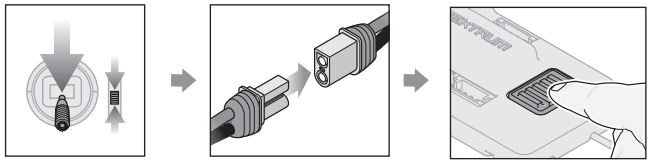

Abbassare il gas | Collegare l'alimentazione | Premere il pulsante di binding



Il LED arancione lampeggia | Rilasciare il pulsante di binding | Procedere con il binding tra TX e RX

SAFE SELECT DISATTIVATO: le superfici di controllo si muovono avanti e indietro **una volta** ogni volta che il ricevitore viene acceso.

Rimuovere il connettore di binding...

SAFE Select attivato

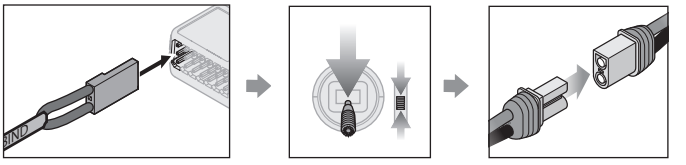

Installare il connettore di binding | Abbassare il gas | Collegare l'alimentazione

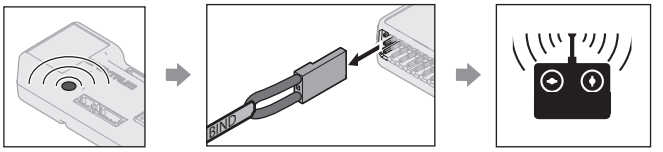

Il LED arancione lampeggia | Rimuovere il connettore di binding | Procedere con il binding tra TX e RX

SAFE SELECT ATTIVATO: le superfici di controllo si muovono avanti e indietro **due volte** con una leggera pausa in posizione neutra ogni volta che il ricevitore viene acceso.

SAFE Select disattivato

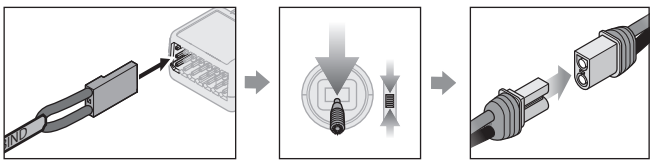

Installare il connettore di binding | Abbassare il gas | Collegare l'alimentazione



Il LED arancione lampeggia | Procedere con il binding tra TX e RX | Rimuovere il connettore di binding

SAFE SELECT DISATTIVATO: le superfici di controllo si muovono avanti e indietro **una volta** ogni volta che il ricevitore viene acceso.

www.modellmarkt24.ch

Telemetria integrata

Der mitgelieferte Empfänger verfügt über Spektrum Smart-Technologie, die Telemetriedaten (z. B. Akku-Spannung) liefert. Smart-Technologie erfordert einen kompatiblen Sender. Halten Sie die Sender-Firmware auf dem neuesten Stand.

Zum Anzeigen von Smart-Telemetrie:

1. Überprüfen Sie, dass Sender und Empfänger gebunden sind.
2. Accendere la trasmittente.
3. Accendere l'aeromodello.
4. Una barra indicatrice appare nell'angolo superiore a sinistra dello schermo a segnalare la ricezione del segnale telemetrico.
5. Scorrere oltre il monitor dei servo per accedere alle schermate della telemetria.

Per maggiori informazioni sulle trasmittenti compatibili, gli aggiornamenti firmware e l'utilizzo della tecnologia telemetrica della trasmittente, visitare www.SpektrumRC.com.

Tecnologia SAFE Select

Quando si vola in modalità SAFE Select, il modello torna in volo livellato ogni volta che i comandi di elevatore e alettoni sono centrati. Muovendo i comandi di alettone o elevatore, l'aereo si inclina, cabra o picchia e l'entità del movimento dei comandi determina l'assetto assunto. Mantenendo i comandi al massimo, l'aeromobile viene portato fino ai limiti di beccheggio e rollio preimpostati, senza oltrepassarli.

Quando si esegue una virata in modalità SAFE Select è normale tenere lo stick di controllo deflesso con un moderato comando sugli alettoni. Per mantenere un volo stabile in SAFE Select, limitare la frequenza di correzione dei comandi. Astenersi dal correggere piccole deviazioni. Mantenere un input di controllo dei comandi costante porta il modello a volare con un angolo specifico e a eseguire tutte le correzioni necessarie per mantenere tale assetto di volo.

Quando si passa dalla modalità SAFE alla modalità AS3X, è necessario prima riportare elevatore e alettoni in posizione neutra. Se i comandi di elevatore e alettoni non sono in posizione neutra quando si passa alla modalità AS3X+, gli input di comando utilizzati per SAFE Select risulteranno eccessivi e il modello reagirà immediatamente.

Differenze tra AS3X+ e SAFE

La velocità di volo e lo stato di carica della batteria possono influire sulle prestazioni dell'aeromobile.

Input di comando	Aeromobile in SAFE Select	Aeromobile in AS3X+
Neutro	Livellamento automatico	Vola nell'assetto corrente
Parziale	Interviene su rollio e beccheggio con un angolo moderato; mantiene l'assetto	Rollio o imbardata lenta
Pieno	Interviene su rollio e beccheggio fino a limiti predeterminati; mantiene l'assetto	Rollio o imbardata veloce

Assegnazione interruttore SAFE Select

SAFE Select può essere assegnata a qualsiasi interruttore libero (a 2 o 3 posizioni) che controlli un canale (5-20) sulla trasmittente. Una volta assegnata a un interruttore, la modalità SAFE Select ON offre la flessibilità di scegliere tra SAFE o AS3X+ durante il volo. Se SAFE Select è stato impostato su OFF durante il binding del modello, il velivolo volerà in modalità AS3X+.

Per utilizzare il canale flap per l'interruttore SAFE Select, impostare i valori su -100 e -100 e portare temporaneamente la velocità a 0, così da poter assegnare l'interruttore SAFE nel menu del sistema flap. Dopo aver assegnato l'interruttore, modificare i valori del sistema flap in modo che corrispondano all'elenco di configurazione della trasmittente. Fare riferimento alla sezione Assegnazione dell'interruttore SAFE Select per assegnare un interruttore SAFE Select.

IMPORTANTE: prima di assegnare l'interruttore desiderato, accertarsi che la corsa su quel canale sia al 100% in entrambe le direzioni e che alettone, elevatore, timone e manetta siano tutti su rateo alto con corsa al 100%.

⚠ **ATTENZIONE:** tenersi ben lontani dal rotore e assicurarsi che il velivolo sia trattenuto saldamente in caso di attivazione accidentale del gas.

CONSIGLIO: SAFE Select può essere assegnato a qualsiasi canale libero da 5 a 20. Vedere il manuale della trasmittente per maggiori informazioni sulla procedura di assegnazione degli interruttori ai canali.

CONSIGLIO: durante l'assegnazione dell'interruttore, controllare con il monitor dei radiocanali che i quattro canali principali indicano una corsa al 100%.

CONSIGLIO: utilizzare un monitor dei radiocanali per verificare:

1. Che l'interruttore assegnato a SAFE Select sia attivo.
2. Che l'interruttore è associato a un canale tra 5 e 20.
3. Che il canale ha il 100% di corsa in entrambe le direzioni.

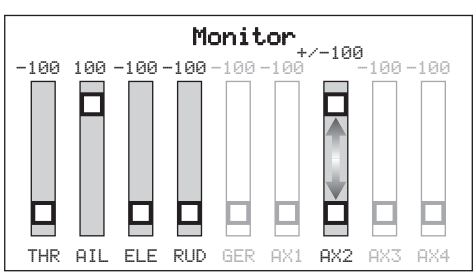

L'esempio qui riportato mostra le posizioni degli stick per l'assegnazione degli interruttori, la selezione dell'interruttore su Aux2 e il ±100% di corsa sull'interruttore.

CONSIGLIO: in caso di problemi nell'assegnazione di un interruttore SAFE Select, verificare che i quattro canali primari non siano invertiti.

Assegnazione di un interruttore

1. Accendere la trasmittente.
2. Accendere il modello.
3. Tenere entrambi gli stick della trasmittente negli angoli inferiori interni e commutare rapidamente l'interruttore scelto per 5 volte (1 commutazione = una corsa completa in su e giù). Le superfici di controllo del velivolo si muoveranno, indicando che l'interruttore è stato assegnato.

Ripetere la procedura per assegnare un interruttore diverso o per deselezionare l'interruttore corrente.

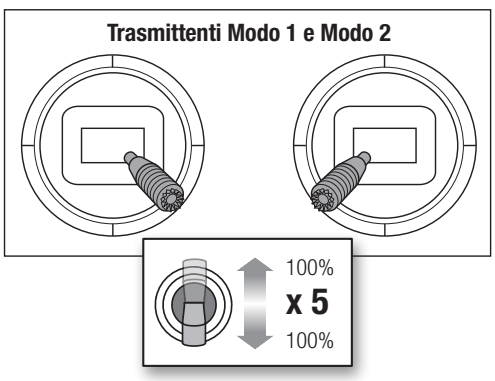

www.modellmarkt24.ch

Funzione Forward Programming

Assegnare il canale SAFE Select tramite la programmazione avanzata Forward Programmino se si usa una trasmittente Spektrum compatibile.

Per maggiori informazioni sull'impostazione di SAFE Select e l'utilizzo della programmazione Forward Programming, cliccare sul link che segue per un video dettagliato:

https://www.youtube.com/watch?v=o-46P066cik

Impostazione Forward Programming per SAFE Select	
Serie DX, Serie NX, Serie iX	1. La trasmittente deve già essere associata al ricevitore.
	2. Accendere la trasmittente.
	3. Assegnare SAFE Select a un interruttore che non sia già assegnato ad altra funzione. Utilizzare uno qualunque dei canali aperti tra 5 e 20 (Carrello, Aux1-4).
	4. Impostare l'interruttore H (taglio manetta) per prevenire l'azionamento accidentale del motore.
	5. Accendere il modello. Una barra indicatrice appare nella schermata principale della trasmittente a indicare che il segnale telemetrico è stato acquisito.
	6. Andare in FUNCTION LIST (Model Setup) [LISTA FUNZIONI (Setup modello)].
	7. Selezionare Forward Programming; Selezionare Gyro Settings (Imp. giroscopi), Scegliere SAFE Select per entrare nel menu.
	8. Impostare SAFE Select Ch: al canale scelto per SAFE Select.
	9. Impostare AS3X e SAFE ON o OFF come si desidera per ciascuna delle posizioni dell'interruttore.

Telemetria ESC integrata

BNF: questa versione include funzioni telemetriche tra ESC e ricevitore, con invio di dati come giri/motore, tensione, corrente del motore, impostazione manetta (%) e temperatura FET (regolatore di velocità).

PNP: l'ESC di questo modello consente l'invio della telemetria attraverso il canale della manetta quando accoppiato a un ricevitore telemetrico Spektrum Smart-compatibile. Funziona invece con un normale segnale servo PWM quando associato a sistemi di radiocomando tradizionali.

Per maggiori informazioni sulle trasmittenti compatibili, gli aggiornamenti firmware e l'utilizzo della tecnologia telemetrica della trasmittente, visitare www.SpektrumRC.com.

Impostazioni della telemetria	
Rx V: tensione minima ricevitore	4,2 V
Smart ESC: allarme bassa tensione	3,44 V
Smart Battery: tensione minima di avvio	4,0 V
Conteggio poli motore	14

Impostazione delle telemetria	
Serie DX, Serie NX, Serie iX	1. La trasmittente deve già essere associata al ricevitore.
	2. Accendere la trasmittente.
	3. Impostare l'interruttore H (taglio manetta) per prevenire l'azionamento accidentale del motore.
	4. Accendere il modello. Una barra indicatrice appare nella schermata principale della trasmittente a indicare che il segnale telemetrico è stato acquisito.
	5. Andare in FUNCTION LIST (Model Setup) [LISTA FUNZIONI (Setup modello)]
	6. Selezionare TELEMETRY (Telemetria): Smart ESC
	7. Impostare il numero di celle: 3
	8. Impostare LVC Alarm (Allarme LVC): 3,44 V. Impostare Allarme: Voice/Vibe (Voce/Vibrazione)
	9. Impostare il conteggio poli: 14 poli

www.modellmarkt24.ch

Installare la batteria e armare l'ESC

⚠ **ATTENZIONE:** scollegare sempre la batteria di volo LiPo dal ricevitore quando il modello non viene fatto volare in modo da evitare che la batteria si scarichi eccessivamente. Le batterie che si scaricano fino a superare la tensione inferiore minima consentita possono subire danni, con conseguente riduzione del rendimento e rischi potenziali di incendio quando durante la ricarica.

⚠ **ATTENZIONE:** tenere sempre le mani lontano dall'elica. Quando armato, il motore fa girare l'elica in risposta ai movimenti della manetta.

Scelta della batteria

Consigliamo la batteria Spektrum 30C Smart LiPo con connettore IC5 (SPMX326S30).

Se si utilizza un'altra batteria, verificare prima di volare che il baricentro sia corretto.

Installazione della batteria

1. Abbassare la manetta e attivare il taglio gas.
2. Accendere la trasmittente e attendere 5 secondi.
3. Sollevare la parte posteriore del portello della batteria per rimuoverlo.
4. Installare la batteria nella parte anteriore del vano portabatteria.
5. Fissare la batteria con la fascetta a strappo.
6. Collegare la batteria all'ESC e mantenere l'aereo immobile al suolo e al riparo dal vento per 5 secondi.
   - L'ESC emetterà una serie di suoni.
   - Se l'ESC emette un doppio bip continuo una volta collegata la batteria di volo, ricaricare o sostituire la batteria.
7. Rimontare lo sportello della batteria. Premere sulla parte posteriore dello sportello della batteria per assicurarsi che il fermo sia ben in posizione.

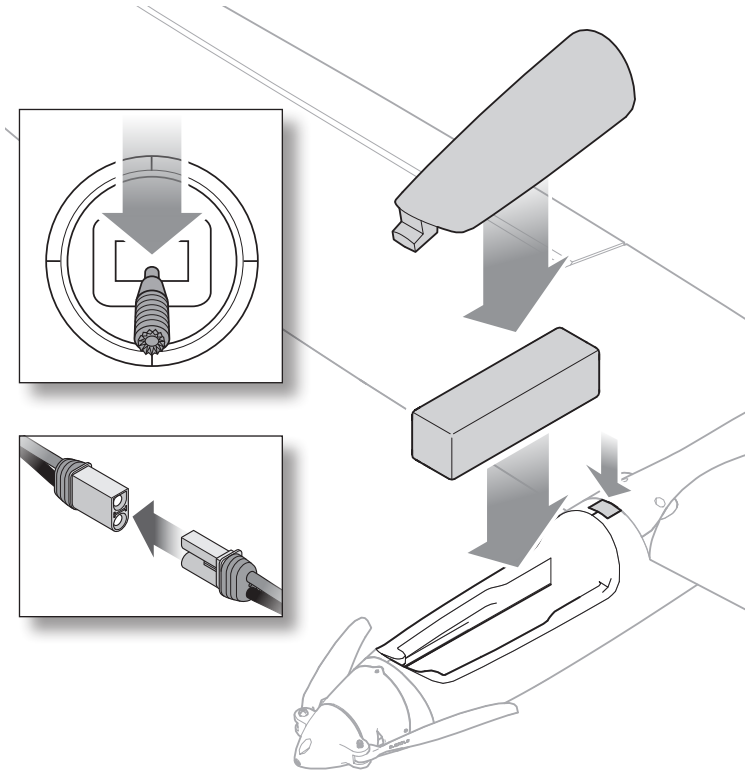

Baricentro (CG)

La posizione del CG è a 90 mm ± 10 mm dal bordo d'attacco alare, dove l'ala incontra la fusoliera. Spostare la batteria in avanti o indietro in modo da portare il modello in equilibrio nel punto raccomandato. Bilanciare il modello in posizione verticale e nella configurazione con cui si intende volare (con o senza carrello di atterraggio).

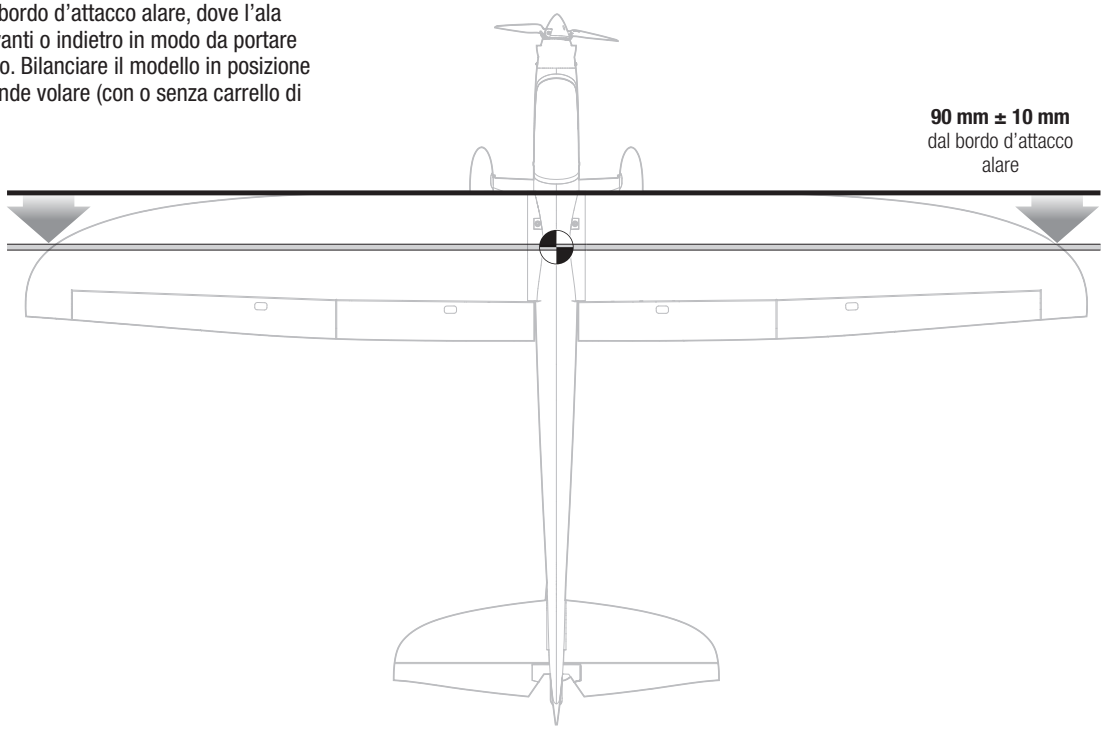

www.modellmarkt24.ch

Test di controllo della direzione

⚠ **AVVERTENZA:** non eseguire questa o altre verifiche senza aver prima attivato il taglio gas. L'avvio accidentale del motore potrebbe altrimenti provocare lesioni o danni gravi.

Se le superfici di controllo non rispondono in modo corretto, **NON VOLARE**. Consultare la guida alla risoluzione dei problemi per maggiori informazioni. Per ricevere assistenza, contattare il servizio assistenza Horizon Hobby.

1. Accendere la trasmittente.
2. Attivare la funzione di taglio gas.
3. Collegare la batteria.
4. Usare la trasmittente per azionare i comandi di alettoni, equilibratore e timone.

AVVISO: verificare il movimento delle superfici di controllo guardando il velivolo dal retro.

Alettoni

1. Muovere lo stick degli alettoni a sinistra. L'alettone di sinistra deve muoversi verso l'alto e quello di destra verso il basso, manovra che induce il velivolo a inclinarsi a sinistra.
2. Spostare lo stick dell'alettone a destra. L'alettone destro dovrebbe spostarsi verso l'alto e l'alettone sinistro verso il basso, causando l'inclinazione verso destra del velivolo.

Elevatori

3. Tirare verso di sé. Gli elevatori devono spostarsi verso l'alto, causando il beccheggio verso l'alto del velivolo.
4. Spingere lo stick dell'elevatore in avanti. Gli elevatori devono spostarsi verso il basso, causando il beccheggio verso il basso del velivolo.

Timone

5. Spostare lo stick del timone a sinistra. Il timone deve spostarsi verso sinistra.
6. Spostare lo stick del timone a destra. Il timone deve spostarsi verso destra.

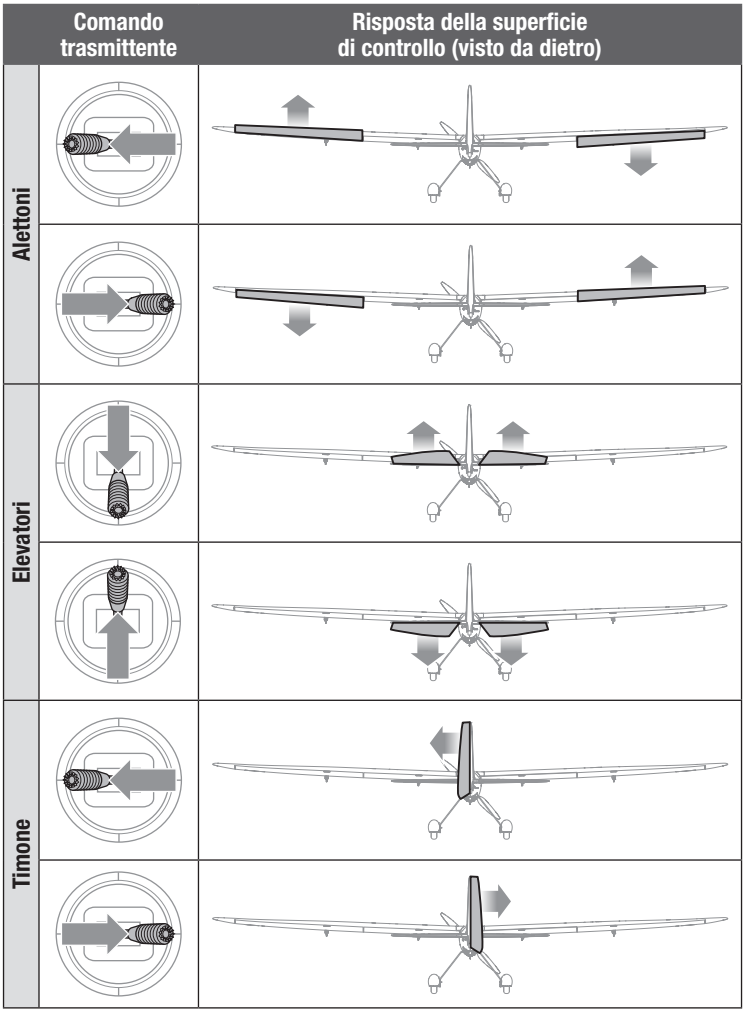

Centraggio delle superfici di comando

Prima di portare il modello in volo per la prima volta, o in caso di incidente, verificare che le superfici di controllo siano centrate. Regolare meccanicamente i collegamenti se le superfici di controllo non sono centrate. I sub-trim della trasmittente potrebbero non centrare correttamente le superfici di controllo dell'aeromodello a causa dei limiti meccanici dei servocomandi lineari.

1. Assicurarsi che le superfici di controllo siano in posizione neutra con i comandi della trasmittente e i trim centrati. Impostare sempre il sub-trim della trasmittente a zero.
2. Accendere il modello in modalità AS3X+ e lasciare la manetta a zero.
3. Guardare la punta di ogni superficie di controllo e verificare che sia centrata meccanicamente.
4. Se sono necessarie regolazioni, girare il giunto sferico sulla tiranteria per intervenire sulla lunghezza del collegamento tra la squadretta del servo e la squadretta di comando.

Centraggio dei comandi dopo i primi voli

Per ottenere le migliori prestazioni con AS3X+, non eccedere con il trim. Se l'aeromodello richiede una regolazione eccessiva del trim della trasmittente (4 o più clic di trim per canale), riportare il trim della trasmittente a zero e regolare meccanicamente i collegamenti in modo che le superfici di controllo siano nella posizione di trim per il volo.

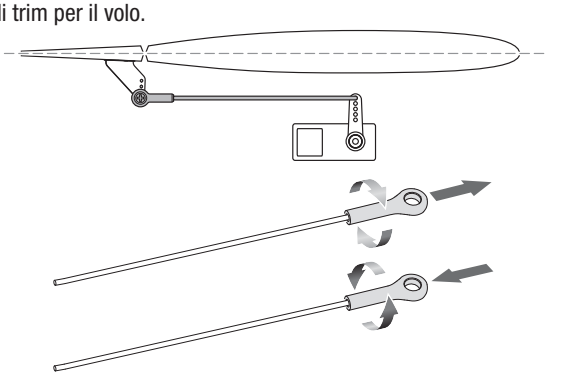

www.modellmarkt24.ch

Impostazione squadrette e bracci servi

La tabella qui a destra mostra le impostazioni di fabbrica per le squadrette e i bracci dei servi. Prima di fare cambiamenti, far volare l'aereo con questa impostazione.

Dopo aver volato, potrebbe essere necessario regolare la posizione dei rinvii per avere la risposta ai comandi desiderata. Si veda la tabella qui a destra.

	Squadrette di controllo	Bracci dei servo
Alettone	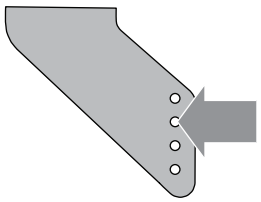	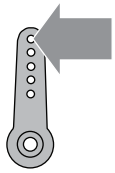
Equilibratore	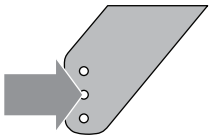	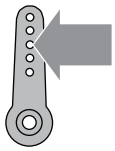
Timone	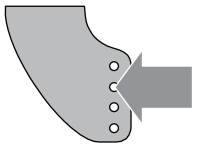	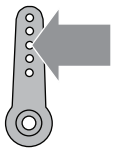
Corsa flap	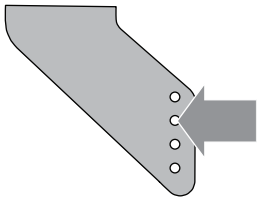	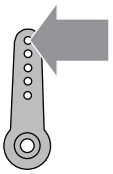

Duale Rate e corsa dei comandi

Programmare la trasmittente per impostare i ratei e le corse dei comandi in funzione al proprio livello di esperienza. Tali valori sono stati verificati e sono un buon punto di partenza per volare con successo sin dalla prima volta.

Una volta presa sufficiente dimestichezza, è possibile personalizzare i valori per ottenere la risposta ai comandi desiderata.

	High Rate	Low Rate
Alettone	▲ = 26mm ▼ = 26mm	▲ = 19mm ▼ = 19mm
Equilibratore	▲ = 22mm ▼ = 22mm	▲ = 15mm ▼ = 15mm
Timone	▶ = 33mm ◀ = 33mm	▶ = 25mm ◀ = 25mm

	Mezza corsa	Pieno
Corsa flap	15 mm	30 mm

Protezione da bassa tensione (LVC)

Le batterie LiPo non riescono a mantenere la carica se scaricandosi scendono sotto i 3 V per cella. L'ESC protegge la batteria dalla sovra scarica per mezzo della funzione LVC (Low Voltage Cutoff). Quando la tensione della batteria si riduce troppo, la funzione LVC scollega l'alimentazione dal motore. Il motore singhiozza per avvisare che rimane un minimo di batteria, riservata per i comandi di volo e per atterrare in sicurezza.

Dopo aver utilizzato l'aeromobile, scollegare e rimuovere la batteria LiPo per evitarne la scarica lenta. Caricare la batteria LiPo fino a circa metà della sua capacità prima di riporla. Nel periodo di non utilizzo, controllare di tanto in tanto che la tensione non scenda sotto i 3 V per cella. In questo caso la funzione LVC ovviamente non interviene per proteggere la batteria.

AVVISO: l'uso ripetuto della funzione LVC può danneggiare la batteria.

CONSIGLIO: controllare la tensione della batteria prima e dopo il volo usando un tester per batterie LiPo (SPMXBC200, venduto separatamente).

www.modellmarkt24.ch

Test di risposta dei comandi AS3X+ (BNF Basic)

Questa verifica serve per controllare che il sistema AS3X+ funzioni correttamente. Prima di eseguire questa verifica, assemblare l'aereo e connettere la sua ricevente alla propria trasmittente.

1. Per attivare il funzionamento del sistema AS3X+, portare il comando motore appena sopra al 25% della sua corsa, poi abbassarlo.
2. Muovere tutto l'aereo come illustrato e accertarsi che le superfici mobili si muovano nella direzione indicata dal grafico. Se non rispondono come illustrato, non far volare l'aereo. Per maggiori informazioni si faccia riferimento al manuale della ricevente.

Quando il sistema AS3X+ si attiva, le superfici di controllo possono muoversi rapidamente. Ciò è normale. La modalità AS3X+ rimane attiva fino a quando si la batteria non viene scollegata.

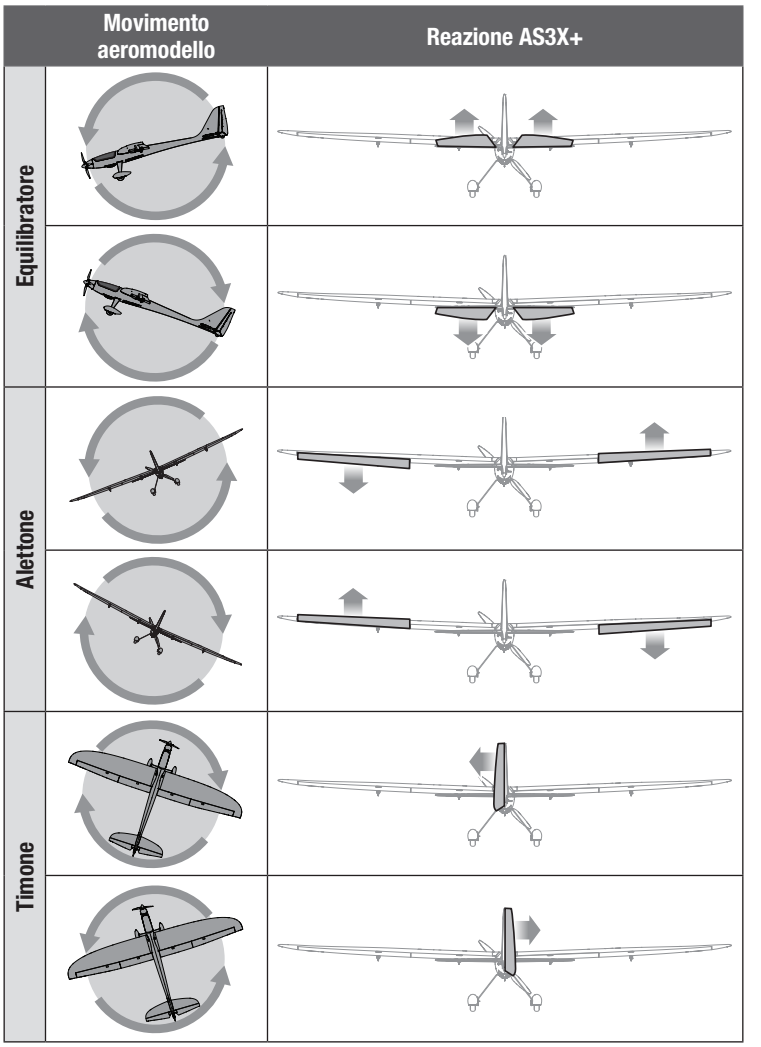

Trimmaggio durante il volo

Durante il primo volo, trimmare l'aeromodello per ottenere un volo livellato con manetta a ¾. Applicare lievi correzioni ai trim tramite gli interruttori della trasmittente per ottenere una traiettoria rettilinea.

Dopo aver corretto il trim, non toccare gli stick per 3 secondi. In questo modo il ricevitore memorizza le correzioni impostate per ottimizzare le prestazioni della tecnologia AS3X+. Se questa procedura viene omessa, le prestazioni di volo ne risentono.

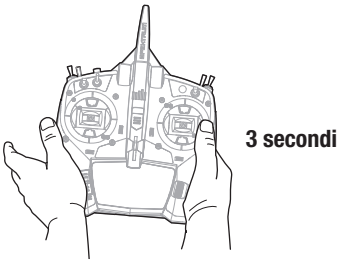

Lancio a mano

AVVISO: si consiglia il lancio a mano in modalità SAFE, controvento, al 100% della potenza, con ratei alti.

1. Tenere l'aeromodello in una mano e la trasmittente nell'altra.
2. Applicare la manetta al 70% o più.
3. Tenere l'aeromodello dalla parte inferiore sotto l'ala e lanciarlo direttamente controvento, con un angolo leggermente inclinato verso l'alto (da 5 a 10° sopra l'orizzonte).

CONSIGLIO: Evitare lanci in stile baseball con la mano che compie un movimento ad arco. Immaginare di guidare l'aereo lungo la traiettoria di volo.

4. Consentire al velivolo di raggiungere un'altitudine adeguata prima di iniziare le manovre.

Impugnatura

Si consiglia di tenere l'aereo dal fondo della fusoliera, sotto le ali, come mostrato.

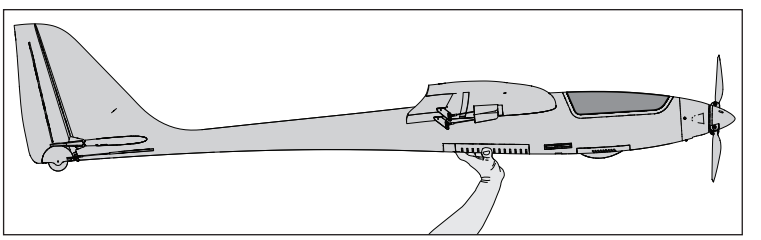

www.modellmarkt24.ch

Lancio

Lanciare tenendo il braccio sopra la spalla, con le ali livellate e il muso del modello leggermente verso l'alto. Accompagnare la traiettoria di lancio puntando le dita verso l'aereo dopo il lancio. Evitare le traiettorie di lancio ad arco che possono spingere il muso del modello verso il basso al momento del rilascio.

Modalità di lancio a mano assistito

La versione BNF Basic del Conscendo offre una modalità di lancio assistito che rende estremamente il lancio a mano. Il sistema opera in modo da livellare le ali e impostare il modello con un leggero angolo di salita.

Per attivare la modalità di lancio a mano assistito:

1. Verificare che SAFE Select sia abilitato.
2. Impostare il modello in modalità SAFE.
3. Avanzare la manetta oltre il 70%.
4. Lancio manuale dell'aeromobile. L'accelerazione del lancio attiva automaticamente la modalità di assistenza, livellando le ali e impostando il modello in un assetto di cabrata.
5. Dopo alcuni secondi di volo, il sistema si disattiva automaticamente e torna alla modalità SAFE.
6. Il sistema si resetta automaticamente dopo l'atterraggio quando la manetta viene ridotta sotto il 5% e il modello rimane fermo per più di 5 secondi.

Impostazioni della modalità di lancio a mano assistito (solo BNF Basic)	
Soglia G	0,5
Soglia manetta	70%
Durata	4 secondi
Offset beccheggio	15 gradi

Consigli per il volo e le riparazioni

Consultare leggi e normative locali prima di scegliere il punto di involo del modello.

Provare la portata del radiocomando

Prima di andare in volo è necessario fare una prova di portata del radiocomando. Per informazioni sul test di portata, si rimanda al manuale della trasmittente.

Oscillazione

Il sistema AS3X+ si attiva quando la manetta supera il 25%. Durante il volo, osserverai le superfici di controllo che correggono il movimento dell'aeromobile. Se l'aeromobile inizia a oscillare o a correggere eccessivamente, consultare la Guida alla risoluzione dei problemi per trovare una soluzione.

Posizione

Scegliere uno spazio aperto per volare, idealmente un campo di volo RC dedicato. Evitare sempre di volare vicino a case, alberi, edifici e cavi. Non volare mai sopra persone.

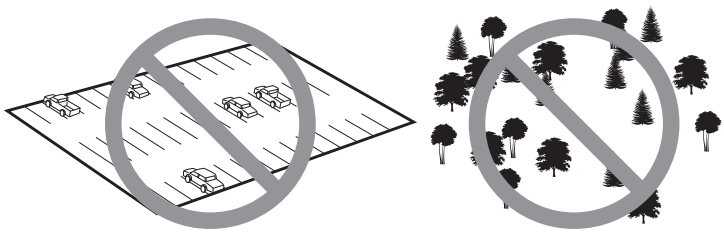

Atterraggio

Atterrare sempre controvento. Pianificate la traiettoria di volo e state lontani da alberi, edifici e automobili. Prendete la mano provando qualche avvicinamento di prova per abituarsi alla velocità di discesa dell'aereo durante l'avvicinamento finale. Durante l'avvicinamento finale, gestite l'approccio in modo che l'aereo perda velocità durante la discesa. Se l'avvicinamento è troppo ripido, l'aereo prenderà velocità, superando il punto di atterraggio. Quando l'aereo entra in effetto suolo, sollevare leggermente l'elevatore per richiamare e atterrare.

AVVISO: nell'imminenza di un impatto, togliere completamente trim e motore. In caso contrario, il rischio di danni a cellula, ESC e motore aumenta.

AVVISO: dopo un impatto, verificare che il ricevitore sia rimasto al suo posto in fusoliera. Se è necessario sostituire il ricevitore, prestare attenzione a montare quello nuovo nella stessa posizione e con lo stesso orientamento di quello originale, per evitare il rischio di danni.

AVVISO: La garanzia non copre i danni causati dallo schianto al suolo.

AVVISO: concluso il volo, non lasciare mai l'aeromodello direttamente esposto al sole e non riporlo in luoghi chiusi ed eccessivamente caldi, come per esempio un'auto. Farlo può danneggiarlo.

Riparazioni

Grazie al materiale in schiuma EPO di cui è fatto questo aereo, per la riparazione del materiale espanso è possibile usare virtualmente qualsiasi adesivo (colla a caldo, cianoacrilato, colla epossidica, ecc.). Quando le parti non sono riparabili, fare riferimento agli elenchi delle parti di ricambio e opzionali alla fine di questo manuale.

Dopo il volo

Scollegare la batteria di bordo dall'ESC (necessario per la sicurezza e per la vita della batteria).
Spegnere la trasmittente.
Togliere la batteria dall'aereo.
Ricaricare la batteria di bordo.

Riparare o sostituire le parti eventualmente danneggiate.
Conservare la batteria separatamente dall'aereo, controllandone ogni tanto il livello di carica.
Prendere nota delle condizioni in cui si è svolto il volo e dei risultati, per pianificare i voli futuri.

www.modellmarkt24.ch

Manutenzione del gruppo propulsore

⚠ **ATTENZIONE:** scollegare sempre la batteria di bordo prima di eseguire interventi di manutenzione su uno qualsiasi dei componenti del gruppo di propulsione.

Smontaggio

1. Utilizzare una chiave a brugola da 1,5 mm per rimuovere le due viti M2 x 8 mm dal cono dell'elica.
2. Utilizzare una chiave a brugola da 3 mm e un avvitadadi da 5,5 mm per rimuovere i due bulloni M3 x 18 mm dell'elica, quindi rimuovere le pale dell'elica.
3. Rimuovere le tre viti autofilettanti da 2 x 5 mm dalla cappottatura, quindi rimuovere la cappottatura.
4. Usare una chiave a brugola da 2,5 mm per rimuovere le quattro viti che fissano il supporto del motore alla fusoliera.
5. Rimuovere le quattro viti a testa esagonale M3x14 mm e le rondelle M3 dal retro del motore per rimuovere il supporto del motore.

Montaggio

- Montare in ordine inverso.
- Allineare e collegare i cavi del motore con i cavi dell'ESC rispettando la corrispondenza dei colori.
- Assicurarsi che il cono dell'elica sia ben fissato in modo da garantirne il funzionamento in sicurezza.
- Assicurarsi che nessun cavo venga schiacciato dai componenti elettrici.

Rimozione del servo dell'ala

1. Posizionare l'ala capovolta su una superficie liscia e morbida.
2. Staccare l'attacco a sfera del tirante dalla squadretta di comando.
3. Utilizzare un cacciavite PH#0 per rimuovere le quattro viti M1,5x7 mm, quindi rimuovere il coperchio del servo.
4. Sollevare delicatamente il servo per accedere e scollegare la spina del cavo del servo.
5. Rimuovere il braccio e la vite del servo.

Sostituzione dei servo in fusoliera

Seguire le istruzioni per la sostituzione del **servo alare** (1-5) per sostituire i servo di timone e/o elevatore.

Montaggio del servo alare

1. Collegare il servo alla prolunga alare.
2. Con l'elica rimossa, accendere il modello. Attendere che l'aeromodello termini l'inizializzazione e che i servo si centrino.
3. Centrare il trim della trasmittente.
4. Allineare il braccio del servo premendolo sul servo.
5. Installare la vite del braccio del servo.
6. Posizionare il servo nella tasca dell'ala.
7. Collegare il tritante con curva a z al braccio del servo e il giunto a sfera alla squadretta di comando.
8. Rimontare il coperchio del servo.
9. Ripetere i passaggi 1-8 per la semiala sinistra.

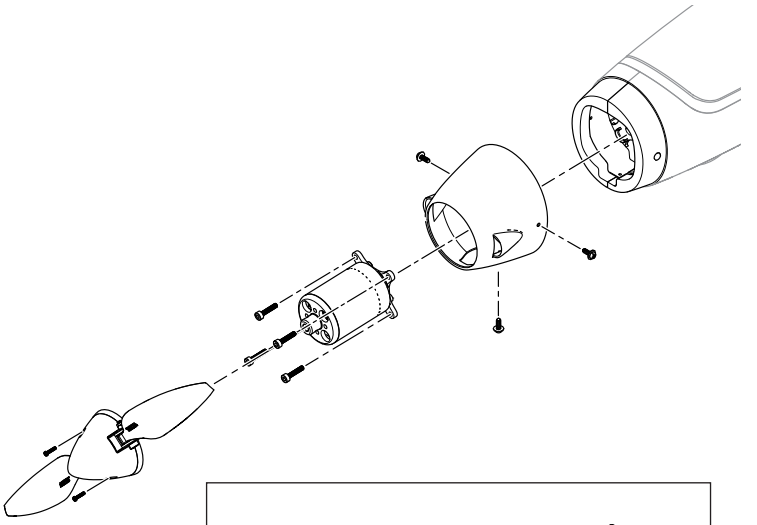

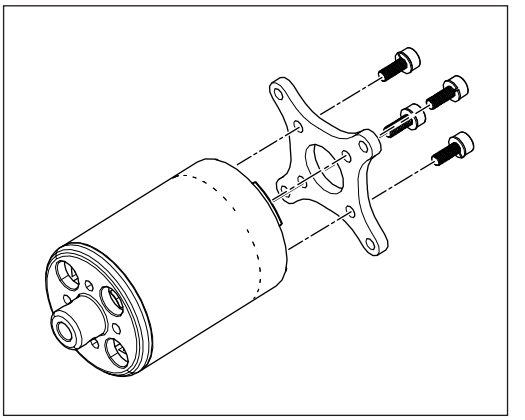

Superficie di controllo	Servo di ricambio	Descrizione
Alettoni	SPMSA383	Servo digitale sub-micro ingranaggi in metallo A383
Elevatore	SPMSA383	Servo digitale sub-micro ingranaggi in metallo A383
Timone		
Flap	SPMSA383	Servo digitale sub-micro ingranaggi in metallo A383

Guida alla risoluzione dei problemi AS3X+

Problema	Possibile causa	Soluzione
Oscillazione in volo	Cono dell'elica o elica danneggiati	Sostituire il gruppo dell'elica
	Vibrazioni del motore	Sostituire le parti o allinearle correttamente e serrare gli elementi di fissaggio secondo necessità
	Fissaggio ricevitore allentato	Allineare e fissare il ricevitore in fusoliera
	Controlli aeromobile allentati	Serrare o comunque fissare le parti (servo, braccio, leveraggio, squadretta, superficie di controllo)
	Parti usurate	Sostituire le parti usurate (in particolare elica, cono dell'elica o servo)
	Movimento servo irregolare	Servo di ricambio

www.modellmarkt24.ch

Guida alla risoluzione dei problemi AS3X+

Problema	Possibile causa	Soluzione
Prestazioni volo incoerenti	Il trim non è al punto neutro	Se si regola il trim per più di 8 scatti, regolare la forcella per rimuovere il trim
	Il sub-trim non è al punto neutro	Non è consentito alcun sub-trim. Regolare il leveraggio del servo
	Il modello non è rimasto immobile per 5 secondi dopo il collegamento della batteria	Con lo stick del gas nella posizione più bassa, scollegare e poi ricollegare la batteria e mantenere fermo l'aeromobile per 5 secondi
Risposta errata al test di direzione del controllo AS3X+	Impostazioni di direzione errate nella trasmittente o nel ricevitore	NON volare. Correggere le impostazioni di direzione (fare riferimento al manuale del ricevitore), quindi volare

Guida alla risoluzione dei problemi

Problema	Possibile causa	Soluzione
L'aeromodello non risponde al comando della manetta, ma gli altri comandi rispondono	Il gas non è al minimo e/o il trim del gas è troppo alto	Resettare i comandi con stick e trim del gas completamente in basso
	La corsa del servo del gas è inferiore al 100%	Accertarsi che la corsa del servo del gas sia 100% o superiore
	Canale del gas invertito	Invertire il canale della manetta sulla trasmittente
	Motore scollegato dall'ESC	Verificare che il motore sia collegato all'ESC
Rumore o vibrazione dell'elica eccessivi	Elica, cono dell'elica o motore danneggiati	Sostituire le parti danneggiate
	L'elica è sbilanciata	Bilanciare o sostituire l'elica
	La vite del cono dell'elica è allentata	Serrare la vite del cono dell'elica
Autonomia in volo ridotta o aeromodello sottopotenziato	Batteria di volo quasi scarica	Ricaricare completamente la batteria di bordo
	Batteria di bordo danneggiata	Sostituire la batteria di bordo e seguire le relative istruzioni
	Ambiente di volo troppo freddo	Verificare che la batteria sia tiepida prima del volo
	La capacità della batteria è troppo bassa per le condizioni di volo	Sostituire la batteria o utilizzarne una più potente
L'aeromodello non si collega (durante il binding) alla trasmittente	La trasmittente è troppo vicina all'aeromodello durante la procedura di binding	Tenere la trasmittente accesa, allontanarla di circa un metro dall'aeromodello, scollegare e poi ricollegare la batteria di bordo
	Aeromodello o trasmittente sono troppo vicini a grossi oggetti metallici, a una sorgente wireless o ad altra trasmittente	Spostare aeromodello e trasmittente in un'altra posizione e riprovare il binding
	Binding non eseguito	Consultare la sezione del manuale dedicata al binding
	Batteria di volo o della trasmittente quasi scarica	Sostituire/ricaricare le batterie
	Interruttore o pulsante di binding non premuto sufficientemente a lungo durante la procedura di binding	Ripetere il processo di associazione
L'aeromodello non si collega (dopo il binding) alla trasmittente	La trasmittente è troppo vicina all'aeromodello durante la procedura di connessione	Tenere la trasmittente accesa, allontanarla di circa un metro dall'aeromodello, scollegare e poi ricollegare la batteria di bordo
	Aeromodello o trasmittente sono troppo vicini a grossi oggetti metallici, a una sorgente wireless o ad altra trasmittente	Spostare aeromodello e trasmittente in un'altra posizione e provare di nuovo la connessione
	La spina di binding è stato lasciato inserito nella sua porta	Riassociare la trasmittente all'aeromodello e rimuovere la spina di binding prima di ripristinare l'alimentazione
	Aereo associato a una memoria modello diversa (solo radio ModelMatch)	Selezionare la memoria corretta sulla trasmittente
	Batteria di volo o della trasmittente quasi scarica	Sostituire/ricaricare le batterie
	La trasmittente è stata connessa usando dei protocolli DSM differenti	Associare l'aeromodello alla trasmittente
Le superfici di controllo non si muovono	Superficie di controllo, squadretta di comando, leveraggio o servo danneggiati	Sostituire o riparare le parti danneggiate e regolare i comandi
	Fili elettrici danneggiati o connessioni allentate	Controllare fili e connessioni, collegare o sostituire in base a necessità
	Trasmittente non connessa correttamente o scelta aeromodello errata	Scegliere il modello giusto o ripetere il binding
	Batteria di volo quasi scarica	Ricaricare completamente la batteria di bordo
	Il circuito di eliminazione batteria BEC dell'ESC è danneggiato	Sostituire l'ESC
Controlli invertiti	Le impostazioni della trasmittente sono invertite	Eseguire il controllo sulla direzione dei comandi e regolare i comandi della trasmittente
Il motore pulsa e perde potenza	L'ESC ha attivato la funzione predefinita di spegnimento per bassa tensione (LVC)	Ricaricare la batteria di bordo o sostituire la batteria se non più funzionante in modo ottimale
	Le condizioni meteorologiche potrebbero avere temperature troppo basse	Rimandare il volo fino a quando le temperature non salgono
	La batteria è vecchia, usurata o danneggiata	Sostituire la batteria
	La batteria potrebbe avere un valore C troppo basso	Utilizzare una batteria consigliata

www.modellmarkt24.ch

Parti di ricambio

No. parte	Descrizione
EFL3225001	Fusoliera
EFL3225002L	Semiala sinistra
EFL3225002R	Semiala destra
EFL3225003	Set stabilizzatori
EFL3225004	Baionette ala e stabilizzatore
EFL3225005	Set bulloneria
EFL3225006	Set asta di comando e squadrette di comando
EFL3225007	Gruppo elica e cono elica 12,8 x 10
EFL3225008	Pale elica 12,8 x 10
EFL3225009	Supporto motore
EFL3225010	Set decalcomanie
EFL3225011	Portello cupolino
EFL3225012	Set squadrette di comando
EFL3225013	Set supporti servo e carenature
EFL3225014	Set carrello di atterraggio principale
EFL3225015	Copri ruote con bulloneria
EFL3225016	Set ruote
EFL3225017	Cappottatura
EFL3225018	Set cavi prolunga
SPM-1033	Ricevitore AR8360T+ DSMX 8 Canali AS3X & SAFE con telemetria
SPM-1099	Motore Outrunner Brushless 3130-480 Kv
SPMA9701	Set LED per volo notturno con controller
SPMSA383	Servo digitale sub-micro ingranaggi in metallo A383
SPMSA3831	Set bracci servo A383 (6)
SPMXAE70G	ESC Brushless, 3S-6S, 70 ampere con capacità telemetrica: ver IC5 G

Parti consigliate

No. parte	Descrizione
SPMR8210	NX8+ 20 canali DSMX solo trasmittente
SPMX326S30	Batteria 22,2 V 3200 mAh 6S 30C Smart G2 LiPo: IC5

Parti opzionali

No. parte	Descrizione
SPMA9701	Set di luci notturne a LED con controller
SPMR7120	NX7e+ 14 Canali DSMX solo trasmittente, Black Edition
SPMX46S50	Batteria 22,2 V 4000 mAh 6S 50C Smart G2 LiPo: IC5
SPMX40006S50	Batteria 22,2 V 4000 mAh 6S 50C Smart LiPo: IC5
SPMX50004S30	Batteria 14,8 V 5000 mAh 4S 30C Smart LiPo: IC5
SPMX50006S30	Batteria 22,2 V 5000 mAh 6S 30C Smart LiPo: IC5
SPMXBC200	Tester per servo e batterie LiPo Smart XBC200

Garanzia

Periodo di garanzia—Garanzia esclusiva - Horizon Hobby, LLC (Horizon) garantisce che il prodotto acquistato (il "Prodotto") sarà privo di difetti relativi ai materiali e di eventuali errori di montaggio alla data di acquisto. Il periodo di garanzia è conforme alle disposizioni legali del paese nel quale il prodotto è stato acquistato. Tale periodo di garanzia ammonta a 6 mesi e si estende ad altri 18 mesi dopo tale termine.

Limiti della garanzia—(a) La garanzia è limitata all'acquirente originale (Acquirente) e non è cedibile a terzi. L'acquirente ha il diritto a far riparare o a far sostituire la merce durante il periodo di questa garanzia. La garanzia copre solo quei prodotti acquistati presso un rivenditore autorizzato Horizon. Altre transazioni di terze parti non sono coperte da questa garanzia. La prova di acquisto è necessaria per far valere il diritto di garanzia. Inoltre, Horizon si riserva il diritto di cambiare o modificare i termini di questa garanzia senza alcun preavviso e di escludere tutte le altre garanzie già esistenti.

(b) Horizon non si assume alcuna garanzia per la disponibilità del prodotto, per l'adeguatezza o l'idoneità del prodotto a particolari previsti dall'utente. È sola responsabilità dell'acquirente il fatto di verificare se il prodotto è adatto agli scopi da lui previsti.

(c) Richiesta dell'acquirente – spetta soltanto a Horizon, a propria discrezione riparare o sostituire qualsiasi prodotto considerato difettoso e che rientra nei termini di garanzia. Queste sono le uniche rivalse a cui l'acquirente si può appellare, se un prodotto è difettoso.

Horizon si riserva il diritto di controllare qualsiasi componente utilizzato che viene coinvolto nella rivalsa di garanzia. Le decisioni relative alla sostituzione o alla riparazione sono a discrezione di Horizon. Questa garanzia non copre dei danni superficiali o danni per cause di forza maggiore, uso errato del prodotto, un utilizzo che viola qualsiasi legge, regolamentazione o disposizione applicabile, negligenza, uso ai fini commerciali, o una qualsiasi modifica a qualsiasi parte del prodotto.

Questa garanzia non copre danni dovuti ad un'installazione errata, ad un funzionamento errato, ad una manutenzione o un tentativo di riparazione non idonei a cura di soggetti diversi da Horizon. La restituzione del prodotto a cura dell'acquirente, o da un suo rappresentante, deve essere approvata per iscritto dalla Horizon.

Limiti di danno—Horizon non si riterrà responsabile per danni speciali, diretti, indiretti o consequenziali; perdita di profitto o di produzione; perdita commerciale connessa al prodotto, indipendentemente dal fatto che la richiesta si basa su un contratto o sulla garanzia. Inoltre la responsabilità di Horizon non supera mai in nessun caso il prezzo di acquisto del prodotto per il quale si chiede la responsabilità. Horizon non ha alcun controllo sul montaggio, sull'utilizzo o sulla manutenzione del prodotto o di combinazioni di vari prodotti. Quindi Horizon non accetta nessuna responsabilità per danni o lesioni derivanti da tali circostanze. Con l'utilizzo e il montaggio del prodotto l'utente acconsente a tutte le condizioni, limitazioni e riserve di garanzia citate in questa sede. Qualora l'utente non fosse pronto ad assumersi tale responsabilità associata all'uso del prodotto, si suggerisce di restituire il prodotto intatto, mai usato e immediatamente presso il venditore.

Indicazioni di sicurezza—Questo è un prodotto sofisticato di hobbistica e non è un giocattolo. Esso deve essere manipolato con cautela, con giudizio e richiede delle conoscenze basilari di meccanica e delle facoltà mentali di base. Se il prodotto non verrà manipolato in maniera sicura e responsabile potrebbero risultare delle lesioni, dei gravi danni a persone, al prodotto o all'ambiente circostante. Questo prodotto non è concepito per essere usato dai bambini senza una diretta supervisione di un adulto. Il manuale del prodotto contiene le istruzioni di sicurezza, di funzionamento e di manutenzione del prodotto stesso. È fondamentale leggere e seguire tutte le istruzioni e le avvertenze nel manuale prima di mettere in funzione il prodotto. Solo così si eviterà un utilizzo errato e si preverranno incidenti, lesioni o danni.

Domande, assistenza e riparazioni—Il vostro negozio locale e/o luogo di acquisto non possono fornire garanzie di assistenza o riparazione senza previo colloquio con Horizon. Questo vale anche per le riparazioni in garanzia. Quindi in tale casi bisogna interpellare un rivenditore, che si metterà in contatto subito con Horizon per prendere una decisione che vi possa aiutare nel più breve tempo possibile.

Manutenzione e riparazione—Se il prodotto deve essere ispezionato o riparato, si prega di rivolgersi ad un rivenditore specializzato o direttamente ad Horizon. Il prodotto deve essere imballato con cura. Bisogna far notare che i box originali solitamente non

www.modellmarkt24.ch

sono adatti per effettuare una spedizione senza subire alcun danno. Bisogna effettuare una spedizione via corriere che fornisce una tracciabilità e un'assicurazione, in quanto Horizon non si assume alcuna responsabilità in relazione alla spedizione del prodotto. Inserire il prodotto in una busta assieme ad una descrizione dettagliata degli errori e ad una lista di tutti i singoli componenti spediti. Inoltre abbiamo bisogno di un indirizzo completo, di un numero di telefono per chiedere ulteriori domande e di un indirizzo e-mail.

Garanzia e riparazione—Le richieste in garanzia verranno elaborate solo se è presente una prova d'acquisto in originale proveniente da un rivenditore specializzato autorizzato, nella quale è ben visibile la data di acquisto. Se la garanzia viene confermata, allora il prodotto verrà riparato o sostituito. Questa decisione spetta esclusivamente a Horizon Hobby.

Riparazioni a pagamento—Se bisogna effettuare una riparazione a pagamento, effettueremo un preventivo che verrà inoltrato al vostro rivenditore. La riparazione verrà effettuata dopo l'autorizzazione da parte del vostro rivenditore. La somma per la riparazione dovrà essere pagata al vostro rivenditore. Le riparazioni a pagamento avranno un costo minimo di 30 minuti di lavoro e in fattura includeranno le spese di restituzione. Qualsiasi riparazione non pagata e non richiesta entro 90 giorni verrà considerata abbandonata e verrà gestita di conseguenza.

ATTENZIONE: Le riparazioni a pagamento sono disponibili solo sull'elettronica e sui motori. Le riparazioni a livello meccanico, soprattutto per gli elicotteri e le vetture RC, sono molto costose e devono essere effettuate autonomamente dall'acquirente.

10/15

Garanzia e Assistenza - Informazioni per i contatti

Stato di acquisto	Horizon Hobby	Telefono/Indirizzo e-mail	Indirizzo
Unione Europea	Horizon Technischer Service	service@horizonhobby.de	Hanskampring 9 D 22885 Barsbüttel, Germany
	Sales: Horizon Hobby GmbH	+49 (0) 4121 2655 100	

Dichiarazione di conformità per l'Unione europea

Dichiarazione di conformità UE:

EFL Conscendo 2.0m PNP (EFL32275): Con la presente, Horizon Hobby, LLC dichiara che il dispositivo è conforme a quanto segue: Direttiva europea sulle apparecchiature radio (RED) 2014/53/ UE, Direttiva RoHS 2 2011/65 / UE, Direttiva RoHS 3 - Modifica 2011/65 / UE allegato II 2015/863.

EFL Conscendo 2.0m BNF-Basic (EFL32250): Con la presente, Horizon Hobby, LLC dichiara che il dispositivo è conforme a quanto segue: Direttiva europea sulla compatibilità elettromagnetica (EMC) 2014/30/UE, Direttiva RoHS 2 2011/65 / UE, Direttiva RoHS 3 -Modifica 2011/65 / UE allegato II 2015/863.

Il testo completo della dichiarazione di conformità UE è disponibile al seguente indirizzo internet: https://www.horizonhobby.com/content/support rendercompliance.

Range di frequenze wireless e potenza di uscita wireless:

2404–2476MHz
19,42dBm

Fabbricante registrato UE:

Horizon Hobby, LLC
2904 Research Road
Champaign, IL 61822 USA

Importatore registrato UE:

Horizon Hobby, GmbH
Hanskampring 9
22885 Barsbüttel Germany

AVVISO RAEE:



Questo dispositivo è marcato ai sensi della Direttiva europea 2012/19/UE riguardante i rifiuti di apparecchiature elettriche ed elettroniche (RAEE). Il simbolo indica che il prodotto non va smaltito insieme ai rifiuti domestici. Il prodotto deve essere consegnato agli appositi centri di raccolta per consentirne il recupero e il riciclaggio.

www.modellmarkt24.ch

www.modellmarkt24.ch

www.modellmarkt24.ch

©2026 Horizon Hobby, LLC.

E-Flite, Conscendo, Plug-N-Play, Bind-N-Fly, BNF, the BNF logo, DSM, DSM2, DSMX, Spektrum AirWare, EC5, IC5, AS3X, SAFE, the SAFE logo, ModelMatch, and the Horizon Hobby logo are trademarks or registered trademarks of Horizon Hobby, LLC. The Spektrum trademark is used with permission of Bachmann Industries, Inc. All other trademarks, service marks and logos are property of their respective owners. US 8,672,726 US 9,056,667 US 9,753,457. US 10,078,329. US 9,930,567. US 10,419,970.

http://www.horizonhobby.com/

www.modellmarkt24.ch